
CATÁLOGO tmk® 2026
BISA

BISA

El presente catálogo es únicamente de carácter referencial, existe la posibilidad de que se presenten errores u omisiones. Agradecemos de antemano cualquier observación o comentario al respecto.

Se prohíbe cualquier reproducción total o parcial, por cualquier medio o forma.
Todos los derechos reservados para Baleros Internacionales S.A. de C.V.

Estimado lector:

Es un honor y un placer darle la más cordial bienvenida a nuestro **tmk 2026**. En nombre de todo nuestro equipo, nos complace presentarle esta valiosa herramienta que hemos creado con esmero y dedicación pensando especialmente en usted y sus necesidades.

Este catálogo es el fruto del arduo trabajo y compromiso de un equipo apasionado por la excelencia. Durante meses, hemos invertido nuestro tiempo y conocimiento en recopilar y seleccionar cuidadosamente la información para brindarle soluciones fiables y de alta calidad. Cada página de este catálogo es un reflejo de nuestra dedicación y compromiso con usted.

Sabemos que elegir las piezas adecuadas puede ser un desafío, pero estamos aquí para hacerlo más sencillo y satisfactorio. Por eso, hemos organizado este catálogo de manera clara y concisa para que pueda encontrar rápidamente lo que necesita y tomar decisiones informadas.

Le invitamos a explorar nuestras páginas y descubrir todo lo que nuestro catálogo tiene para ofrecerle. Confiamos en que encontrara exactamente lo que está buscando y con su apoyo continuo, seguiremos mejorando y ampliando nuestro catálogo en el futuro.

Una vez más, gracias por elegir **tmk** como su proveedor y esperamos poder servirle de manera excepcional. También no dude en contactarnos en cualquier momento si tiene alguna pregunta o requerimiento adicional.

Con nuestros mejores deseos.

BALEROS INTERNACIONALES S.A. DE C.V.

BISA



www.baleros-bisa.com

tmk 555 MOTOR PLUS ZOF FRICRAFT TransLink NSK JTEKT NACHI MBS Baledores BISA

ÍNDICE

tmk®

MAZA

ALFA ROMEO	007
AUDI	008
BAIC	011
BMW	012
CHRYSLER | DODGE / JEEP PLYMOUTH / RAM	015
CHIREY	035
FIAT	036
FORD | LINCOLN / MERCURY	038
GM | BUICK / CADILLAC / CHEVROLET / GMC / HUMMER OLDSMOBILE / PONTIAC / SAAB / SATURN	058
HONDA / ACURA	088
HYUNDAI	099
ISUZU	105
JAC	106
JAGUAR	108
KIA	109
LAND ROVER	114
MAZDA	115
MERCEDES BENZ	121
MG	122
MINI COOPER	123
MITSUBISHI	125
NISSAN / INFINITY	130
PEUGEOT	144
RENAULT	146
SEAT	148
SUBARU	151
SUZUKI	153
TESLA	156
TOYOTA / LEXUS	157
VOLVO	170
VOLKSWAGEN	173
TUERCAS	182

BALEROS

AUDI	184
BMW	185
CHRYSLER	186

BALEROS

CHIREY	191
FAW	192
FIAT	193
FORD	195
GENERAL MOTORS	201
HONDA	206
HYUNDAI	209
JAC	211
JAGUAR	212
KIA	213
LAND ROVER	214
MAZDA	215
MERCEDES BENZ	217
MG	219
MITSUBISHI	220
NISSAN	222
PEUGEOT	228
PORSCHE	231
RENAULT	232
SEAT	235
SUBARU	236
SUZUKI	237
TOYOTA	239
VOLKSWAGEN	243
VOLVO	247
BALERO KITS	248

OTROS

SEGUROS	254
BAL. SAIKO	256
BAL. AIRE ACOND.	260
BAL. TODO TERRENO	265
BASE CARDÁN	268
COLLARÍN	280
CRUCETAS	290
NUDO DE DIRECCIÓN	308
MANGOS DE DIREC.	312

tmk NOMENCLATURA

MAZA

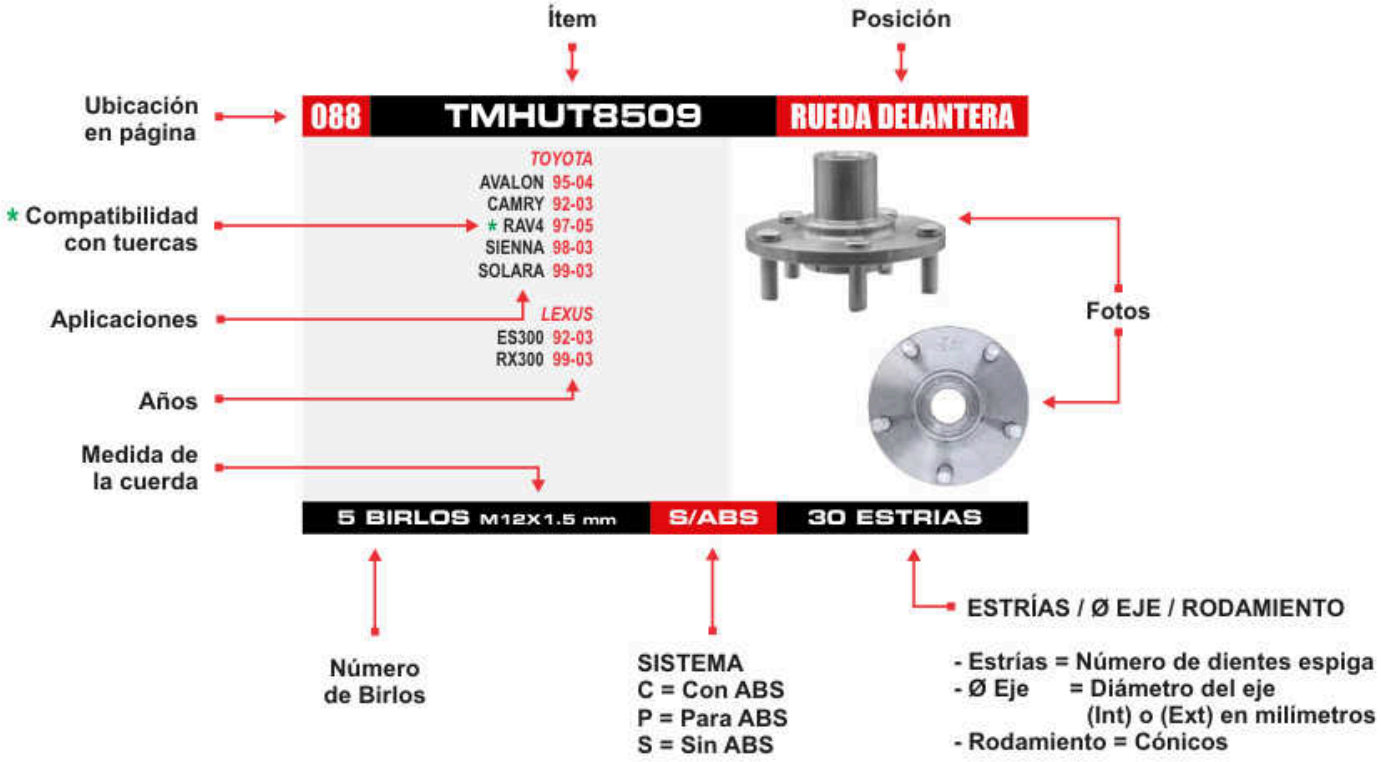

BALEROS

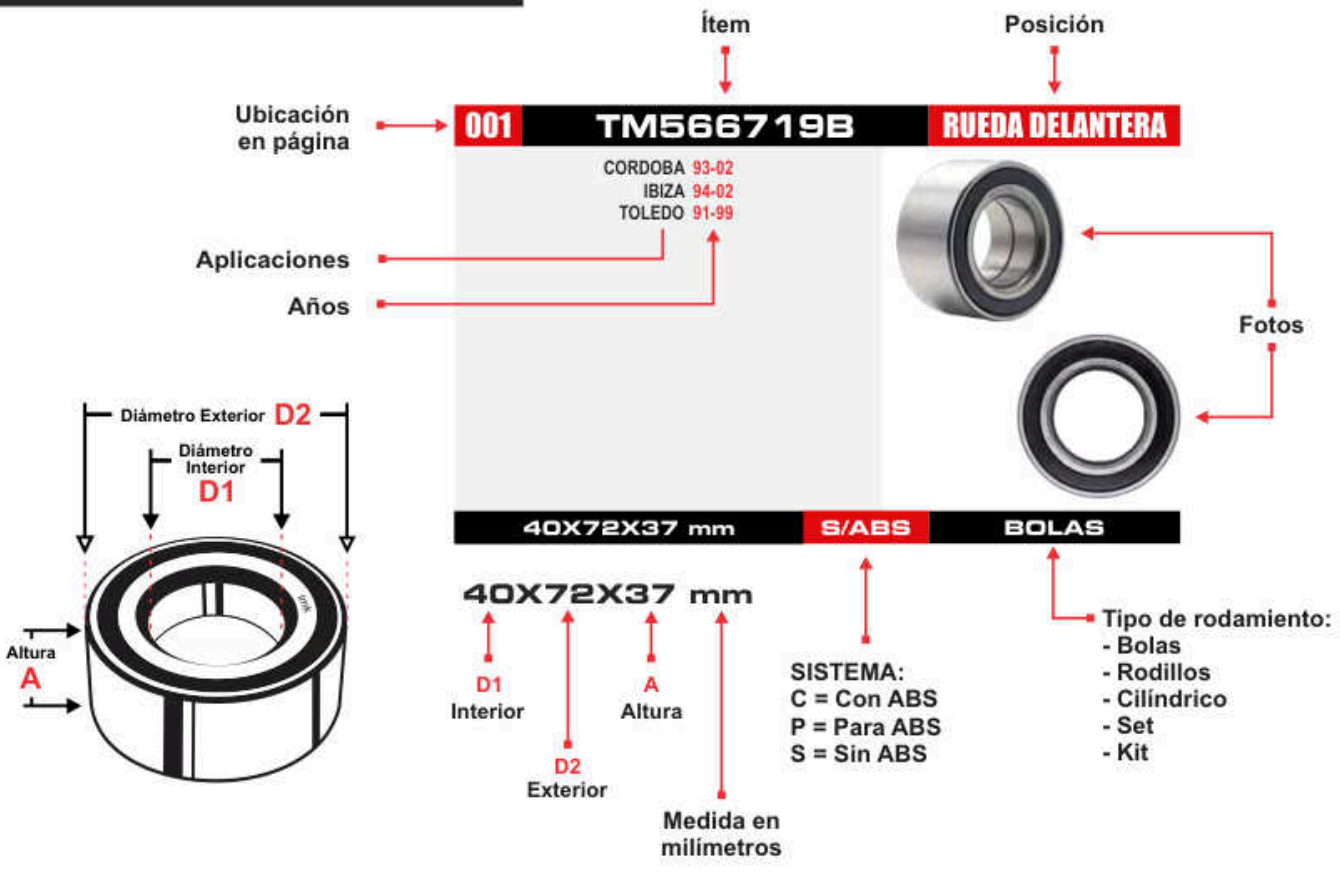

tmk®

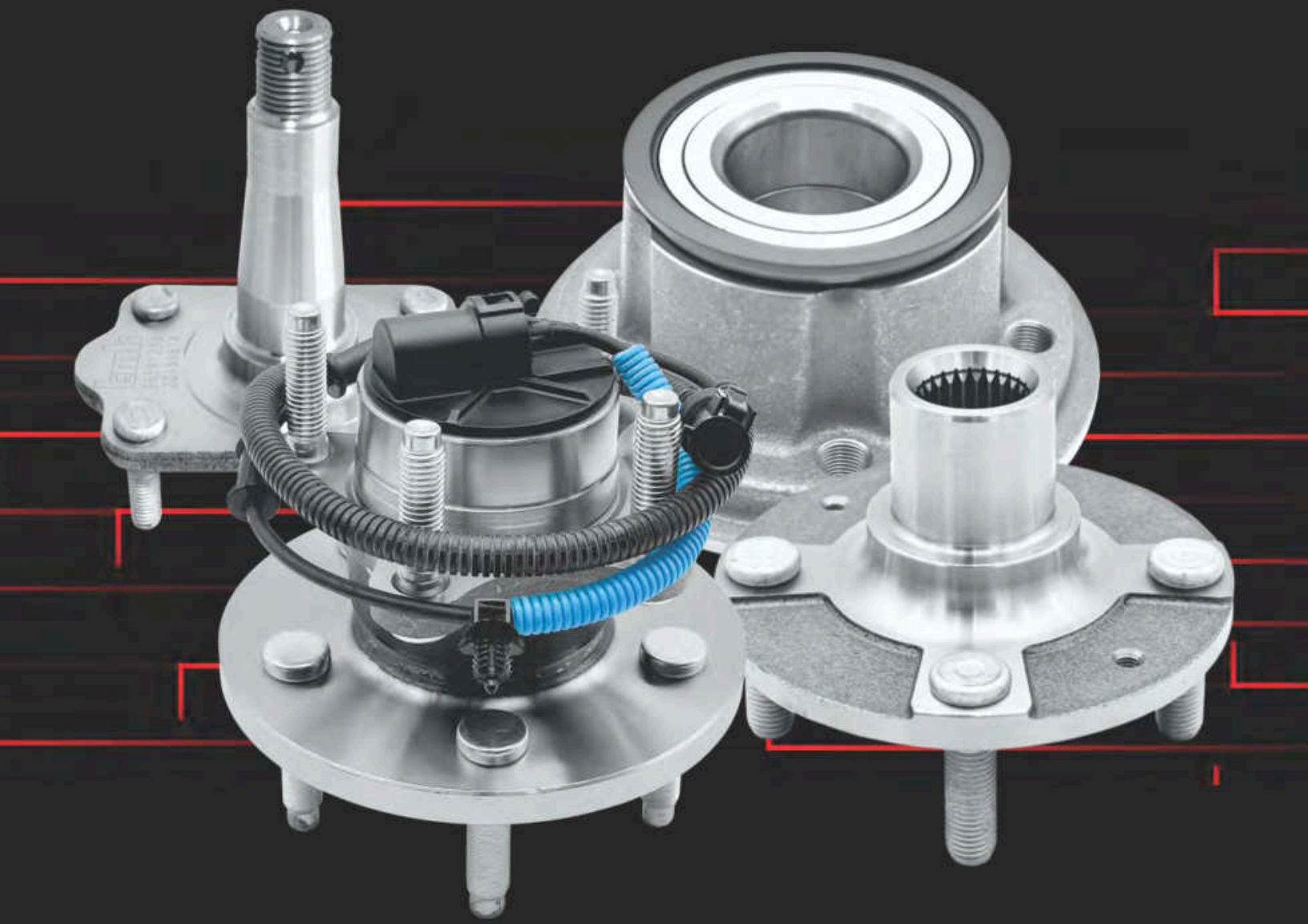

MAZAS AUTOMOTRICES

Se ha puesto mucho cuidado y dedicación en la elaboración de este catálogo; sin embargo, existe la posibilidad de que contenga errores u omisiones.
La información incluida es únicamente de carácter referencial.
Agradecemos de antemano cualquier observación que pueda tener al respecto.

001	TMHUFT2265	RUEDA DELANTERA

MITO 12-19



4 ROSCAS M12X1.25 mm	S/ABS	22 ESTRIAS

001 TM1J0-407-613C — RUEDA DELANTERA

TT 99-06
A3 97-03
TT COUPE 99-06





5 ROSCAS M14X1.5 mm | C/ABS | 36 ESTRIAS

002 TM1J0501117B — RUEDA TRASERA

TT 00-06
A3 97-03





FRENOS DE TAMBOR

4 BARRENOS | S/ABS | 30 mm

003 TM1J0-501-477A — RUEDA TRASERA

TT 00-06
A3 97-03





5 ROSCAS M14X1.5 mm | C/ABS | 30 mm

004 TM1T0498621 — RUEDA DEL/TRA

DELANTERA
A3 04-13
A3 QUATTRO 06-13
Q3 15-17
Q3 QUATTRO 15-17
TT 08-14
TT QUATTRO 08-15

TRASERA
A3 QUATTRO 06-13
Q3 QUATTRO 15-17
TT QUATTRO 08-15





5 ROSCAS M14X1.5 mm | C/ABS | 36 ESTRIAS

005 TM1T0501611 — RUEDA TRASERA

Q3 14-17
TT 07-14





PARA SUSPENSIÓN INDEPENDIENTE

5 ROSCAS M14X1.5 mm | C/ABS | 32 mm

006 TM512187 — RUEDA TRASERA

A6 98-05





5 ROSCAS M14X1.5 mm | C/ABS | -

007 TM512231 — RUEDA TRASERA

A4 02-08





5 ROSCAS M14X1.5 mm | C/ABS | 32 mm

008 TM512305 — RUEDA DELANTERA

A4 02-09
A4 QUATTRO 02-08
A6 00-04
A6 QUATTRO 00-04
A8 QUATTRO 99-03
RS4 07-08
RS6 03-04
S4 02-09
S6 01-03
S8 01-03





4 ROSCAS M12X1.5 mm | S/ABS | 43/45 mm

009 TM512336 RUEDA TRASERA

A3 04-19



PARA SUSPENSIÓN DE BARRA TENSORA

5 ROSCAS M14X1.5 mm | C/ABS | 30 mm

010 TM512566 RUEDA DEL/TRA

DELANTERA
A3 15-20
A3 QUATTRO 15-20
A3 SPORTBACK -ETRON 16-18
S3 15-20

TRASERA
A3 QUATTRO AWD 15-20
RS3 17-22
S3 15-20



DIAM. GUIA 80 mm

5 ROSCAS M14X1.5 mm | C/ABS | 36 ESTRIAS

011 TM512574 RUEDA DEL/TRA

A4 09-16
A4 ALLROAD 13-16
A4 QUATTRO 09-16
A5 10-14
A5 QUATTRO 08-17
A6 12-18
A6 QUATTRO 12-18
A7 QUATTRO 12-18
A8 QUATTRO 11-18
Q5 09-17
RS5 13-15
RS7 14-18
S4 10-16
S5 08-17
S6 13-18
S7 13-18
S8 13-18
SQ5 14-17



4 ROSCAS M12X1.5 mm | C/ABS | 61 mm

012 TM512598 RUEDA DEL/TRA

DELANTERA
A4 17-18
A4 QUATTRO 17-18
A5 QUATTRO 19-22
RS5 18-22
S4 18-22
S5 18-22

TRASERA
A4 09-20
A4 QUATTRO 14-15
A5 12-16
A5 QUATTRO 12-16
A6 12-19
A6 QUATTRO 16-18



5 ROSCAS M14X1.5 mm | C/ABS | 32 mm

013 TM513227 RUEDA DEL/TRA

DELANTERA
A6 06-11
A6 QUATTRO 05-11
A6 QUATTRO 3.2L 05-08
A6 QUATTRO 4.2L 05-08
A8 QUATTRO 04-10
R8 08-15
S6 07-11
S8 07-09

TRASERA
A6 QUATTRO AWD 05-11
A8 QUATTRO 04-12
R8 08-15
S6 07-11
S8 07-09



4 ROSCAS M12X1.5 mm | C/ABS | 45/47 mm

014 TM513301 RUEDA DELANTERA/TRASERA

DELANTERA
A4 09-15
A4 ALLROAD 13-16
A4 QUATTRO 09-16
A5 08-15
A5 QUATTRO 08-17
A6 12-17
A6 QUATTRO 12-17
A7 QUATTRO 12-17
A8 QUATTRO 11-17
ALL ROAD 13-16
Q5 09-17
RS5 13-17
RS7 14-17
S4 10-17
S5 08-17

DELANTERA
S6 13-17
S7 13-17
S8 07-17
SQ5 14-17

TRASERA
A4 08-13
A4 ALLROAD 13-15
A4 QUATTRO 09-16
A5 08-14
A5 QUATTRO 08-17
A6 12-17
A6 QUATTRO 12-17
A7 QUATTRO 12-17
A8 QUATTRO 11-17

TRASERA
ALLROAD 13-16
Q5 09-17
RS5 13-17
RS7 14-17
S4 10-17
S5 08-17
S6 13-17
S7 13-17
S8 07-17
SQ5 14-16



4 ROSCAS M12X1.5 mm | C/ABS | 62/61 mm

015 TM513262 RUEDA DELANTERA

A3 06-21



5 ROSCAS M14X1.5 | C/ABS | 36 ESTRIAS

016 TM513379 RUEDA DEL/TRA

DELANTERA
A3 15-20
A3 QUATTRO 15-20
S3 15-20 TT 16-22
TT QUATTRO 16-22

TRASERA
TT 16-20
TT QUATTRO 16-22

DIAM. GUIA 85 mm



5 ROSCAS M14X1.5 mm | C/ABS | 36 ESTRIAS

017 TM6Q0407621 RUEDA DELANTERA

A1 11-18
A2 00-05



5 ROSCAS M14x1.5 mm | C/ABS | 36 ESTRIAS

018 TM6Q0598611 RUEDA TRASERA

A1 11-18
A2 00-05



5 ROSCAS M14X1.5 mm | C/ABS | 28 mm

019 TMHUAD1029 RUEDA DEL/TRA

DELANTERA
A4 2.0L 17-25
A5 2.0L 18-23
A6 2.0L 19-25
A6 3.0L 19-25
A7 2.0L 19-25
A7 3.0L 19-25
A8 3.0L 19-25
Q5 2.0L 18-22
Q5 3.0L 18-22
Q7 2.0L 16-25
Q7 3.0L 16-25

TRASERA
A4 QUATTRO 3.0L 17-25
A5 QUATTRO 2.0L 18-25



5 ROSCAS M12X1.5 mm | C/ABS | 36 ESTRIAS

020 TMHUV1009 RUEDA DELANTERA

A1 1.0T 20-25
A1 1.5T 20-25
A1 2.0T 20-25



5 ROSCAS M14X1.5 mm | C/ABS | 36 ESTRIAS

021 TMHUV1010 RUEDA TRASERA

A1 1.0T 20-25
A1 1.5T 20-25
A1 2.0T 20-25



5 ROSCAS M14X1.5 mm | C/ABS | 28 mm

001	TMHUB1033	RUEDA DELANTERA

D20 1.5L 17-20
X25 1.5L 18-20



4 BIRLOS M12X1.5 mm	C/ABS	25 ESTRIAS

002	TMHUB1044	RUEDA TRASERA

D20 1.5L 17-20
X25 1.5L 18-20



4 BIRLOS M12X1.5 mm	C/ABS	-

001 TM512225 RUEDA TRASERA

M5 99-03
545I 04-06
540I 97-03
533I 97-05
530I 01-10
528I 97-12
525I 01-09
550I 06-12



4 ROSCAS M10X1 mm | C/ABS | 45 mm

002 TM512226 RUEDA TRASERA

525Xi 06-10
528Xi 10-16
530Xi 06-07
645CI 04-05
650I 06-10
745I 02-05
750I 06-08
760LI 03-08
X5 00-06



4 ROSCAS M12X1.5 mm | C/ABS | 44.5 mm

003 TM512355 RUEDA TRASERA

M2 17-25
M3 15-18
M4 15-20
M5 06-10
M6 06-11



4 ROSCAS M12X1.5 mm | C/ABS | 45 mm

004 TM512361 RUEDA TRASERA

X5 07-18
X6 08-19



4 ROSCAS M12X1.5 mm | C/ABS | 51 mm

005 TM512511 RUEDA TRASERA

528I 2.0L 13-16
535i 3.0L 13-16
535I GRAN TUR 11-16
550i 11-16
650i 4.4L 12-19
650i GRAN COUPE 4.4L 12-19
740i 3.0L 13-15
740Li 3.0L 11-15
750i 4.4L 09-15
750Li 4.4L 09-15
760Li 6.0L 11-15



4 ROSCAS M12X1.5 mm | C/ABS | 49 mm

006 TM512569 RUEDA DELANTERA

i3 14-22



5 ROSCAS M14X1.25 mm | C/ABS | -

007 TM512597 RUEDA TRASERA

X3 13-17
X4 15-18



4 ROSCAS M12X1.5 mm | S/ABS | 49 mm

008 TM512640 RUEDA TRASERA

X1 1.5L 16-23
X1 2.0L 16-23
X2 1.5L 18-25
X2 2.0L 18-25



5 ROSCAS M14X1.25 mm | C/ABS | -

009 TM513094 RUEDA DELANTERA

524TD 85-86
528E 82-88
533I 83-84
535i 85-88
633CSI 83-84
635CSI 85-89
M3 88-91
M5 88
M6 87-88





5 ROSCAS M12X1.5 mm | C/ABS | 37 mm

010 TM513125 RUEDA DELANTERA

318 00-07
320I 00-07
323I 00-07
328I 00-07
330I 00-07
525I 91-95
528I 91-05
540I 91-05
325I 05-09
Z3 96-02
Z4 03-09





5 ROSCAS M12X1.5 mm | C/ABS | 37 mm

011 TM513171 RUEDA DELANTERA

750IL 95-01
740I 95-01
740IL 96-01





5 ROSCAS M12X1.5 mm | C/ABS | 37 mm

012 TM513173 RUEDA DELANTERA

745i 02-05
750i 06-08
750Li 06-08
754Li 02-05
760i 03-08
760Li 03-08
ALPINA B7 07-08





5 ROSCAS M14X1.5 mm | C/ABS | -

013 TM513209 RUEDA DELANTERA

M5 00-03





5 ROSCAS M12X1.5 mm | C/ABS | -

014 TM513210 RUEDA DELANTERA

525I 04-10
530I 04-10
545I 04-06
550I 06-10





5 ROSCAS M12X1.5 mm | C/ABS | -

015 TM513254 RUEDA DELANTERA

120i 05-12
128I 08-15
135I 08-13
323I 06-11
325i 06
328I 07-13
330I 06
335d 09-11
335I 07-13
X1 11-15
Z4 10-16





5 ROSCAS M12X1.5 mm | C/ABS | -

016 TM513274 RUEDA DELANTERA

SERIE 1 M 11-12
M3 V8 4.0L 08-13
M5 06-10
M6 06-11





5 ROSCAS M12X1.5 mm | C/ABS | -

017 TM513305 RUEDA DELANTERA

X5 07-18
X6 08-19





5 ROSCAS M14X1.25 mm | C/ABS | 30 ESTRIAS

018 TM513312 RUEDA DELANTERA

X5 10-13
X6 10-14





5 ROSCAS M14X1.25 mm | C/ABS | 30 ESTRIAS

019 TM513359 RUEDA DELANTERA

228i 14-16
320i 12-18
328i 13-15
340i 16-18
428i 13-16
435i 14-16
M325i 14-16
M235i 14-16
GRAN COUPE 15-18





5 ROSCAS M14X1.25 mm | C/ABS | -

020 TM513368 RUEDA DELANTERA

320i 13-18
328i 13-15
335i 13-15
340i 16-18
428i 14-16
435i 14-16





5 ROSCAS M14X1.25 mm | C/ABS | 31 ESTRIAS

021 TM513384 RUEDA DELANTERA

I3 14-22
i8 14-20
X1 16-23
X2 17-25





5 ROSCAS M14X1.25 mm | C/ABS | 31 ESTRIAS

022 TM513391 RUEDA DELANTERA

X-3 10-17
X-4 15-18
528i XDRIVE 12-16
640i COUPE 15-18





5 ROSCAS M14X1.25 mm | C/ABS | 37 ESTRIAS

023 TM513416 RUEDA DELANTERA

X3 2.0T 18-24
3.0T 18-24
X4 2.0T 19-25
3.0T 19-25

SERIE 3
330i 2.0T 19-24
330e 2.0T 20-26
M340i 3.0T 20-25
SERIE 4
430i 2.0T 21-25
M440i 3.0T 21-25
SERIE 5
530i 2.0T 17-23
530e 2.0T 18-20





5 ROSCAS M00X0.00 mm | C/ABS | 00 ESTRIAS

001 TM512013 RUEDA TRASERA

DODGE
NEON 95-99



5 BIRLOS M12X1.5 mm | C/ABS | 28 mm

002 TM512021 RUEDA TRASERA

DODGE
NEON 95-99



4 BIRLOS M12X1.5 mm | C/ABS | 28 mm

003 TM512023 RUEDA TRASERA

DODGE
NEON 95-99



5 BIRLOS M12X1.5 mm | C/ABS | 28 mm

004 TM512029 RUEDA TRASERA

CHRYSLER
NEW YORKER 94-96
CONCORDE 93-04
LHS 94-01
300M 99-04

DODGE
INTREPID 93-04



5 BIRLOS M12X1.5 mm | C/ABS | 32 mm

005 TM512030 RUEDA TRASERA

CHRYSLER
NEW YORKER 94-96
CONCORDE 94-00

DODGE
INTREPID 93-00



5 BIRLOS M12X1.5 mm | S/ABS | 32 mm

006 TM512033 RUEDA TRASERA

CHRYSLER
SUMMIT 93-96

DODGE
NEON 95-99
COLT 93-95



4 BIRLOS M12X1.5 mm | S/ABS | 28 mm

007 TM512125 RUEDA TRASERA

CHRYSLER
VOYAGER 92-94
TOWN & COUNTRY 91-95
GRAND VOYAGER AWD 91-95

DODGE
CARAVAN 91-94
GRAND CARAVAN 91-95



5 BIRLOS M12X1.5 mm | S/ABS | 26 ESTRIAS

008 TM512133 RUEDA TRASERA

CHRYSLER
CIRRUS 95-00
SEBRING 95-00

DODGE
STRATUS 95-06



5 BIRLOS M12X1.5 mm | C/ABS | 28 mm

009 TM512136 RUEDA TRASERA

CHRYSLER
SEBRING COUPE 96-05

DODGE
AVENGER 95-00
STRATUS COUPE 01-05



5 BIRLOS M12X1.5 mm	C/ABS	-

010 TM512148 RUEDA TRASERA

CHRYSLER
SUMMIT 93-96

PLYMOUTH
COLT 93-95



4 BIRLOS M12X1.5 mm	S/ABS	28 mm

011 TM512154 RUEDA TRASERA

DODGE
STRATUS 2.4L 95-06
CIRRUS 2.5L 95-06



5 BIRLOS M12X1.5 mm	S/ABS	28 mm

012 TM512155 RUEDA TRASERA

CHRYSLER
GRAND VOYAGER 00
TOWN & COUNTRY 96-00
VOYAGER 00

DODGE
CARAVAN 96-00
GRAND CARAVAN 96-00

RIN DE 14"



5 BIRLOS M12X1.5 mm	C/ABS	-

013 TM512156 RUEDA TRASERA

CHRYSLER
TOWN & COUNTRY VOYAGER 96-00

DODGE
CARAVAN 96-00

RIN DE 15" 16"



5 BIRLOS M12X1.5 mm	C/ABS	-

014 TM512157 RUEDA TRASERA

CHRYSLER
VOYAGER 96-00

DODGE
CARAVAN 96-00
TOWN & COUNTRY AWD 96-00



5 BIRLOS M12X1.5 mm	S/ABS	26 ESTRIAS

015 TM512167 RUEDA TRASERA

CHRYSLER
PT CRUISER 01-10

DODGE
NEON 00-05



5 BIRLOS M12X1.5 mm	C/ABS	28 mm

016 TM512168 RUEDA TRASERA

CHRYSLER
PT CRUISER 01-07



5 BIRLOS M12X1.5 mm	C/ABS	28 mm

017 TM512169 RUEDA TRASERA

CHRYSLER
VOYAGER 01-07
TOWN & COUNTRY 01-07

DODGE
CARAVAN 01-07
GRAND CARAVAN 01-07



5 BIRLOS M12X1.5 mm	C/ABS	-

018 TM512170 RUEDA TRASERA

CHRYSLER
GRAND VOYAGER 95
VOYAGER 01-05
TOWN & COUNTRY 04-07

DODGE
CARAVAN 01-07
GRAND CARAVAN 05





5 BIRLOS M12X1.5 mm	S/ABS	-

019 TM512192 RUEDA TRASERA

DODGE
ATOS 02-12
VERNA 04-06





4 BIRLOS M12X1.5 mm	C/ABS	28 mm

020 TM512193 RUEDATRASERA

DODGE
ATOS 01-12
VERNA 04-06





4 BIRLOS M12X1.5 mm	S/ABS	28 mm

021 TM512220 RUEDA TRASERA

CHRYSLER
CIRRUS 98-00
SEBRING 98-06

DODGE
STRATUS 98-06

PLYMOUTH
BREEZE 98-00





5 BIRLOS M12X1.5 mm	C/ABS	28 mm

022 TM512288 RUEDA TRASERA

CHRYSLER
PACIFICA 04-08





5 BIRLOS M12X1.5 mm	C/ABS	26 ESTRIAS

023 TM512301 RUEDA TRASERA

CHRYSLER
300C 05-09

DODGE
CHARGER 06-10
MAGNUM 05-09





5 BIRLOS M14X1.5 mm	S/ABS	27 ESTRIAS

024 TM512302 RUEDA TRASERA

JEEP
COMMANDER 06-10
GRAND CHEROKEE 05-10





5 BIRLOS 1/2" - 20 UNF	C/ABS	29 ESTRIAS

025 TM512324 RUEDA TRASERA

DODGE
ATTITUDE 06-11
i10 12-14



4 BIRLOS M12X1.5 mm | C/ABS | -

026 TM512325 RUEDA TRASERA

DODGE
ATTITUDE 06-11



4 BIRLOS M12X1.5 mm | S/ABS | -

027 TM512330 RUEDA TRASERA

CHRYSLER
PACIFICA 4X2 07-08
PACIFICA 4X4 07-08



5 BIRLOS M12X1.5 mm | C/ABS | 32 ESTRIAS

028 TM512331 RUEDA TRASERA

CHRYSLER
SEBRING 07-09

DODGE
AVENGER 07-11
CALIBER 07-10



5 BIRLOS M12X1.5 mm | S/ABS | -

029 TM512332 RUEDA TRASERA

CHRYSLER
200 12-14
CIRRUS 07-10
SEBRING 07-11

DODGE
CALIBER FWD 07-12
AVENGER 07-14

JEEP
PATRIOT FWD 07-17
COMPASS FWD 07-17



5 BIRLOS M12X1.5 mm | C/ABS | -

030 TM512333 RUEDA TRASERA

CHRYSLER
200 12-14

DODGE
CALIBER AWD 07-08
AVENGER 07-08

JEEP
PATRIOT AWD 07-17
COMPASS 4X4 07-17



5 BIRLOS M12X1.5 mm | C/ABS | 25 ESTRIAS

031 TM512360 RUDA TRASERA

CHRYSLER
TOWN & COUNTRY 08-17

DODGE
GRAND CARAVAN 08-11



5 BIRLOS M12X1.5 mm | C/ABS | -

032 TM512369 RUEDA TRASERA

CHRYSLER
300 09-14

DODGE
CHALLENGER 08-14
CHARGER 11-14



5 BIRLOS M14X1.5 mm | S/ABS | 32 ESTRIAS

033 TM512381 — RUEDA TRASERA

DODGE
CALIBER 07-08
AVENGER AWD 07-08

JEEP
COMPASS AWD 07-15
PATRIOT AWD 07-15



5 BIRLOS M12X1.5 mm	C/ABS	25 ESTRIAS

034 TM512394 — RUEDA TRASERA

CHRYSLER
SEBRING 07-11

DODGE
CALIBER FWD 07-12
AVENGER FWD 09-14

JEEP
PATRIOT FWD 07-17
COMPASS FWD 07-17



5 BIRLOS M12X1.5 mm	C/ABS	-

035 TM512430 — RUEDA TRA/IZQ

CHRYSLER
SEBRING 08

DODGE
AVENGER AWD 09-11



5 BIRLOS M12X1.5 mm	C/ABS	25 ESTRIAS

036 TM512478 — RUEDA TRA/IZQ

DODGE
JOURNEY 09-20



5 BIRLOS M12X1.5 mm	C/ABS	32 ESTRIAS

037 TM512479 — RUEDA TRA/DER

DODGE
JOURNEY 09-20



5 BIRLOS M12X1.5 mm	C/ABS	32 ESTRIAS

038 TM512483 — RUEDA TRASERA

DODGE
ATTITUDE 12-14



4 BIRLOS M12X1.5 mm	C/ABS	-

039 TM512493 — RUEDA TRASERA

CHRYSLER
TOWN & COUNTRY 12-16

DODGE
GRAND CARAVAN 12-18



5 BIRLOS M12X1.5 mm	C/ABS	-

040 TM512510 — RUEDA TRASERA

DODGE
DART 13-16



5 ROSCAS M12X1.25 mm	C/ABS	30 mm

041 TM512513 RUEDA DEL/TRA

DELANTERA
JEEP
CHEROKEE 14-20

TRASERA
CHRYSLER
200 15-17

JEEP
CHEROKEE 4WD 14-20



5 ROSCAS M12X1.25 mm | C/ABS | 32 ESTRIAS

042 TM512514 RUEDA TRASERA

CHRYSLER
200 15-17

JEEP
CHEROKEE 14-20



5 ROSCAS M12X1.25 mm | C/ABS | -

043 TM512555 RUEDA TRASERA

CHRYSLER
300 3.6L 15-21

DODGE
CHARGER 15-21
CHALLENGER 15-22



5 BIRLOS M14X1.5 mm | S/ABS | 35 ESTRIAS

044 TM512568 RUEDA DEL/TRA

JEEP
COMPASS 2.4L 18-22

DELANTERA
JEEP
RENEGADE 4X2 15-23

TRASERA
JEEP
RENEGADE 4X4 15-23



5 ROSCAS M12X1.25 mm | C/ABS | -

045 TM513066 RUEDA DELANTERA

CHRYSLER
TOWN & COUNTRY 89-95

DODGE
CARAVAN 89-95
VOYAGER 89-95



RIN DE 15"/16"

5 BIRLOS M12X1.5 mm | S/ABS | 26 ESTRIAS

046 TM513074 RUEDA DELANTERA

CHRYSLER
VOYAGER 89-95
GRAND VOYAGER 89-95
TOWN & COUNTRY 91-95

DODGE
CARAVAN 89-95



RIN DE 15"/16"

5 BIRLOS M12X1.5 mm | S/ABS | 26 ESTRIAS

047 TM513075 RUEDA DELANTERA

CHRYSLER
VOYAGER 92-95
TOWN & COUNTRY 92-94
SHADOW 89-90

DODGE
CARAVAN 92-95
SPIRIT 89-94



INCLUSO 4X4 RIN DE 14"

5 BIRLOS M12X1.5 mm | S/ABS | 26 ESTRIAS

048 TM513082 RUEDA DELANTERA

DODGE
DAKOTA 86-90



5 BIRLOS 1/2" - 20 UNF | S/ABS | 26 ESTRIAS

049 TM513084 RUEDA DELANTERA

JEEP
WRANGLER 90-99
GRAND CHEROKEE 90-98
CHEROKEE 94-98
COMANCHE 90-92
WAGONEER 90



5 BIRLOS 1/2" - 20 UNF | S/ABS | 27 ESTRIAS

050 TM513089 RUEDA DELANTERA

CHRYSLER
300M 99-04
NEW YORKER 94-97
CONCORDE 93-04

DODGE
INTREPID 93-04



5 BIRLOS M12X1.5 mm | S/ABS | 33 ESTRIAS

051 TM513107 RUEDA DELANTERA

JEEP
CHEROKEE WRANGLER 87-89
WAGONEER 84-89
GRAND CHEROKEE 85
CJ5 89-97
CJ7 89-97
CJ8 89-97



5 BIRLOS 1/2" - 20 UNF | S/ABS | 27 ESTRIAS

052 TM513109 RUEDA DEL/TRA

DELANTERA
DODGE
DAKOTA 90-96
VIPER 92-95

TRASERA
DODGE
VIPER 92-14



6 BIRLOS 1/2" - 20 UNF | S/ABS | 31 ESTRIAS

053 TM513122 RUEDA DELANTERA

CHRYSLER
VOYAGER 96-00
TOWN & COUNTRY 96-00

DODGE
CARAVAN 96-00



PARA RIN 14"

5 BIRLOS M12X1.5 mm | S/ABS | 26 ESTRIAS

054 TM513123 RUEDA DELANTERA

CHRYSLER
VOYAGER 96-07
GRAND VOYAGER 96-00
TOWN & COUNTRY 96-07

DODGE
CARAVAN 96-07
GRAND CARAVAN 96-07



PARA RIN 15"/16"

5 BIRLOS M12X1.5 mm | S/ABS | 26 ESTRIAS

055 TM513132 RUEDA DELANTERA

DODGE
VIPER 96-14



6 BIRLOS 1/2" - 20 UNF | S/ABS | 26 ESTRIAS

056 TM513133 RUEDA DELANTERA

DODGE
STEALTH 91-96



5 BIRLOS M12X1.5 mm | S/ABS | 27 ESTRIAS

057 TM513138 RUEDA DELANTERA

CHRYSLER
SEBRING 96-06

DODGE
STRATUS 95-06
CIRRUS 95-00



5 BIRLOS M12X1.5 mm | S/ABS | 26 ESTRIAS

058 TM513157 RUEDA DELANTERA

CHRYSLER
SEBRING COUPE 95-05
CIRRUS 01-05

DODGE
STRATUS COUPE 01-05
AVENGER 95-00



5 BIRLOS M12X1.5 mm | S/ABS | 25 ESTRIAS

059 TM513158 RUEDA DELANTERA

JEEP
WRANGLER 90-06
CHEROKEE 99-02



5 BIRLOS 1/2" - 20 UNF | S/ABS | 27 ESTRIAS

060 TM513159 RUEDA DELANTERA

JEEP
GRAND CHEROKEE 99-04



5 BIRLOS 1/2" - 20 UNF | S/ABS | 27 ESTRIAS

061 TM513176 RUEDA DEL/IZQ

JEEP
LIBERTY 4X2 02-07
LIBERTY 4X4 02-07



5 BIRLOS 1/2" - 20 UNF | C/ABS | 27 ESTRIAS

062 TM513177 RUEDA DEL/DER

JEEP
LIBERTY 4X2 02-07
LIBERTY 4X4 02-07



5 BIRLOS 1/2" - 20 UNF | C/ABS | 27 ESTRIAS

063 TM513178 RUEDA DELANTERA

JEEP
LIBERTY 02-05
LIBERTY SPORT 4X2 02-05
LIBERTY SPORT 4X4 02-05



5 BIRLOS 1/2" - 20 UNF | S/ABS | 27 ESTRIAS

064 TM513201 RUEDA DELANTERA

CHRYSLER
PACIFICA 04-08



5 BIRLOS M12X1.5 mm | C/ABS | 26 ESTRIAS

065 TM513207 RUEDA DELANTERA

DODGE
DURANGO 04-05





5 BIRLOS 9/16" - 18 UNF | C/ABS | 33 ESTRIAS

066 TM513224 RUEDA DELANTERA

CHRYSLER
300 4X2 05-14

DODGE
CHALLENGER 4X2 08-14
CHARGER 4X2 05-14
MAGNUM 4X2 05-11





5 BIRLOS M14X1.5 mm | C/ABS | 37 mm

067 TM513225 RUEDA DELANTERA

CHRYSLER
300 AWD 05-21

DODGE
CHALLENGER AWD 07-22
CHARGER AWD 07-22
MAGNUM AWD 05-11





5 BIRLOS M14X1.5 mm | S/ABS | 27 ESTRIAS

068 TM513228 RUEDA DELANTERA

DODGE
DAKOTA 4X2 05-12
DAKOTA 4X4 05-12





5 BIRLOS 9/16" - 18 UNF | S/ABS | 33 ESTRIAS

069 TM513229 RUEDA DELANTERA

DODGE
DAKOTA 4X2 05-12
DAKOTA 4X4 05-12





5 BIRLOS 9/16" - 18 UNF | C/ABS | 33 ESTRIAS

070 TM513231 RUEDA DELANTERA

DODGE
CARAVAN 88
GRAND CARAVAN 88
VOYAGER 88





5 BIRLOS M12X1.5 mm | S/ABS | 26 ESTRIAS

071 TM513234 RUEDA DELANTERA

JEEP
GRAND CHEROKEE 05-10
COMMANDER 05-10





5 BIRLOS 1/2" - 20 UNF | C/ABS | 29 ESTRIAS

072 TM513261 RUEDA DELANTERA

CHRYSLER
PACIFICA 4X2 AWD 07-08





5 BIRLOS M12X1.5 mm | C/ABS | 32 ESTRIAS

073 TM513263 RUEDA DELANTERA

CHRYSLER
200 11-14
SEBRING 07-11
CIRRUS 07-10

DODGE
AVENGER 07-14
CALIBER 08-14
CALIBER 2.0L 08-09



5 BIRLOS M12X1.5 mm | C/ABS | 32 ESTRIAS

074 TM513264 RUEDA DELANTERA

CHRYSLER
SEBRING 07-11

DODGE
AVENGER 07-11



5 BIRLOS M12X1.5 mm | S/ABS | 32 ESTRIAS

075 TM513270 RUEDA DELANTERA

DODGE
NITRO 07-12

JEEP
LIBERTY 08-13
LIBERTY SPORT 4X2 08-10
LIBERTY SPORT 4X4 08-10



5 BIRLOS 1/2" - 20 UNF | C/ABS | 32 ESTRIAS

076 TM513271 RUEDA DELANTERA

CHRYSLER
ASPEN 06-09

DODGE
DURANGO 06-09



5 BIRLOS 9/16" - 18 UNF | C/ABS | 33 ESTRIAS

077 TM513272 RUEDA DELANTERA

JEEP
WRANGLER 4X4 07-18



5 BIRLOS 1/2" - 20 UNF | C/ABS | 32 ESTRIAS

078 TM513273 RUEDA DELANTERA

CHRYSLER
TOWN & COUNTRY 08-12

DODGE
GRAND CARAVAN 08-12



5 BIRLOS M12X1.5 mm | C/ABS | 32 ESTRIAS

079 TM513286 RUEDA DELANTERA

DODGE
JOURNEY 09-20

RAM
PROMASTER 1500 14-22
PROMASTER 2500 14-22
PROMASTER 3500 14-22



5 BIRLOS M12X1.5 mm | C/ABS | 32 ESTRIAS

080 TM513324 RUEDA DELANTERA

DODGE
DURANGO 11-22

JEEP
GRAND CHEROKEE 11-22



5 BIRLOS M14X1.5 mm | C/ABS | 32 ESTRIAS

081 TM513325 RUEDA DELANTERA

CHRYSLER
300 12-21

DODGE
CHALLENGER 11-22
CHARGER 11-22





5 BIRLOS M14X1.5 mm	C/ABS	-

082 TM513348 RUEDA DELANTERA

CHRYSLER
200 15-17

DODGE
DART 13-16





5 ROSCAS 12X1.25 mm	C/ABS	27 ESTRIAS

083 TM513349 RUEDA DELANTERA

JEEP
CHEROKEE 14-21





5 ROSCAS M12X1.25 mm	C/ABS	27 ESTRIAS

084 TM513444 RUEDA DELANTERA

JEEP
COMPASS 2.4L 18-22
RENEGADE 1.8L 17-22





5 ROSCAS M12X1.25 mm	C/ABS	27 ESTRIAS

085 TM515006 RUEDA DELANTERA

DODGE
RAM 1500 94-99
RAM 2500 4X4 94-99





5 BIRLOS 1/2" - 20 UNF	S/ABS	33 ESTRIAS

086 TM515007 RUEDA DELANTERA

DODGE
DAKOTA 97-04
DURANGO 4X4 98-03





6 BIRLOS 1/2" - 20 UNF	S/ABS	31 ESTRIAS

087 TM515008 RUEDA DEL/IZQ

DODGE
DURANGO 97-04
DAKOTA 4X4 97-04





6 BIRLOS 1/2" - 20 UNF	C/ABS	31 ESTRIAS

088 TM515009 RUEDA DEL/DER

DODGE
DURANGO 97-04
DAKOTA 4X4 97-04





6 BIRLOS 1/2" - 20 UNF	C/ABS	31 ESTRIAS

089 TM515011 RUEDA DELANTERA

DODGE
RAM 2500 LIGHT DUTY 4X4 94-99





8 BARRENOS | S/ABS | 33 ESTRIAS

090 TM515012 RUEDA DELANTERA

DODGE
RAM 2500 4X4 94-99





8 BARRENOS | S/ABS | 33 ESTRIAS

091 TM515023 RUEDA DEL/DER

DODGE
RAM 1500 4X4 97-99





5 BIRLOS 1/2" - 20 UNF | C/ABS | 33 ESTRIAS

092 TM515032 RUEDA DELANTERA

DODGE
DURANGO 99-03
DAKOTA 4X2 97-04





6 BIRLOS 1/2" - 20 UNF | S/ABS | 42 mm

093 TM515033 RUEDA DELANTERA

DODGE
DURANGO 99-03
DAKOTA 4X2 97-04





6 BIRLOS 1/2" - 20 UNF | C/ABS | 42 mm

094 TM515034 RUEDA DEL/IZQ

DODGE
RAM 2500 4X4 98-99





8 BIRLOS 9/16" - 18 UNF | C/ABS | 33 ESTRIAS

095 TM515035 RUEDA DEL/DER

DODGE
RAM 2500 4X4 98-99





8 BIRLOS 9/16" - 18 UNF | C/ABS | 33 ESTRIAS

096 TM515038 RUEDA DELANTERA

DODGE
RAM 1500 4X4 00-02
RAM 2500 4X4 94-02
B1500 94-02





5 BIRLOS 1/2" - 20 UNF | S/ABS | 33 ESTRIAS

097 TM515039 RUEDA DELANTERA

DODGE
RAM 1500 4X4 97-02



5 BIRLOS 1/2" · 20 UNF | C/ABS | 33 ESTRIAS

098 TM515049 RUEDA DEL/IZQ

DODGE
RAM 1500 4X4 97-02



5 BIRLOS 1/2" · 20 UNF | C/ABS | 33 ESTRIAS

099 TM515061 RUEDA DELANTERA

DODGE
RAM 2500 03-05
RAM 3500 4X4 03-05



8 BIRLOS 9/16" · 18 UNF | C/ABS | 33 ESTRIAS

100 TM515062 RUEDA DELANTERA

DODGE
RAM 2500 4X4 00-02
RAM 3500 4X4 00-02
RAM 4000 4X4 00-02



8 BIRLOS 9/16" · 18 UNF | S/ABS | 33 ESTRIAS

101 TM515063 RUEDA DELANTERA

DODGE
RAM 2500 00-02
RAM 3500 4X4 00-02
RAM 4000 4X4 00-03



8 BIRLOS 9/16" · 18 UNF | C/ABS | 33 ESTRIAS

102 TM515068 RUEDA DEL/IZQ

DODGE
RAM 3500 4X4 94-99



8 BARRENOS | C/ABS | 33 ESTRIAS

103 TM515069 RUEDA DEL/DER

DODGE
RAM 3500 4X4 94-99



8 BARRENOS | C/ABS | 33 ESTRIAS

104 TM515070 RUEDA DELANTERA

DODGE
RAM 3500 4X4 94-99
RAM 4000 94-99



8 BIRLOS 9/16" · 18 UNF | S/ABS | 33 ESTRIAS

105 TM515072 RUEDA DELANTERA

DODGE
RAM 1500 4X2 02-08
RAM 1500 4X4 02-08



5 BIRLOS 9/16" - 18 UNF | S/ABS | 33 ESTRIAS

106 TM515073 RUEDA DELANTERA

DODGE
RAM 1500 4X2 02-08
RAM 1500 4X4 02-08
RAM 2500 03-08



5 BIRLOS 9/16" - 18 UNF | C/ABS | 33 ESTRIAS

107 TM515073P RUEDA DELANTERA

DODGE
RAM 1500 4X2 02-05
RAM 1500 4X4 02-05
RAM 2500 03-05



CONECTOR PASIVO

5 BIRLOS 9/16" - 18 UNF | C/ABS | 33 ESTRIAS

108 TM515178 RUEDA DELANTERA

DODGE
RAM 1500 4X2 3.6L 20-24
RAM 1500 4X4 3.6L 20-24
RAM 1500 4X2 5.7L 20-24
RAM 1500 4X4 5.7L 20-24



PARA RIN 22"

6 BIRLOS M14X1.5 mm | C/ABS | -

109 TM515084 RUEDA DELANTERA

DODGE
RAM 1500 4X2 00-01



5 BIRLOS 1/2" - 20 UNF | C/ABS | 42 mm

110 TM515089 RUEDA DELANTERA

DODGE
RAM 2500 03-05
RAM 3500 03-05
RAM 4000 4X2 03-05



8 BIRLOS 9/16" - 18 UNF | C/ABS | -

111 TM515101 RUEDA DELANTERA

DODGE
RAM 2500 4X4 06-08
RAM 3500 4X4 06-08



8 BIRLOS 9/16" - 18 UNF | C/ABS | 33 ESTRIAS

112 TM515102 RUEDA DELANTERA

DODGE
RAM 4500 08-18
RAM 5500 4X2 08-18
RAM 5500 4X4 08-18



10 BIRLOS M14X1.5 mm | C/ABS | 35 ESTRIAS

113 TM515113 RUEDA DELANTERA

DODGE
RAM 1500 06-09
RAM 2500 06-08



5 BIRLOS 9/16" - 18 UNF | C/ABS | 33 ESTRIAS

114 TM515114 RUEDA DELANTERA

DODGE
RAM 2500 06-08
RAM 3500 06-08
RAM 4000 06-08



8 BIRLOS 9/16" - 18 UNF | C/ABS | -

115 TM515122 RUEDA DELANTERA

DODGE
RAM 2500 09-11
RAM 3500 09-11
RAM 4000 4X4 09-11



8 BIRLOS 9/16" - 18 UNF | C/ABS | 35 ESTRIAS

116 TM515123 RUEDA DELANTERA

DODGE
RAM 2500 09-11
RAM 3500 09-11
RAM 4000 4X2 09-11



8 BIRLOS 9/16" - 18 UNF | C/ABS | -

117 TM515126 RUEDA DELANTERA

DODGE
RAM 1500 4X2 09-11
RAM 1500 4X4 09-11
RAM 2500 09-11



5 BIRLOS 9/16" - 18 UNF | C/ABS | 33 ESTRIAS

118 TM515136 RUEDA DELANTERA

CHRYSLER
TOWN & COUNTRY 08-11

DODGE
GRAND CARAVAN 08-11



5 BIRLOS M12X1.5 mm | C/ABS | 32 ESTRIAS

119 TM515139 RUEDA DELANTERA

DODGE
RAM 2500 4X2 00-04
RAM 3500 4X2 00-05
RAM 4000 4X2 00-05



8 BIRLOS 9/16" - 18 UNF | C/ABS | 45 mm

120 TM515148 RUEDA DELANTERA

DODGE
RAM 2500 12-13
RAM 3500 12-13
RAM 4000 HD 4WD 12-18



8 BIRLOS M14X1.5 mm | C/ABS | 35 ESTRIAS

121 TM515150 RUEDA DELANTERA

CHRYSLER
TOWN & COUNTRY 12-16

DODGE
GRAND CARAVAN 12-18



5 BIRLOS M12X1.5 mm | C/ABS | 32 ESTRIAS

122 TM515151 RUEDA DELANTERA

DODGE
RAM 1500 4X2 12-19
RAM 1500 4X4 12-19



5 BIRLOS M14X1.5 mm | C/ABS | 33 ESTRIAS

123 TM515154 RUEDA DELANTERA

DODGE
RAM 2500 12-19
RAM 3500 12-20
RAM 4000 4X2 12-19



8 BIRLOS M14X1.5 mm | C/ABS | -

124 TM515162 RUEDA DELANTERA

DODGE
RAM 2500 14-19
RAM 3500 14-20
RAM 4000 4WD 14-19



8 BIRLOS M14X1.5 mm | C/ABS | 35 ESTRIAS

125 TM515179 RUEDA DELANTERA

DODGE
RAM 1500 3.6L 19-25
RAM 1500 4X4 5.7L 19-25



6 BIRLOS M14X1.5 mm | C/ABS | 33 ESTRIAS

126 TM515180 RUEDA DELANTERA

DODGE
RAM 1500 3.6L 19-25
RAM 1500 4X2 5.7L 19-25



6 BIRLOS M14X1.5 mm | C/ABS | X

127 TM51750-0X000 RUEDA DELANTERA

DODGE
i10 12-14



4 BIRLOS M12X1.5 mm | S/ABS | 24 ESTRIAS

128 TM51750-25000 RUEDA DELANTERA

DODGE
ATOS 02-12
VERNA 04-06
ATTITUDE 06-11



4 BIRLOS M12X1.5 mm | S/ABS | 25 ESTRIAS

129 TM518500 RUEDA DELANTERA

CHRYSLER
SHADOW 80-83
NEW YORKER 80-83
TOWN & COUNTRY 82-83

DODGE
DART K 82-83
SPIRIT 80-83
CHARGER 80-87

PLYMOUTH
CARAVELLE 83



4 BIRLOS M12X1.5 mm | S/ABS | 26 ESTRIAS

130 TM518501 RUEDA DELANTERA

CHRYSLER
TOWN & COUNTRY 89-90
VOYAGER 89-91
LEBARON 84-90

DODGE
CARAVAN 88-90
SPIRIT 89-90
CHARGER 87

PLYMOUTH
SUNDANCE 87-90



4 BIRLOS M12X1.5 mm | S/ABS | 26 ESTRIAS

131 TM518502 RUEDA DELANTERA

CHRYSLER
VOYAGER 89-91
CARAVAN 88-90
TOWN & COUNTRY 89-90
SUNDANCE 87-90

DODGE
DART K ALTO 82-90
VOLARE 82-90
NEW YORKER 84-88
SHADOW 2.2L 87-90



5 BIRLOS M12X1.5 mm | S/ABS | 26 ESTRIAS

132 TM518511 RUEDA DELANTERA

DODGE
NEON AMERICANO 95-99



RIN 13"

4 BIRLOS M12X1.5 mm | S/ABS | 23 ESTRIAS

133 TM518512 RUEDA DELANTERA

DODGE
NEON 95-99



RIN 14"

5 BIRLOS M12X1.5 mm | S/ABS | 23 ESTRIAS

134 TM52009867AA RUEDA DELANTERA

DODGE
RAM 1500 V6 3.9L 00-04
RAM 2500 4X2 V6 3.9L 00-04



5 BIRLOS 1/2" - 20 UNF | C/ABS | 42 mm

135 TM52009867AS RUEDA DELANTERA

DODGE
RAM 1500 4X2 V6 3.9L 00-04
RAM 2500 4X2 V6 3.9L 00-04



5 BIRLOS 1/2" - 20 UNF | S/ABS | 42 mm

136 TM522025 RUEDA DELANTERA

CHRYSLER
PT CRUISER 00-03

DODGE
NEON 00-03



5 BIRLOS M12X1.5 mm | S/ABS | 26 ESTRIAS

137 TM52710-02500 RUEDA TRASERA

DODGE
ATOS 02-12
VERNA 04-06



4 BIRLOS M12X1.5 mm | S/ABS | 28 mm

138 TM52750-1GXXX RUEDA TRASERA

DODGE
ATTITUDE 06-11
i10 12-14



4 BIRLOS M12X1.5 mm | C/ABS | -

139 TMHUC0467 RUEDA DELANTERA

CHRYSLER
PT CRUISER 03-10

DODGE
NEON 03-05



5 BIRLOS M12X1.5 mm | S/ABS | 26 ESTRIAS

140 TMHUC0545 RUEDA DELANTERA

CHRYSLER
LEBARON 84-86
VOLARE 84-86

DODGE
ARIES 84-85
DART 84-86
CARAVAN 84-85



4 BIRLOS M12x1.5 mm | S/ABS | 26 ESTRIAS

141 TMHUC0750 RUEDA DELANTERA

DODGE
ATTITUDE 1.2L 15-24



4 BIRLOS M12X1.5 mm | S/ABS | 24 ESTRIAS

142 TMHUC1035 RUEDA DELANTERA

DODGE
* RAM 700 1.6L CLUB ADVENTURE 17-20



4 BIRLOS M12X1.25 mm | S/ABS | 25 ESTRIAS

143 TMHUC1086 RUEDA DELANTERA

DODGE
RAM 700 21-24



4 ROSCAS M12X1.25 mm | S/ABS | 22 ESTRIAS

144 TMHUC1119 RUEDA DELANTERA

DODGE
NEON 1.4L 17-20
NEON 1.6L 17-20



5 ROSCAS EJE 37 mm | S/ABS | 25 ESTRIAS

145 TMHUC4196 RUEDA TRASERA

DODGE
NEON 1.4L 17-20
NEON 1.6L 17-20



5 ROSCAS M12X1.25 mm | C/ABS | 30 mm

146 TMHUC5702 RUEDA DELANTERA

DODGE
CALIBER 07-12

JEEP
COMPASS 07-17
PATRIOT 07-17



5 BIRLOS M12X1.5 mm | S/ABS | 28 ESTRIAS

147 TMHUC51JO RUEDA DELANTERA

DODGE
ATTITUDE 12-14



4 BIRLOS M12X1.5 mm | S/ABS | 25 ESTRIAS

148 TMHUC5818 RUEDA DELANTERA

DODGE
* DODGE 700 1.6L 15-20



4 ROSCAS M12X1.25 mm | S/ABS | 27 ESTRIAS

149 TMHUC9612 RUEDA TRASERA

DODGE
DURANGO 5.7L 11-22

JEEP
GRAND CHEROKEE 5.7L 11-22
COMMANDER 11-22



5 BIRLOS M14X1.5 mm | S/ABS | 32 ESTRIAS

150 TMHUC9551 RUEDA DELANTERA

DODGE
ATOS 01



C.B 114.3

4 BIRLOS M12X1.5 mm | S/ABS | 25 ESTRIAS

151 TMHUC9727 RUEDA TRASERA

DODGE
RAM 700 1.6L 15-20



4 ROSCAS M12X1.25 mm | C/ABS | 30 mm

152 TMHUFT0040 RUEDA TRASERA

DODGE
RAM 700 15-19



4 ROSCAS M12X1.25 mm | S/ABS | 30 mm

153 TMHUFT1165 — RUEDA DELANTERA

MAZA S/B

RAM
PROMASTER 13-19



5 BIRLOS M16X1.5 mm	S/ABS	35 ESTRIAS

154 TMHUFT4463 — RUEDA TRASERA

DODGE
VISION 15-18
RAM 700 15-20
RAM PROMASTER RAPID 1.4L 15-23



4 ROSCAS M12X1.25 mm	C/ABS	30 mm

155 TMHUFT4941 — RUEDA TRASERA

DODGE
RAM PROMASTER 1500 3.6L 14-22
RAM PROMASTER 2500 3.6L 14-22
RAM PROMASTER 3500 3.6L 14-22



5 ROSCAS M16X1.5 mm	C/ABS	42 mm

156 TMHUHY100 — RUEDA DELANTERA

DODGE
H100 2.4L 07-14
H100 2.5L 07-14



6 BIRLOS M12X1.5 mm	S/ABS	45 mm

157 TMHUHY100A — RUEDA DELANTERA

DODGE
H100 2.4L 07-14
H100 2.5L 07-14



6 BIRLOS M12X1.5 mm	C/ABS	45 mm

001 TMHUCH1091 — RUEDA DELANTERA

MAZA S/B PARA BALERO 42 mm

TIGGO 2 PRO 1.0T 24-25



5 ROSCAS M12X1.5 mm	S/ABS	26 ESTRIAS

002 TMHUCH1092 — RUEDA TRASERA

TIGGO 2 PRO 23-25



5 ROSCAS M12X1.5 mm	C/ABS	32 mm

003 TMHUCH1093 — RUEDA TRASERA

TIGGO 4 PRO 1.5T 23-25



5 ROSCAS M12X1.5 mm	C/ABS	-

004 TMHUCH1094 — RUEDA DELANTERA

MAZA S/B PARA BALERO 42 mm

TIGGO 4 PRO 1.5T 24-25



5 ROSCAS M12X1.5 mm	C/ABS	28 ESTRIAS

005 TMHUCH1040 — RUEDA DELANTERA

TIGGO 7 23-25



5 ROSCAS M12X1.5 mm	S/ABS	28 ESTRIAS

006 TMHUCH1041 — RUEDA TRASERA

TIGGO 7 23-25



5 ROSCAS M12X1.5 mm	C/ABS	-

001 TM512480 — RUEDA TRASERA

500 12-20
PALIO 13-20





4 ROSCAS M12X1.25 mm	C/ABS	30 mm

002 TM512568 — RUEDA TRASERA

500X 2.4L 16-18





5 ROSCAS M12X1.25 mm	C/ABS	-

003 TM512571 — RUEDA TRASERA

500L 14-19





5 ROSCAS M12X1.25 mm	C/ABS	30 mm

004 TMHUFT2265 — RUEDA DELANTERA

500 09-11
PANDA 07-12
* PALIO 96-12
ALBEA 09-11
MOBI 17-23
UNO 13-20





4 ROSCAS M12X1.25 mm	S/ABS	22 ESTRIAS

005 TMHUFT4941 — RUEDA TRASERA

DUCATO 2.3T 06-23





5 ROSCAS M16X1.5 mm	C/ABS	42 mm

006 TM7591328 — RUEDA DELANTERA

* PALIO 05-09





4 ROSCAS M12x1.25 mm	S/ABS	22 ESTRIAS

007 TMHUC1035 — RUEDA DELANTERA

* PALIO 11-14





4 BIRLOS M12X1.25 mm	S/ABS	25 ESTRIAS

008 TMHUFT0040 — RUEDA TRASERA

IDEA ADVENTURE 08-09
PALIO 07-10
STRADA 10-14





4 ROSCAS M12X1.25 mm	S/ABS	30 mm

009 TMHUFT1165 RUEDA DELANTERA

MAZA S/B

DUCATO 08-23



5 BIRLOS M16X1.5 mm | **S/ABS** | **35 ESTRIAS**

010 TMHUFT4463 RUEDA TRASERA

500 09-20
BRAVO 07-14
GRANDE PUNTO 06-11
IDEA 08-09
LINEA 11-12
PANDA 07-12
STILO 01-07



4 ROSCAS M12X1.25 mm | **C/ABS** | **30 mm**

001 TM1458881 — RUEDA DELANTERA

FORD
TRANSIT 07-13



5 BIRLOS M14X2 mm	S/ABS	28 ESTRIAS

002 TM3M512C — RUEDA DELANTERA

FORD
FOCUS EUROPA 07-11



5 BIRLOS M12X1.5 mm	C/ABS	36 ESTRIAS

003 TM40202-QUEST — RUEDA DELANTERA

MERCURY
VILLAGER 97-02



5 BIRLOS M12X1.25 mm	S/ABS	32 ESTRIAS

004 TM512024 — RUEDA TRASERA

FORD
CONTOUR MYSTIQUE 95-00
COURIER 01-12

MERCURY
COUGAR 95-02



4 BIRLOS M12X1.5 mm	C/ABS	35 mm

005 TM512105 — RUEDA TRASERA

FORD
TAURUS 90-92

LINCOLN
CONTINENTAL 90-92

MERCURY
SABLE 92-90



5 BIRLOS M12X1.5 mm	C/ABS	31.75 mm

006 TM512106 — RUEDA TRASERA

FORD
TAURUS 90-00

MERCURY
SABLE 90-00



PARA FRENO DE TAMBOR

5 BIRLOS M12X1.5 mm	S/ABS	31.75 mm

007 TM512107 — RUEDA TRASERA

FORD
TAURUS 96-05
SABLE 93-05

LINCOLN
CONTINENTAL 93-99



PARA FRENO DE DISCO

5 BIRLOS M12X1.5 mm	C/ABS	31.75 mm

008 TM512119 — RUEDA TRASERA

FORD
PROBE 93-97



5 BIRLOS M12X1.5 mm	S/ABS	33 mm

009 TM512149 RUEDA TRASERA

FORD
WINDSTAR 95-03
TAURUS 93-05

LINCOLN
CONTINENTAL 93-02

MERCURY
SABLE 93-05

PARA FRENOS DE DISCO



5 BIRLOS M12X1.5 mm	C/ABS	31.75 mm

010 TM512161 RUEDA TRASERA

FORD
ESCORT 91-03
ESCORT ZX2 94-03

MERCURY
TRACER 94-99



4 BIRLOS M12X1.5 mm	C/ABS	30 mm

011 TM512163 RUEDA TRASERA

FORD
TAURUS 01-07

MERCURY
SABLE 01-05



5 BIRLOS M12X1.5 mm	C/ABS	31.75 mm

012 TM512164 RUEDA TRASERA

FORD
TAURUS 01-07

MERCURY
SABLE 01-05



5 BIRLOS M12X1.5 mm	S/ABS	31.75 mm

013 TM512219 RUEDA TRASERA

MERCURY
VILLAGER 97-02



5 BIRLOS M12X1.5 mm	C/ABS	32 mm

014 TM512271 RUEDA TRASERA

FORD
FUSION 06-12

LINCOLN
MKZ 07-12
ZEPHYR 06
MERCURY MILAN 06-11



5 BIRLOS M12X1.5 mm	C/ABS	36 mm

015 TM512272 RUEDA TRASERA

FORD
FUSION 06-12

MERCURY
MILAN 06-11
ZEPHYR 06



5 BIRLOS M12X1.5 mm	S/ABS	36 mm

016 TM512299 RUEDA TRASERA

FORD
FIVE HUNDRED 05-07
FREESTYLE 05-07
TAURUS 08-09

MERCURY
SABLE 08-09
MONTEGO 05-07



5 BIRLOS 1/2" - 20 UNF	C/ABS	-

017 TM512300 RUEDA TRASERA

FORD
FIVE HUNDRED 05-07
FREESTYLE 05-07
TAURUS 08-09
TAURUS X 08-09

MERCURY
MONTEGO 05-07
SABLE AWD 08-09



5 BIRLOS 1/2" - 20 UNF | C/ABS | 38 ESTRIAS

018 TM512312 RUEDA TRA/IZQ

FORD
FREESTAR 04-07

MERCURY
MONTEREY 04-07



5 BIRLOS 1/2" - 20 UNF | C/ABS | -

019 TM512313 RUEDA TRA/DER

FORD
FREESTAR 04-07

MERCURY
MONTEREY 04-07



5 BIRLOS 1/2" - 20 UNF | C/ABS | -

020 TM512334 RUEDA TRASERA

FORD
EDGE 4X2 07-10

LINCOLN
MKX 4X2 (FWD) 07-10



5 BIRLOS 1/2" - 20 UNF | C/ABS | -

021 TM512335 RUEDA TRASERA

FORD
EDGE 4X4 07-10

LINCOLN
MKX 07-10



5 BIRLOS 1/2" - 20 UNF | S/ABS | 28 ESTRIAS

022 TM512460 RUEDA DEL/TRA

FORD
EXPLORER 11-19
POLICE INTERCEPTOR UTILITY 13-20



5 BIRLOS 1/2" - 20 UNF | C/ABS | 38 ESTRIAS

023 TM512465 RUEDA TRASERA

FORD
FOCUS 12-18



CON ACTIVE PARK ASSIST

5 BIRLOS M12X1.5 mm | C/ABS | -

024 TM512466 RUEDA TRASERA

FORD
FOCUS 12-18



5 BIRLOS M12X1.5 mm | C/ABS | -

025 TM512490 RUEDA TRASERA

FORD
FIESTA 11-19
FIGO 16-21



4 BIRLOS M12X1.5 mm | C/ABS | -

026 TM512496 RUEDA TRASERA

FORD
ESCAPE 13-19

LINCOLN
MKC 15-19

CON ACTIVE PARK ASSIST



5 BIRLOS M12X1.5 mm | C/ABS | -

027 TM512497 RUEDA TRASERA

FORD
FUSION FWD 13-20

LINCOLN
MKZ FWD 13-16



5 BIRLOS M12X1.5 mm | C/ABS | -

028 TM512498 RUEDA DEL/TRA

DELANTERA
FORD
FUSION 13-20

LINCOLN
MKZ 13-16

TRASERA
FORD
FUSION AWD 13-20

LINCOLN
MKZ AWD 13-16



5 BIRLOS M12X1.5 mm | C/ABS | 27 ESTRIAS

029 TM512499 RUEDA TRASERA

FORD
ESCAPE 13-19

LINCOLN
MKC 15-19



5 BIRLOS M12X1.5 mm | C/ABS | -

030 TM512500 RUEDA TRASERA

FORD
ESCAPE 13-19

LINCOLN
MKC AWD 15-19



5 BIRLOS M12X1.5 mm | S/ABS | 27 ESTRIAS

031 TM512517 RUEDA TRASERA

FORD
MUSTANG 15-22



5 BIRLOS M14X1.5 mm | C/ABS | 32 ESTRIAS

032 TM512525 RUEDA TRASERA

FORD
TRANSIT CONNECT 14-18



5 BIRLOS M12X1.5 mm | C/ABS | -

033 TM512580 RUEDA TRASERA

FORD
EDGE 15-22

LINCOLN
CONTINENTAL 17-20
MKX 16-18
NAUTILUS 19-22



5 BIRLOS M14X1.5 mm	C/ABS	-

034 TM513030 RUEDA TRASERA

FORD
ESCORT 91-03
ESCORT ZX2 94-03
COURIER 97-05



4 BIRLOS M12X1.5 mm	S/ABS	30 mm

035 TM513076 RUEDA DELANTERA

FORD
THUNDERBIRD 89-90
COUGAR RWD 89-90



5 BIRLOS M12X1.5 mm	C/ABS	34.5 mm

036 TM513077 RUEDA DELANTERA

FORD
THUNDERBIRD 89-90
COUGAR RWD 89-90



5 BIRLOS M12X1.5 mm	S/ABS	34.5 mm

037 TM513092 RUEDA DELANTERA

FORD
COUGAR THUNDERBIRD 91-97

LINCOLN
MARK VII 92
MARK VIII 93-98



5 BIRLOS M12X1.5 mm	C/ABS	34.5 mm

038 TM513100 RUEDA DELANTERA

FORD
TAURUS 96-07

MERCURY
SABLE 96-05

LINCOLN
CONTINETAL 95-02



5 BIRLOS M12X1.5 mm	S/ABS	26 ESTRIAS

039 TM513104 RUEDA DELANTERA

FORD
GRAN MARQUIS 92-97
CROWN VICTORIA 92-97

LINCOLN
TOWN CAR 90-97



5 BIRLOS 1/2" - 20 UNF	C/ABS	37 mm

040 TM513115 RUEDA DELANTERA

FORD
MUSTANG 94-05



5 BIRLOS 1/2" - 20 UNF	C/ABS	34.5 mm

041 TM513156 RUEDA DELANTERA

FORD
WINDSTAR LIMITED 98-03



5 BIRLOS M12X1.5 mm	S/ABS	26 ESTRIAS

042 TM513167 RUEDA DELANTERA

FORD
THUNDERBIRD 02-05

LINCOLN
LS 99-06



5 BIRLOS M12X1.5 mm	C/ABS	-

043 TM513196 RUEDA DELANTERA

FORD
CROWN VICTORIA 03-05

LINCOLN
TOWN CAR 03-05
GRAND MARQUIS 03-05

MERCURY
MARAUDER 03-04



5 BIRLOS 1/2" - 20 UNF	C/ABS	-

044 TM513202 RUEDA DELANTERA

FORD
GRAND MARQUIS 97-02

LINCOLN
TOWN CAR 97-02
VICTORIA 97-02



5 BIRLOS 1/2" - 20 UNF	C/ABS	37 mm

045 TM513221 RUEDA DELANTERA

FORD
MUSTANG 05-14



5 BIRLOS 1/2" - 20 UNF	C/ABS	37 mm

046 TM513222 RUEDA DELANTERA

FORD
MUSTANG 05-14



5 BIRLOS 1/2" - 20 UNF	S/ABS	37 mm

047 TM513223 RUEDA DELANTERA

FORD
FIVE HUNDRED 05-07
FREESTYLE 05-07
TAURUS 08-09

MERCURY
SABLE 08-09
MONTEGO 05-08



5 BIRLOS 1/2" - 20 UNF	C/ABS	38 ESTRIAS

048 TM513230 RUEDA DELANTERA

FORD
CROWN VICTORIA 05-11

LINCOLN
TOWN CAR 05-11
GRAND MARQUIS 05-11



5 BIRLOS 1/2" - 20 UNF	C/ABS	-

049 TM513232 RUEDA DEL/IZQ

FORD
FREESTAR 04-07

MERCURY
MONTEREY 04-07



5 BIRLOS 1/2" - 20 UNF | C/ABS | 26 ESTRIAS

050 TM513233 RUEDA DERECHA

FORD
FREESTAR 04-07

MERCURY
MONTEREY 04-07



5 BIRLOS 1/2" - 20 UNF | C/ABS | 26 ESTRIAS

051 TM513275 RUEDA DEL/TRA

FORD
FLEX 09-18
TAURUS 10-18

LINCOLN
MKT 10-19
MKS 09-16

SOLO TRASERA
FORD
* EDGE 11-14
POLICE INTERCEPTOR SEDAN 13-18

LINCOLN
MKX 11-15



5 BIRLOS 1/2" - 20 UNF | C/ABS | 38 ESTRIAS

052 TM513326 RUEDA DELANTERA

FORD
F-150 4X4 10-14



7 BIRLOS M14X2 mm | C/ABS | 45 ESTRIAS

053 TM513339 RUEDA DELANTERA

FORD
POLICE INTERCEPTOR SEDAN 13-19
TAURUS 13-17



5 BIRLOS 1/2" - 20 UNF | C/ABS | 38 ESTRIAS

054 TM513346 RUEDA DELANTERA

FORD
MUSTANG 15-24



5 BIRLOS M14X1.5 mm | C/ABS | 37 mm

055 TM515000 RUEDA DELANTERA

FORD
AEROSTAR 4X4 90-97



5 BIRLOS 1/2" - 20 UNF | S/ABS | 26 ESTRIAS

056 TM515003 RUEDA DELANTERA

FORD
EXPLORER 4X4 95-01
EXPLORER SPORT TRAC 4X4 03-05
RANGER 4X4 03-09

MERCURY
MOUNTAINEER AWD 97-01



5 BIRLOS 1/2" - 20 UNF | C/ABS | 27 ESTRIAS

057 TM513394 — RUEDA DEL/TRA

DELANTERA
FORD
* EDGE 15-23
FUSION SPORT 2.7L 17-20

LINCOLN
CONTINENTAL 17-20
MKX 2.7L & 3.7L 16-18
MKZ 17-20
NAUTILUS 19-22

TRASERA
FORD
EDGE AWD 15-23

LINCOLN
CONTINENTAL AWD 17-20
MKX 3.7L AWD 16-18
NAUTILUS AWD 19-22



5 BIRLOS M14X1.5 mm | C/ABS | 27 ESTRIAS

058 TM515004 — RUEDA DELANTERA

FORD
EXPEDITION 97-00

LINCOLN
NAVIGATOR 4X4 97-00



5 BIRLOS M12X1.75 mm | C/ABS | 33 ESTRIAS

059 TM515010 — RUEDA DELANTERA

FORD
F-150 PICK UP 97-00
LOBO 4X4 97-00



5 BIRLOS M12X1.75 mm | C/ABS | 33 ESTRIAS

060 TM515013 — RUEDA DELANTERA

FORD
RANGER PICK UP 4X4 00-05



5 BIRLOS 1/2" - 20 UNF | C/ABS | 27 ESTRIAS

061 TM515014 — RUEDA DELANTERA

FORD
RANGER PICK UP 4X4 00-02



5 BIRLOS 1/2" - 20 UNF | S/ABS | 27 ESTRIAS

062 TM515017 — RUEDA DELANTERA

FORD
F-150 PICK UP 97-00
LOBO 4X4 97-00



5 BIRLOS M12X1.75 mm | S/ABS | 33 ESTRIAS

063 TM515020 — RUEDA DELANTERA

FORD
F-250 4X4 00-04
F-350 4X4 99-04
F-450 4X4 99-04
F-450 SUPER DUTY 99-04
EXCURSION 4X4 00-02



8 BIRLOS M14X2 | C/ABS | 55 ESTRIAS

064 TM515021 RUEDA DELANTERA

FORD
F-250 00-04
F-350 99-04
F-450 96-04
F-550 4X4 00-04



8 BIRLOS M14X2 mm | S/ABS | 55 ESTRIAS

065 TM515022 RUEDA DELANTERA

FORD
F-150 00
F-250 4X4 97-99



7 BIRLOS M12X1.75 mm | S/ABS | 33 ESTRIAS

066 TM515025 RUEDA DELANTERA

FORD
F-250 SUPER DUTY 99-04
F-350 SUPER DUTY 99-04
F-450 SUPER DUTY 96-04
F-550 SUPER DUTY 4X4 99-04



8 BIRLOS M14X2 mm | C/ABS | 55 ESTRIAS

067 TM515026 RUEDA DELANTERA

FORD
RANGER 4X4 98-00



5 BIRLOS 1/2" - 20 UNF | S/ABS | 42 ESTRIAS

068 TM515027 RUEDA DELANTERA

FORD
RANGER 4X4 98-00



5 BIRLOS 1/2" - 20 UNF | C/ABS | 42 ESTRIAS

069 TM515028 RUEDA DELANTERA

FORD
F-150 4X4 00-02
LOBO 99-04



5 BIRLOS M14X2 mm | S/ABS | 33 ESTRIAS

070 TM515029 RUEDA DELANTERA

FORD
F-150 PICK UP 00-04
LOBO 4X4 00-04



5 BIRLOS M14X2 mm | C/ABS | 33 ESTRIAS

071 TM515030 RUEDA DELANTERA

FORD
F-150 00-04
F-250 4X4 97-00



7 BIRLOS M12X1.75 mm | C/ABS | 33 ESTRIAS

072 TM515031 RUEDA DELANTERA

FORD
EXPEDITION 00-02

LINCOLN
NAVIGATOR 4X4 00-02



5 BIRLOS M14X1.5 mm | C/ABS | 33 ESTRIAS

073 TM515042 RUEDA DELANTERA

FORD
EXPEDITION 4X2 03-07

LINCOLN
NAVIGATOR 03-06



6 BIRLOS M14X2 mm | C/ABS | -

074 TM515043 RUEDA DELANTERA

FORD
EXPEDITION 4X4 03-07

LINCOLN
NAVIGATOR 03-06



6 BIRLOS M14X2 mm | C/ABS | 45 ESTRIAS

075 TM515046 RUEDA DELANTERA

FORD
F-150 4X4 04-05



6 BIRLOS M14X2 mm | C/ABS | 45 ESTRIAS

076 TM515047 RUEDA DELANTERA

FORD
F-150 4X4 04-05



7 BIRLOS M14X2 mm | C/ABS | 45 ESTRIAS

077 TM515050 RUEDA DELANTERA

FORD
EXPLORER 02-05

LINCOLN
AVIATOR 03-05

MERCURY
MOUNTAINEER 4X2 02-05
MOUNTAINEER 4X4 02-05



5 BIRLOS 1/2" - 20 UNF | C/ABS | 27 ESTRIAS

078 TM515051 RUEDA DELANTERA

FORD
RANGER 4X4 03-09
EXPLORER 4X4 95-01
EXPLORER SPORT TRAC 4X4 03-05

MERCURY
MOUNTAINEER 4X4 97-01



5 BIRLOS 1/2" - 20 UNF | C/ABS | 27 ESTRIAS

079 TM515052 RUEDA DELANTERA

FORD
EXPLORER 4X4 95-01
EXPLORER SPORT TRAC 4X4 95-05
RANGER 03-11

MERCURY
MOUNTAINEER 97-01



5 BIRLOS 1/2" - 20 UNF | C/ABS | 27 ESTRIAS

080 TM515056 RUEDA DELANTERA

FORD
EXCURSION 4X4 03-05
F-250 SUPER DUTY 4X4 03-04
F-350 SUPER DUTY 4X4 03-04
F-550 SUPER DUTY 4X4 99-04



8 BIRLOS M14X1.5 mm | C/ABS | -

081 TM515057 RUEDA DELANTERA

FORD
F-250 99-04
F-350 99-04
F-450 SUPER DUTY 4X4 99-04
F-550 SUPER DUTY 4X4 99-04



8 BIRLOS M14X2 mm | C/ABS | 55 ESTRIAS

082 TM515075 RUEDA DELANTERA

FORD
F-250 SUPER DUTY 99
F-350 SUPER DUTY 4X4 99



8 BIRLOS M14X2 mm | C/ABS | -

083 TM515076 RUEDA DELANTERA

FORD
F-250 SUPER DUTY 99
F-350 SUPER DUTY 4X4 99



8 BIRLOS M14X2 mm | S/ABS | 55 ESTRIAS

084 TM515077 RUEDA DELANTERA

FORD
F-250 99
F-350 99
F-450 99
F-550 SUPER DUTY 4X4 99



8 BIRLOS M14X2 mm | C/ABS | 55 ESTRIAS

085 TM515078 RUEDA DELANTERA

FORD
EXPLORER 06-10
EXPLORER SPORT TRAC 07-10

MERCURY
MOUNTAINEER 4X2 06-10
MOUNTAINEER 4X4 06-10



5 BIRLOS 1/2" - 20 UNF | C/ABS | 27 ESTRIAS

086 TM515079 RUEDA DELANTERA

FORD
F-150 05-09
F-150 V8 4X4 4.2 LTS 04-09
F-250 V8 4X4 4.6 LTS 04-10
F-250 LIGHT DUTY 4X4 05-06
LOBO V8 4X4 4.6 LTS 04-09
LOBO V8 4X4 5.4 LTS 04-09

LINCOLN
TRUCK MARKT LT 4X4 06-08



6 BIRLOS M14X2 mm | C/ABS | 45 ESTRIAS

087 TM515080 RUEDA DELANTERA

FORD
F-150 LIGHT DUTY 4X4 05-09
F-150 V8 4X4 4.2 LTS 04-09
F-250 V8 4X4 4.6 LTS 04-09
F-250 LIGHT DUTY 4X4 05-06
LOBO V8 4X4 4.6 LTS 04-09
LOBO V8 4X4 5.4 LTS 04-09

LINCOLN
TRUCK MARKT LT 4X4 06-08



7 BIRLOS M14X2 mm | C/ABS | 45 ESTRIAS

088 TM515081 RUEDA DELANTERA

FORD
F-250 4X4 05-09
F-350 SUPER DUTY 4X4 05-10
F-450 10
F-550 SUPER DUTY 4X4 10



8 BIRLOS M14X1.5 mm | C/ABS | 32 ESTRIAS

089 TM515082 RUEDA DELANTERA

FORD
F-250 05-09
F-350 SUPER DUTY 4X4 05-10



8 BIRLOS M14X2 mm | C/ABS | 32 ESTRIAS

090 TM515083 RUEDA DELANTERA

FORD
F-450 SUPER DUTY 05-10
F-550 SUPER DUTY 4X4 05-10



10 BIRLOS M14X2 mm | C/ABS | 32 ESTRIAS

091 TM515094 RUEDA DELANTERA

FORD
EXPEDITION 4X2 08-10

LINCOLN
NAVIGATOR 4X2 07-10



6 BIRLOS M14X2 mm | S/ABS | -

092 TM515095 RUEDA DELANTERA

LINCOLN
NAVIGATOR 4X2 07-10
EXPEDITION 4X2 08-10



6 BIRLOS M14X2 mm | C/ABS | 45 ESTRIAS

093 TM515100 RUEDA DELANTERA

FORD
F-450 SUPER DUTY 99-04
F-550 SUPER DUTY 99-04



8 BIRLOS M14X2 mm | C/ABS | -

094 TM515112 RUEDA DELANTERA

FORD
F-150 4WD 10



6 BIRLOS M14X2 mm | C/ABS | 45 ESTRIAS

095 TM515115 RUEDA DELANTERA

FORD
F-450 4X2 05-10
F-550 4X2 05-10



10 BIRLOS M14X2 mm | C/ABS | -

096 TM515116 RUEDA DELANTERA

FORD
F-350 SUPER DUTY 4X4 08-10



8 BIRLOS M14X2 mm | C/ABS | 32 ESTRIAS

097 TM515117 RUEDA DELANTERA

FORD
F-150 4X2 09-10



6 BIRLOS M14X2 mm | C/ABS | -

098 TM515118 RUEDA DELANTERA

FORD
F-150 4X4 09-10



7 BIRLOS M14X2 mm | C/ABS | -

099 TM515119 RUEDA DELANTERA

FORD
F-150 4X4 09-10



6 BIRLOS M14X2 mm | C/ABS | 45 ESTRIAS

100 TM515129 RUEDA DELANTERA

FORD
RANGER 4WD 09-12



5 BIRLOS 1/2" - 20 UNF | C/ABS | 27 ESTRIAS

101 TM515130 RUEDA DELANTERA

FORD
F-250 11-16
F-350 SUPER DUTY 4X4 11-16



8 BIRLOS M14X1.5 mm | C/ABS | 32 ESTRIAS

102 TM515131 RUEDA DELANTERA

FORD
F-350 SUPER DUTY 4X4 11-16



8 BIRLOS M14X2 mm | C/ABS | 32 ESTRIAS

103 TM515132 RUEDA DELANTERA

FORD
F-450 SUPER DUTY 11-16
F-550 SUPER DUTY 4X2 11-16



10 BIRLOS M14X2 mm | C/ABS | -

104 TM515133 RUEDA DELANTERA

FORD
F-450 SUPER DUTY 11-16
F-550 SUPER DUTY 4X4 11-16



10 BIRLOS M14X2 mm | C/ABS | 32 ESTRIAS

105 TM515134 RUEDA DELANTERA

FORD
F-450 SUPER DUTY 4X4 11-16



8 BIRLOS M14X2 mm | C/ABS | 32 ESTRIAS

106 TM515142 RUEDA DELANTERA

FORD
EXPEDITION 4X4 11-14
F-150 4X4 10-14
F-150 SVT RAPTOR 4X4 11-14

LINCOLN
NAVIGATOR 4X4 11-14



6 BIRLOS M14X2 mm | C/ABS | 45 ESTRIAS

107 TM515143 RUEDA DELANTERA

FORD
EXPEDITION 11-14
F-150 10-14

LINCOLN
NAVIGATOR 4X2 11-14



6 BIRLOS M14X2 mm | C/ABS | -

108 TM515152 RUEDA DELANTERA

FORD
TRANSIT CHASIS MEDIANA/LARGA 15-23
TRANSIT CUSTOM VAN 15-23



6 BIRLOS M14X1.5 mm | C/ABS | -

109 TM515153 RUEDA DELANTERA

FORD
TRANSIT VAN LARGA 14-20
TRANSIT VAN BUS 14-20



5 BIRLOS M14X1.5 mm | C/ABS | -

110 TM515158 RUEDA DELANTERA

FORD
EXPEDITION 15-17

LINCOLN
NAVIGATOR 4X4 15-17



6 BIRLOS M14X1.5 mm | C/ABS | 45 ESTRIAS

111 TM515169 RUEDA DELANTERA

FORD
F-150 3.5L 15-17
F-150 5.0L 15-17
LOBO 3.5L 15-20
LOBO 5.0L 4X4 15-20
EXPEDITION 15-17



6 BIRLOS M14X1.5 mm | C/ABS | 45 ESTRIAS

112 TM515170 RUEDA DELANTERA

FORD
F-150 3.5L 15-17
F-150 5.0L 15-17
LOBO 3.5L 15-20
LOBO 5.0L RWD 4X2 15-20
EXPEDITION 15-17



6 BIRLOS M14X1.5 mm | C/ABS | -

113 TM515176 RUEDA DELANTERA

FORD
F-150 4X2 18-24
EXPEDITION 18-24
NAVIGATOR 18-24



7 BIRLOS M14X1.6 mm | C/ABS | -

114 TM515177 RUEDA DELANTERA

FORD
F-150 4X4 18-20
LOBO 3.5L 18-20



6 BIRLOS M14X1.5 mm | C/ABS | 45 ESTRIAS

115 TM515181 RUEDA DELANTERA

FORD
EXPEDITION 3.5L 4X4 18-24

LINCOLN
NAVIGATOR 3.5L 4X4 18-24



6 BIRLOS M14X1.5 mm | C/ABS | 45 ESTRIAS

116 TM515182 RUEDA DELANTERA

FORD
F-250 6.7L 17-22
F-350 SUPER DUTY 4X4 6.2L 17-22



8 BIRLOS M14X2 mm | C/ABS | 32 ESTRIAS

117 TM515183 RUEDA DELANTERA

FORD
F-250 6.7L 17-22
F-350 SUPER DUTY 4X4 6.2L 17-22



8 BIRLOS M14X1.5 mm | C/ABS | 32 ESTRIAS

118 TM515191 RUEDA DELANTERA

FORD
F-350 6.2L 17-22
F-450 17-22
F-550 6.7L 17-22
F-550 RWD 4X2 7.3L 17-22



10 BIRLOS M14X2 mm | C/ABS | -

119 TM515207 RUEDA DELANTERA

FORD
RANGER 2.3L 23-25



6 BIRLOS M12X1.5 mm | C/ABS | 28 ESTRIAS

120 TM518503 RUEDA DELANTERA

FORD
TOPAZ 84-94
ESCORT 83-90
COUGAR 83-97
TEMPO 84-94
EXP 83-88



4 BIRLOS M12X1.5 mm | S/ABS | 26 ESTRIAS

121 TM518510 RUEDA DELANTERA

FORD
ECOSPORT 04-12
FIESTA 98-10
FOCUS 00-11
KA 01-08



4 BIRLOS M12X1.5 mm | S/ABS | 25 ESTRIAS

122 TM518515 RUEDA DELANTERA

FORD
ESCAPE 01-12

MERCURY
MARINER 05-11



5 BIRLOS M12X1.5 mm | S/ABS | 28 ESTRIAS

123 TM518517 RUEDA DELANTERA

FORD
* EDGE 07-10

LINCOLN
MKX 07-10



5 BIRLOS 1/2" - 20 UNF | S/ABS | 31 ESTRIAS

124 TM520000 RUEDA DELANTERA

FORD
WINDSTAR 95-03
TAURUS 86-93

MERCURY
SABLE 86-91

LINCOLN
CONTINENTAL 88-90



5 BIRLOS M12X1.5 mm | S/ABS | 26 ESTRIAS

125 TM520100 RUEDA DELANTERA

FORD
TAURUS 92-95

MERCURY
SABLE 91-95

LINCOLN
AVIATOR 03-06



6 BIRLOS M12X1.5 mm | S/ABS | 26 ESTRIAS

126 TM521000 RUEDA TRASERA

FORD
EXPLORER 4X2 02-10
EXPLORER 4X4 02-10
EXPLORER SPORT TRAC 4X2 07-10
EXPLORER SPORT TRAC 4X4 07-10

LINCOLN
AVIATOR 4X2 03-05
AVIATOR 4X4 03-05

MERCURY
MOUNTAINEER 02-10



5 BIRLOS 1/2" - 20 UNF | S/ABS | 29 ESTRIAS

127 TM521001 RUEDA TRASERA

FORD
EXPLORER 4X2 02-10
EXPLORER 4X4 02-10
EXPLORER SPORT TRAC 4X2 07-10
EXPLORER SPORT TRAC 4X4 07-10

LINCOLN
AVIATOR 4X2 03-05
AVIATOR 4X4 03-05

MERCURY
MOUNTAINEER 02-10



5 BIRLOS 1/2" - 20 UNF | S/ABS | 29 ESTRIAS

128 TM521002 RUEDA TRASERA

FORD
FOCUS 00-11



4 BIRLOS M12X1.5 mm | S/ABS | 29 mm

129 TM54107 RUEDA DELANTERA

DISCO ROTOR
FORD
F-150 05-08
LOBO 05-08

LINCOLN
MARK LT 06-08



6 BIRLOS M14X2 mm | C/ABS | 45 mm

130 TM541001 RUEDA TRASERA

FORD
EXPEDITION 03-07

LINCOLN
NAVIGATOR 03-06



6 BIRLOS M14X2 mm | C/ABS | 33 ESTRIAS

131 TM541008 RUEDA TRASERA

FORD
EXPEDITION 08-10

LINCOLN
NAVIGATOR 07-10



6 BIRLOS M14X2 mm | C/ABS | 33 ESTRIAS

132 TM541013 RUEDA TRASERA

FORD
EXPEDITION 11-14

LINCOLN
NAVIGATOR 11-14



6 BIRLOS M14X2 mm | C/ABS | 33 ESTRIAS

133 TM541015 RUEDA TRASERA

FORD
EXPEDITION 3.5L 15-17

LINCOLN
NAVIGATOR 4X4 15-17



6 BIRLOS M14X1.5 mm | C/ABS | 33 ESTRIAS

134 TM6E5Z1104AB RUEDA DEL/TRA

FORD
FUSION 06-12

MERCURY
MILLAN 06-11

TRASERA
LINCOLN
MKZ 07-12



5 BIRLOS M12X1.5 mm | S/ABS | 28 ESTRIAS

135 TM7314844 RUEDA TRASERA

FORD
FIESTA 98-10
IKON 01-15
KA 01-08
ECOSPORT 04-12



4 ROSCAS M10X1.5 mm | S/ABS | 29 mm

136 TMBTF1210 — RUEDA DELANTERA

FORD
TRANSIT 07-13



RODILLO

5 BARRENOS	S/ABS	45 mm

137 TMF110635 — RUEDA DELANTERA

FORD
FIESTA 98-10
FOCUS 00-11
ECOSPORT 04-12
KA 01-08
COURIER 97-15



4 BIRLOS M12X1.5 mm	S/ABS	25 ESTRIAS

138 TMF68Z11 — RUEDA DELANTERA

FORD
WINDSTAR 95-03
TAURUS 86-93

MERCURY
SABLE 86-91

LINCOLN
CONTINENTAL 88-90



5 BIRLOS M12X1.5 mm	S/ABS	26 ESTRIAS

139 TMFZ1104A — RUEDA DELANTERA

FORD
TOPAZ 84-94
ESCORT 83-90
COUGAR 83-97



PARA BALERO 540733

4 BIRLOS M12X1.5 mm	S/ABS	26 ESTRIAS

140 TMHUF068C — RUEDA DELANTERA

FORD
MONDEO 00-07

JAGUAR
X-TYPE 02-08



5 BIRLOS M12X1.5 mm	S/ABS	27 ESTRIAS

141 TMHUF3850 — RUEDA TRASERA

FORD
TRANSIT VAN LARGA 14-20
TRANSIT VAN BUS 14-20



5 BIRLOS M14X1.5 mm	S/ABS	37 mm

142 TMHUFF1CZ — RUEDA DELANTERA

FORD
ESCORT 91-03

MERCURY
TRACER 90-99



4 BIRLOS M12X1.5 mm	S/ABS	26 ESTRIAS

143 TMHUFE6DZ — RUEDA DELANTERA

FORD
COUGAR 89-97
TAURUS 86-93
THUNDERBIRD 89-97

LINCOLN
CONTINENTAL 86-93
MARK 93-98
SABLE 86-93



5 BIRLOS M12X1.5 mm	S/ABS	28 ESTRIAS

144 TMHUF0078C — RUEDA TRASERA

FORD
MONDEO 00-07



5 BIRLOS M12X1.5 mm	C/ABS	-

145 TMHUF00AB — RUEDA DELANTERA

FORD
TRANSIT CHASIS MEDIANA / LARGA 15-23
TRANSIT CUSTOM VAN 4X4 15-23



5 BIRLOS M14X1.5 mm	C/ABS	31 ESTRIAS

146 TMHUF0183E — RUEDA TRASERA

FORD
FOCUS EUROPA 07-11



5 BIRLOS M12X1.5 mm	C/ABS	-

147 TMHUF1036 — RUEDA TRASERA

FORD
RANGER 13-22



6 BIRLOS M12X1.5 mm	S/ABS	47 mm

148 TMHUF1073 — RUEDA DELANTERA

FORD
TRANSIT 150 V6 3.5L 19-24
TRANSIT 150 V6 3.7L 19-24
TRANSIT 250 V6 3.5L 19-24
6 TRANSIT 350 V6 3.5L 19-24



6 BIRLOS M14X1.5 mm	C/ABS	31 ESTRIAS

149 TMHUF1075 — RUEDA DELANTERA

FORD
TRANSIT 4X2 20-24
TRANSIT 4X4 20-24



5 BIRLOS M14X1.5 mm	C/ABS	31 ESTRIAS

150 TMHUF1076 — RUEDA DELANTERA

FORD
RANGER 13-22



6 BIRLOS M12X1.5 mm	S/ABS	47 mm

151 TMHUF1116 — RUEDA TRASERA

FORD
TERRITORY 23-26



5 ROSCAS M00X0.0 mm	C/ABS	00 mm

152 TMHUF1219 — RUEDA TRASERA

FORD
TRANSIT 07-13





5 BIRLOS M14X2 mm	S/ABS	37 mm

153 TMHUF99A1 — RUEDA TRASERA

FORD
ECOSPORT 13-21





4 BIRLOS M12X1.5 mm	C/ABS	-

154 TMHUFB663 — RUEDA DELANTERA

FORD
TRANSIT 07-13





5 BIRLOS M14X2 mm	S/ABS	28 ESTRIAS

155 TMHUFCV6Z — RUEDA DELANTERA

FORD
FOCUS 12-18





5 BIRLOS M12X1.5 mm	S/ABS	27 ESTRIAS

156 TMHUFF5RZ — RUEDA DELANTERA

FORD
CONTOUR 95-00
COUGAR 98-00
MYSTIQUE 95-00





4 BIRLOS M12X1.5 mm	S/ABS	27 ESTRIAS

157 TMMBE8Z1104A — RUEDA DELANTERA

FORD
FIESTA 11-19
FIGO 16-21





4 BIRLOS M12X1.5 mm	S/ABS	25 ESTRIAS

158 TMHUF1038 — RUEDA TRASERA

FORD
ESCAPE 2.5L 20-24





5 BIRLOS M12X1.5 mm	S/ABS	27 ESTRIAS

159 TMHUF1039 — RUEDA DELANTERA

FORD
EXPLORER 20-25





5 BIRLOS M14X1.5 mm	C/ABS	38 ESTRIAS

001 TM13502828 — RUEDA DELANTERA

CHEVROLET
CRUZE 11-16



5 BIRLOS M12X1.5 mm	C/ABS	33 ESTRIAS

002 TM13502872 — RUEDA TRASERA

CHEVROLET
CRUZE 11-16



5 BIRLOS M12X1.5 mm	C/ABS	-

003 TM13588471 — RUEDA DELANTERA

CHEVROLET
* SONIC 12-17
* SONIC HATCHBACK 12-17



4 BIRLOS M12X1.5 mm	S/ABS	25 ESTRIAS

004 TM26674016 — RUEDA DELANTERA

CHEVROLET
AVEO 1.5L 18-23



4 BIRLOS M12X1.5 mm	S/ABS	33 ESTRIAS

005 TM40202-3SH0A — RUEDA DELANTERA

CHEVROLET
CITY EXPRESS 15-17



5 BIRLOS M12X1.25 mm	C/ABS	29 ESTRIAS

006 TM512001 — RUEDA TRASERA

CHEVROLET
CAVALIER 92-05

PONTIAC
SUNFIRE 92-05
BERETTA 92-96
CORSICA 92-96
GRAND AM 91-98
SUNBIRD 92-94



5 BIRLOS M12X1.5 mm	C/ABS	-

007 TM512003 — RUEDA TRASERA

CHEVROLET
MALIBU 97-00

PONTIAC
GRAND AM 99-00
BONNEVILLE 01-05

CADILLAC
ALLANTE 91-92
DEVILLE 00-05
DTS 06-11
EL DORADO 91-93
SEVILLE 91-04

BUICK
LESABRE 00-05
LUCERNE 06-11
RIVIERA 91-99
PARK EVENUE 97-05



5 BIRLOS M12X1.5 mm	C/ABS	-

008 TM512004 RUEDA TRASERA

OLDSMOBILE
CUTLASS 89-96

PONTIAC
GRAND PRIX 89-96
LUMINA MINIVAN 90-99
MONTE CARLO 95-96

BUICK
REGAL 89-96



5 BIRLOS M12X1.5 mm | C/ABS | -

009 TM512006 RUEDA TRASERA

CADILLAC
SEVILLE 93-02
EL DORADO 93-02
DEVILLE 92-99



5 BIRLOS M12X1.5 mm | C/ABS | -

010 TM512018 RUEDA TRASERA

CHEVROLET
GEO PRIZM 89-02



4 BIRLOS M12X1.5 mm | S/ABS | -

011 TM512019 RUEDA TRASERA

CHEVROLET
GEO PRIZM 93-97



4 BIRLOS M12X1.5 mm | C/ABS | -

012 TM512078 RUEDA TRASERA

CHEVROLET
VENTURE 97

BUICK
CENTURY 91-96

OLDSMOBILE
SILHOUETTE 92-96



5 BIRLOS M12X1.5 mm | C/ABS | -

013 TM512150 RUEDA TRASERA

CHEVROLET
VENTURE 98-05
LUMINA MINI VAN 00-01

BUICK
CENTURY 97-02
REGAL 97-99

PONTIAC
GRAND PRIX 97-02
MONTANA SV6 05



5 BIRLOS M12X1.5 mm | C/ABS | -

014 TM512152 RUEDA TRASERA

CHEVROLET
CLASSIC 04-05
MALIBU 01-03

PONTIAC
GRAND AM 99-05

OLDSMOBILE
ALERO 99-04



5 BIRLOS M12X1.5 mm | C/ABS | -

015 TM512153 RUEDA TRASERA

CHEVROLET
CORVETTE 97-08

CADILLAC
XLR 04-08



5 BIRLOS M12X1.5 mm | C/ABS | 30 ESTRIAS

016 TM512184 RUEDA TRASERA

CHEVROLET
GEO PRIZM 96-02



4 BIRLOS M12X1.5 mm	C/ABS	-

017 TM512215 RUEDA TRASERA

PONTIAC
VIBE 03-08



5 BIRLOS M12X1.5 mm	C/ABS	-

018 TM512216 RUEDA TRASERA

PONTIAC
VIBE 03-08



5 BIRLOS M12X1.5 mm	S/ABS	-

019 TM512217 RUEDA TRASERA

PONTIAC
VIBE 03-08



5 BIRLOS M12X1.5 mm	C/ABS	-

020 TM512218 RUEDA TRASERA

PONTIAC
VIBE 03-08



5 BIRLOS M12X1.5 mm	S/ABS	-

021 TM512221 RUEDA TRASERA

CHEVROLET
IMPALA 00-05
MONTE CARLO 00-07

BUICK
CENTURY 03-05
LACROSSE 05-07
ALLURE 05-07

PONTIAC
AZTEK 03-05
GRAND PRIX 03-08
REGAL 03-04



5 BIRLOS M12X1.5 mm	S/ABS	-

022 TM512222 RUEDA TRASERA

BUICK
RENDEZVOUS 02-07



5 BIRLOS M12X1.5 mm	C/ABS	-

023 TM512223 RUEDA TRASERA

CADILLAC
CTS 03-07
STS 05-10



5 BIRLOS M12X1.5 mm	C/ABS	30 ESTRIAS

024 TM512229 RUEDA TRASERA

CHEVROLET
EQUINOX 05-06

PONTIAC
TORRENT 06

SATURN
VUE 02-07



5 BIRLOS M12X1.5 mm | C/ABS | 33 ESTRIAS

025 TM512230 RUEDA TRASERA

CHEVROLET
EQUINOX 05-06

PONTIAC
TORRENT 06

SATURN
VUE 02-07



5 BIRLOS M12X1.5 mm | S/ABS | 26 ESTRIAS

026 TM512236 RUEDA TRASERA

BUICK
RENDEZVOUS 03-07



5 ROSCAS M12X1.5 mm | S/ABS | -

027 TM512243 RUEDA TRASERA

CADILLAC
CTS V 03-07
SRX 04-09
STS 05-11



6 BIRLOS M12x1.5 mm | C/ABS | 30 ESTRIAS

028 TM512244 RUEDA TRASERA

CHEVROLET
IMPALA 00-10
MONTE CARLO 03-07
UPLANDER 05

BUICK
ALLURE 05-09
LACROSSE 05-09
REGAL 88-95
TERRAZA 05

PONTIAC
GRAND PRIX 03-08
MONTANA SV6 05



5 BIRLOS M12X1.5 mm | C/ABS | -

029 TM512245 RUEDA TRASERA

CHEVROLET
IMPALA 00-05
MONTE CARLO 03-05

BUICK
ALLURE 05
LACROSSE 05
REGAL 03-04
CENTURY 03-05

PONTIAC
AZTEK 4X2 01-05
GRAND PRIX 03-08



5 BIRLOS M12X1.5 mm | S/ABS | -

030 TM512246 RUEDA DEL/TRA

DELANTERA
CADILLAC
CTS 03-07
STS 05-11

TRASERA
BUICK
TERRAZA 05
UPLANDER 05
MONTANA SV6 05

SATURN
RELAY 05-11

CADILLAC
STS 05-11



5 BIRLOS M12X1.5 mm | C/ABS | -

031 TM512247 RUEDA TRASERA

PONTIAC
G4 05-10
G5 05-10
COBALT 05-10
PURSUIT 05-06

SATURN
ION 03-07



4 BIRLOS M12X1.5 mm | C/ABS | -

032 TM512248 RUEDA TRASERA

PONTIAC
G4 05-10
G5 07-10
COBALT 05-10
PURSUIT 05-06

SATURN
ION 03-07



4 BIRLOS M12X1.5 mm	S/ABS	-

033 TM512250 RUEDA TRASERA

CHEVROLET
HHR SS 06-11
COBALT SS 05-10

PONTIAC
G4 05-06
G5 07-10
PURSUIT 05-06

SATURN
ION 04-07



5 BIRLOS M12X1.5 mm	C/ABS	-

034 TM512285 RUEDA TRASERA

CHEVROLET
HHR 06-11
MALIBU 04-12

PONTIAC
G6 05-10

SATURN
AURA 07-09



5 BIRLOS M12X1.5 mm	C/ABS	-

035 TM512287 RUEDA TRASERA

CHEVROLET
HHR 06-11
MALIBU 04-08

PONTIAC
G6 05-07



5 BIRLOS M12X1.5 mm	S/ABS	-

036 TM512307 RUEDA TRASERA

CHEVROLET
VECTRA 02-08

SAAB
9-3 03-11



5 ROSCAS M12X1.5 mm	C/ABS	-

037 TM512308 RUEDA TRASERA

DELANTERA
CADILLAC
CTS 03-07
SRX 04-09
STS 4X2 05-11

TRASERA
CHEVROLET
UPLANDER 06-09

PONTIAC
MONTANA SV6 06-09

BUICK
TERRAZA 06-07



6 BIRLOS M12X1.5 mm	C/ABS	-

038 TM512309 RUEDA TRASERA

CHEVROLET
UPLANDER 06-09

PONTIAC
MONTANA SV6 06-09

BUICK
TERRAZA 06-07

SATURN
RELAY 4X2 06-07



6 BIRLOS M12X1.5 mm	C/ABS	-

039 TM512315 RUEDA TRASERA

CHEVROLET
HHR 06-11
MALIBU 04-07

PONTIAC
G6 05-09



5 BIRLOS M12X1.5 mm	S/ABS	-

040 TM512316 RUEDA TRASERA

CHEVROLET
OPTRA 04-10
EPICA 09



4 BIRLOS M12X1.5 mm | C/ABS | -

041 TM512317 RUEDA TRASERA

CHEVROLET
OPTRA 04-10
EPICA 09



4 BIRLOS M12X1.5 mm | S/ABS | -

042 TM512357 RUEDA TRASERA

BUICK
ALLURE 05-09
CENTURY 94-05
LACROSSE 05-09
REGAL 97-04
TERRAZA 05

CHEVROLET
IMPALA 00-09
LUMINA APV 92-96
MONTE CARLO 00-07
UPLANDER 05
VENTURE 97-05

OLDSMOBILE
CUTLASS 94-96
SILHOUETTE 92-04

PONTIAC
AZTEK 01-05
GRAND PRIX 97-08
MONTANA 99-05
TRANS SPORT 92-99

SATURN
RELAY 05



5 BIRLOS M12X1.5 mm | C/ABS | -

043 TM512358 RUEDA TRASERA

CHEVROLET
CAPTIVA SPORT 4X2 12-15
CAPTIVA SPORT 4X4 12-15
EQUINOX 4X2 07-09
EQUINOX 4X4 07-09

PONTIAC
TORRENT 4X2 07-09
TORRENT 4X4 07-09

SATURN
VUE 4X2 08-10
VUE 4X4 08-10



5 BIRLOS M12X1.5 mm | C/ABS | 30 ESTRIAS

044 TM512359 RUEDA TRASERA

CADILLAC
STS 06-10



6 BIRLOS M12X1.5 mm | C/ABS | 30 ESTRIAS

045 TM512399 RUEDA TRASERA

CHEVROLET
CAMARO 3.6L ESTÁNDAR 10-15
CAMARO 6.2L 10-15

CADILLAC
CTS 15-19



5 BIRLOS M14X1.5 mm | C/ABS | 33 ESTRIAS

046 TM512404 RUEDA TRASERA

PONTIAC
VIBE AWD 4X4 09-10



5 BIRLOS M12X1.5 mm | S/ABS | 26 ESTRIAS

047 TM512438 RUEDA TRASERA

CHEVROLET
SONIC 12-17
TRAX 13-16

BUICK
ENCORE 13-19





5 BIRLOS M12X1.5 mm	C/ABS	-

048 TM512440 RUEDA TRASERA

CHEVROLET
CAPTIVA SPORT 4X2 12-15
CAPTIVA SPORT 4X4 12-15
EQUINOX 15-17

GMC
TERRAIN 10-17

PONTIAC
TORRENT 4X2 07-09
TORRENT 4X4 07-09





5 BIRLOS M14X1.5 mm	C/ABS	30 ESTRIAS

049 TM512441 RUEDA TRASERA

CHEVROLET
CORVETTE 09-13

CADILLAC
XLR 09





5 BIRLOS M12X1.5 mm	C/ABS	30 ESTRIAS

050 TM512447 RUEDA TRASERA

CHEVROLET
VOLT 11-12

BUICK
VERANO 12





5 BIRLOS M12X1.5 mm	C/ABS	-

051 TM512507 RUEDA TRASERA

CHEVROLET
CRUZE 11-16





RIN 16"

5 BIRLOS M12X1.5 mm	C/ABS	-

052 TM512508 RUEDA TRASERA

CHEVROLET
CRUZE 13-16
VOLT 13-15

BUICK
VERANO 13-16





5 BIRLOS M12X1.5 mm	C/ABS	-

053 TM512512 RUEDA TRASERA

PONTIAC
VIBE AWD 03-06





5 BIRLOS M12X1.5 mm	S/ABS	26 ESTRIAS

054 TM512515 RUEDA TRASERA

CHEVROLET
SONIC 12-17





4 BIRLOS M12X1.5 mm	C/ABS	-

055 TM512533 RUEDA TRASERA

CHEVROLET
CITY EXPRESS 15-18



5 BIRLOS M12X1.25 mm | C/ABS | -

056 TM512572 RUEDA TRASERA

CHEVROLET
SONIC RS 1.4L 14-16
TRAX 17-20

BUICK
ENCORE 1.4L 17-23



5 BIRLOS M12X1.5 mm | C/ABS | -

057 TM512575 RUEDA TRASERA

CHEVROLET
MALIBU 16-19

BUICK
LACROSSE 17-19
ENVISION 18
REGAL SPORTBACK 18-20



5 BIRLOS M12X1.5 mm | C/ABS | -

058 TM512586 RUEDA TRASERA

CHEVROLET
SPARK 1.4L ELECTRICO 16



4 BIRLOS M12X1.5 mm | C/ABS | -

059 TM512587 RUEDA TRASERA

CHEVROLET
SPARK 1.4L 16-21



NUEVA GENERACIÓN

4 BIRLOS M12X1.5 mm | C/ABS | -

060 TM512589 RUEDA TRASER

CHEVROLET
CRUZE 16-18



5 BIRLOS M12X1.5 mm | C/ABS | -

061 TM512590 RUEDA TRASERA

CHEVROLET
VOLT 16-20
VOLT EV 17-18



5 BIRLOS M12X1.5 mm | C/ABS | -

062 TM513011 RUEDA DELANTERA

OLDSMOBILE
CUTLASS 82-89
CITATION 80-86

CHEVROLET
CELEBRITY 81-86

BUICK
CENTURY 82-90

PONTIAC
FIERO 84-88
6000 82-89
SKYLARK 80-85
OMEGA 80-84
PHOENIX 80-84

ROTOR 9.68"



5 BIRLOS M12X1.5 mm | S/ABS | 33 ESTRIAS

063 TM512593 — RUEDA DEL/TRA

DELANTERA
GMC
ACADIA 17-23

CHEVROLET
TRAVERSE 18-23
BLAZER 19-25

BUICK
ENCLAVE 18-23

CADILLAC
XT5 17-25

TRASERA
GMC
ACADIA AWD 17-23

CHEVROLET
TRAVERSE 18-23
BLAZER 19-25

BUICK
ENCLAVE 18-23

CADILLAC
XT5 17-25



6 BIRLOS M14X1.5 mm | C/ABS | 33 ESTRIAS

064 TM513012 — RUEDA TRASERA

CHEVROLET
BERETTA 87-91
CAVALIER 80-05
CITATION 80-91

BUICK
SKYHAWK 82-89
SKYLARK 80-91
SOMERSET 85-87

OLDSMOBILE
FIRENZA 82-88
CUTLASS 80-91
OMEGA 80-84

PONTIAC
J2000 82-85
PHOENIX 80-84
SUNBIRD 86-91
SUNFIRE 02-05
TEMPEST 87-91
GRAND AM 85-91



5 BIRLOS M12X1.5 mm | S/ABS | -

065 TM513013 — RUEDA DELANTERA

CHEVROLET
S10 83-90
S10 BLAZER 83-94
S15 83-94
CORVETTE 84-96

GMC
SAFARI 4X4 83-94
S15-JIMMY 83-90

BUICK
RIVERA 79-85

CADILLAC
SEVILLE 80-85
ELDORADO 79-85

OLDSMOBILE
TORNADO 79-85
CORVETTE 84-96



5 BIRLOS M12X1.5 mm | S/ABS | 27 ESTRIAS

066 TM513016 — RUEDA DELANTERA

DELANTERA
CHEVROLET
CELEBRITY 83-90
LUMINA 90-96

BUICK
CENTURY 83-93

OLDSMOBILE
CUTLASS 82-93
SILHOUETTE 90-91
TORONADO 86-88

PONTIAC
6000 83-91

DELANTERA
PONTIAC
BONNEVILLE 87-91
TRANS SPORT 90-91

TRASERA
PONTIAC
6000 83-91



5 BIRLOS M12X1.5 mm | S/ABS | 27 ESTRIAS

067 TM513018 — RUEDA TRASERA

CHEVROLET
CELEBRITY 83-90
LUMINA 90-01

BUICK
ELECTRA 85-90
LESABRE 86-92
REGAL 86-93
RIVIERA 86-90
CENTURY 83-03

OLDSMOBILE
88 92 98 85-90
CUTLASS 83-93

PONTIAC
6000 85-91
BONNEVILLE 87-91
GRAND PRIX 88-96



5 BIRLOS M12X1.5 mm | S/ABS | -

068 TM513017 — RUEDA DELANTERA

CHEVROLET
CAVALIER 92-05
BERETTA 87-96
CORSICA 87-96

PONTIAC
SUNFIRE 92-05



5 BIRLOS M12X1.5 mm | S/ABS | 33 ESTRIAS

069 TM513044 — RUEDA DELANTERA

CHEVROLET
LUMINA MINIVAN 90-01
MONTE CARLO 95-99

BUICK
REGAL 88-95

PONTIAC
GRAN PRIX 88-96

OLDSMOBILE
CUTLASS 91-96



5 BIRLOS M12X1.5 mm | S/ABS | 33 ESTRIAS

070 TM513059 — RUEDA DELANTERA

OLDSMOBILE
TORONADO 89-91

BUICK
RIVERA 89-91

CADILLAC
ELDORADO 89-91
SEVILLE 89-91



5 BIRLOS M12X1.5 mm | S/ABS | 33 ESTRIAS

071 TM513061 — RUEDA DELANTERA

CHEVROLET
BLAZER 95-97
S-10 90-97

GMC
JIMMY 90-97
S15 JIMMY 90-91
SONOMA 91-97

OLDSMOBILE
SILHOUETTE 92-96
TYPHOON 4X4 92-93



5 BIRLOS M12X1.5 mm | C/ABS | 27 ESTRIAS

072 TM513085 — RUEDA DELANTERA

CHEVROLET
CORVETTE 91-96



5 BIRLOS M12X1.5 mm | C/ABS | -

073 TM513090 — RUEDA DELANTERA

CHEVROLET
CAMARO Z28 93-02
AVANTI II 01-03

PONTIAC
FIREBIRD 93-02



5 BIRLOS M12X1.5 mm | C/ABS | -

074 TM513087 — RUEDA DELANTERA

CHEVROLET
LUMINA MINIVAN 92-96

BUICK
PARK AVENUE 91-96
CENTURY 91-96

OLDSMOBILE
CUTLASS 94-96
AURORA 92-96
SILHOUETTE 92-96

CADILLAC
60 SPECIAL 93
DEVILLE 93-95
ELDORADO 92-96
FLEETWOOD 92
SEVILLE 92-96



HORQUILLA SIN ROSCA

5 BIRLOS M12X1.5 mm | C/ABS | 33 ESTRIAS

075 TM513121 — RUEDA DEL/TRA

DELANTERA
BUICK
CENTURY 97-02
PARK AVENUE 97-01
LESABRE 00-01
REGAL 97-01
RIVERA 97-99

CHEVROLET
IMPALA 00-01
MONTE CARLO 97-01
VENTURE 4X2 97-05

OLDSMOBILE
SILHOUETTE 97-01

DELANTERA
PONTIAC
BONNEVILLE 01-05
GRAND PRIX 97-03
MONTANA 99-01
TRANS SPORT 90-91

TRASERA
BUICK
RENDEZVOUS AWD 02-06

CHEVROLET
VENTURE 91-01

OLDSMOBILE
SILHOUETTE AWD 02-04

TRASERA
PONTIAC
AZTEK 4X4 01-05
MONTANA 01-04



5 BIRLOS M12X1.5 mm | C/ABS | 33 ESTRIAS

076 TM513124 — RUEDA DELANTERA

CHEVROLET
BLAZER 98-05
S-10 97-04

OLDSMOBILE
BRAVADA 4X4 97-01



5 BIRLOS M12X1.5 mm | C/ABS | 27 ESTRIAS

077 TM513137 — RUEDA DELANTERA

CHEVROLET
MALIBU 97-03
CLASSIC 04-05

PONTIAC
GRAND AM 90-05

OLDSMOBILE
ALERO 99-04
CUTLASS 97-99



5 BIRLOS M12X1.5 mm | C/ABS | 30 ESTRIAS

078 TM513139 — RUEDA DELANTERA

CHEVROLET
CORVETTE 97-08

CADILLAC
XLR 04-08



5 BIRLOS M12X1.5 mm | C/ABS | -

079 TM513160 — RUEDA DELANTERA

CHEVROLET
IMPALA 00-05
MALIBU 97-03
MONTE CARLO 03-05
VENTURE 03-05

BUICK
CENTURY 03
REGAL 03-04

PONTIAC
MONTANA 03-05



5 BIRLOS M12X1.5 mm | S/ABS | 33 ESTRIAS

080 TM513179 — RUEDA DELANTERA

BUICK
ALLURE 05-10
CENTURY 03-05
LESABRE 01-05
PARK AVENUE 01-05
REGAL 01-04
RENDEZVOUS 02
TERRAZA 05

CHEVROLET
IMPALA LIMITED 14-16
IMPALA 02-13
MONTE CARLO 01-07
UPLANDER 05
GRAND PRIX 01-03

CHEVROLET
SILHOUETTE 01-04
MONTE CARLO 01-07

CADILLAC
DTS 06-11
ELDORADO 01-02
DEVILLE 02-04
SEVILLE 01-04

PONTIAC
BONNEVILLE 01-05
GRAND PRIX 01-08
MONTANA 05



5 BIRLOS M12X1.5 mm | C/ABS | 33 ESTRIAS

081 TM513186 — RUEDA DELANTERA

CADILLAC
CTS 03-07
STS 05-11



5 BIRLOS M12X1.5 mm | C/ABS | -

082 TM513187 — RUEDA DELANTERA

CHEVROLET
VENTURE 02-04

PONTIAC
AZTEK 01-05

OLDSMOBILE
SILHOUETTE 02-04



5 BIRLOS M12X1.5 mm | C/ABS | 33 ESTRIAS

083 TM513188 — RUEDA DELANTERA

CHEVROLET
TRAIL BLAZER 01-09
SSR 03-06

GMC
ENVOY 02-06

OLDSMOBILE
BRAVADA 02-04



6 BIRLOS M12X1.5 mm | C/ABS | 27 ESTRIAS

084 TM513189 — RUEDA DELANTERA

CHEVROLET
EQUINOX LS 05-08
EQUINOX LT 05-08

PONTIAC
TORRENT 06

SATURN
VUE 02-07



5 BIRLOS M12X1.5 mm | C/ABS | 33 ESTRIAS

085 TM513190 — RUEDA DELANTERA

CHEVROLET
EQUINOX LS 05-08
EQUINOX LT 05-08

PONTIAC
TORRENT 06

SATURN
VUE 02-07



5 BIRLOS M12X1.5 mm | S/ABS | 33 ESTRIAS

086 TM513191 — RUEDA DELANTERA

CHEVROLET
VECTRA 1.8L 03-06
VECTRA 2.0L 03-06

CADILLAC
BLS 06-08

SAAB
9-3 03-12



5 ROSCAS M12X1.5 mm | C/ABS | 30 ESTRIAS

087 TM513192 RUEDA DELANTERA

SAAB
9-5 02-10





5 ROSCAS M12X1.5 mm | C/ABS | 30 ESTRIAS

088 TM513193 RUEDA DELANTERA

CHEVROLET
LUV 01
TRACKER 01-08





5 BIRLOS M12X1.25 mm | C/ABS | 41 mm

089 TM513197 RUEDA DEL/TRA

DELANTERA
CADILLAC
CTS 03-07
SRX 04-09
STS 4X2 05-11

TRASERA
CHEVROLET
UPLANDER 06-09

PONTIAC
MONTANA 06-09

BUICK
TERRAZA FWD 06-07





6 BIRLOS M12X1.5 mm | C/ABS | -

090 TM513198 RUEDA DELANTERA

CADILLAC
SRX 04-09





6 BIRLOS M12X1.5 mm | C/ABS | 30 ESTRIAS

091 TM513199 RUEDA DELANTERA

BUICK
ALLURE 05-09
LACROSSE 05-09
LUCERNE 06-11
TERRAZA 05

CHEVROLET
IMPALA 05-11
MONTE CARLO 05-07
UPLANDER 05

PONTIAC
BONNEVILLE GXP 04-05
BONNEVILLE SLE 04-05
GRAND PRIX 04-08

PONTIAC
MONTANA Sv6 05

SATURN
RELAY-2 05
RELAY-3 05





5 BIRLOS M12X1.5 mm | C/ABS | 33 ESTRIAS

092 TM513200 RUEDA DELANTERA

CHEVROLET
BLAZER 4X2 98-05





5 BIRLOS M12X1.5 mm | C/ABS | -

093 TM513203 RUEDA DELANTERA

PONTIAC
AZTEK 03-05
GRAND PRIX 05-08

CHEVROLET
MONTANA 03-05
VENTURE 03-05
IMPALA 00-08
MONTE CARLO 00-07

BUICK
ALLURE 05
CENTURY 03-05
CENTURY LTD 03-05
REGAL 03-04
RENDEZVOUS 03-07





5 BIRLOS M12X1.5 mm | S/ABS | 33 ESTRIAS

094 TM513204 RUEDA DELANTERA

CHEVROLET
COBALT 05-10

PONTIAC
G4 05
G5 05-10
PURSUIT 05-06

SATURN
ION 03-07



4 BIRLOS M12X1.5 mm | C/ABS | 33 ESTRIAS

095 TM513205 RUEDA DELANTERA

CHEVROLET
COLBAT 05-10

PONTIAC
G4 05
G5 07-10
PURSUIT 05-06

SATURN
ION 03-07



4 BIRLOS M12X1.5 mm | S/ABS | 33 ESTRIAS

096 TM513206 RUEDA DELANTERA

CHEVROLET
HHR 06-09
COBALT SS 05-09

PONTIAC
G4 05-06
G5 07-10
PURSUIT 05-06

SATURN
ION 03-07



5 BIRLOS M12X1.5 mm | C/ABS | 33 ESTRIAS

097 TM513214 RUEDA DELANTERA

CHEVROLET
HHR 08-10
SS MALIBU 04-12
COBALT 2.0L 08-10

PONTIAC
G6 05-09

SATURN
AURA 07-09



5 BIRLOS M12X1.5 mm | C/ABS | 30 ESTRIAS

098 TM513215 RUEDA DELANTERA

CHEVROLET
MALIBU 04-08

PONTIAC
G6 05-09



5 BIRLOS M12X1.5 mm | S/ABS | 30 ESTRIAS

099 TM513236 RUEDA DEL/TRA

CHEVROLET
UPLANDER 4X2 06-09
UPLANDER 4X4 06-09

PONTIAC
MONTANA SV6 4X2 06-09
MONTANA SV6 4X4 06-09

SATURN
RELAY 4X2 06-07
RELAY 4X4 06-07

BUICK
TERRAZA 4X2 06-07
TERRAZA 4X4 06-07



6 BIRLOS M12X1.5 mm | C/ABS | 33 ESTRIAS

100 TM513237 RUEDA DELANTERA

CHEVROLET
HHR 06-11



5 BIRLOS M12X1.5 mm | S/ABS | 33 ESTRIAS

101 TM513238 RUEDA DELANTERA

CHEVROLET
STS 05-11



5 BIRLOS M12X1.5 mm | C/ABS | 30 ESTRIAS

102 TM513276 RUEDA DELANTERA

CHEVROLET
EQUINOX 07-09
CAPTIVA SPORT 12-15

PONTIAC
TORRENT 07-09

SATURN
VUE 07-09



5 BIRLOS M12X1.5 mm | C/ABS | 30 ESTRIAS

103 TM513277 RUEDA DEL/TRA

CHEVROLET
TRAVERSE 09-17

GMC
ACADIA 06-17

BUICK
ENCLAVE 08-17

SATURN
OUTLOOK 07-10



6 BIRLOS M14X1.5 mm | C/ABS | 33 ESTRIAS

104 TM513279 RUEDA DELANTERA

CADILLAC
STS 05-11



6 BIRLOS M12X1.5 mm | C/ABS | 30 ESTRIAS

105 TM513281 RUEDA DEL/TRA

CHEVROLET
CAMARO 12-15

CADILLAC
CTS 6.2L 12-14



5 BIRLOS M14X1.5 mm | C/ABS | 33 ESTRIAS

106 TM513282 RUEDA DEL/TRA

DELANTERA
CHEVROLET
CAMARO 3.6L 10-15
IMPALA 18-19

CADILLAC
CTS 08-19
XT5 18-19

TRASERA
CHEVROLET
CAMARO 3.6L 10-15
IMPALA 18-23

CADILLAC
CTS 08-19
XT5 18-19



5 BIRLOS M14X1.5 mm | C/ABS | 30 ESTRIAS

107 TM513289 RUEDA DEL/TRA

CADILLAC
SRX 10-16

SAAB
9-4X 11



6 BIRLOS M4X1.5 mm | C/ABS | 30 ESTRIAS

108 TM513288 RUEDA DEL/TRA

DELANTERA
CHEVROLET
EQUINOX 10-17
MALIBU 13-15
IMPALA 14-20

GMC
TERRAIN 10-17

BUICK
LACROSSE 10-16
REGAL 11-17

CADILLAC
CTS 15-20
XTS 13-17

DELANTERA
SAAB
9-5 10-11

TRASERA
CHEVROLET
MALIBU 13-15
IMPALA 14-17

BUICK
ALLURE 10
LACROSSE 10-16
REGAL 11-17

TRASERA
CADILLAC
XTS 13-17

SAAB
9-5 10-11



5 BIRLOS M14X1.5 mm | C/ABS | 30 ESTRIAS

109 TM513304 RUEDA DEL/TRA

CHEVROLET
CORVETTE 4X4 09-13



5 BIRLOS M12X1.5 mm | C/ABS | 33 ESTRIAS

110 TM513315 RUEDA DELANTERA

CHEVROLET
CRUZE 10-16
CRUZE LIMITED 16



RIN 15"

5 BIRLOS M12X1.5 mm | C/ABS | 33 ESTRIAS

111 TM513316 RUEDA DELANTERA

CHEVROLET
CRUZE 2.0L 14-16
VOLT 11-15

BUICK
VERANO 12-17
CASCADA 16-17

CADILLAC
ATS 2.0L 13-17
ATS 2.5L 13-17
ATS 3.0L 13-17



CRUZE 2.0L RIN 16"

5 BIRLOS M12X1.5 mm | C/ABS | 30 ESTRIAS

112 TM513378 RUEDA DELANTERA

CHEVROLET
CORVETTE 14-19



5 BIRLOS M12X1.5 mm | C/ABS | -

113 TM513380 RUEDA DELANTERA

CADILLAC
ATS 2.0L 13-19
ATS 3.6L RWD 13-19



5 BIRLOS M12X1.5 mm | C/ABS | -

114 TM513396 RUEDA DELANTERA

CHEVROLET
CAMARO 16-24



5 BIRLOS M14X1.5 mm | C/ABS | -

115 TM513398 RUEDA DEL/TRA

DELANTERA
CHEVROLET
MALIBU 2.0T 1.5L 16-20

BUICK
ENVISION 2.0T 16-20
LACROSSE 17-19
REGAL SPORTBACK 18-19
REGAL TOUR X 18-19

TRASERA
BUICK
ENVISION 16-20
LACROSSE 17-19
REGAL SPORTBACK 18-19
REGAL TOUR X 18-19



5 BIRLOS M12X1.5 mm | C/ABS | 30 ESTRIAS

116 TM513401 RUEDA DELANTERA

CHEVROLET
CAMARO 18-23

BUICK
ENVISION 19-20

CADILLAC
ATS 16-19
CTS 16-19



5 BIRLOS M14X1.5 mm | C/ABS | -

117 TM513403 RUEDA DELANTERA

CHEVROLET
VOLT 16-17
VOLT EV 17-18



5 BIRLOS M12X1.5 mm | C/ABS | 33 ESTRIAS

118 TM513408 RUEDA DELANTERA

CHEVROLET
CRUZE 16-18



5 BIRLOS M12X1.5 mm | C/ABS | 33 ESTRIAS

119 TM513441 RUEDA TRASERA

CHEVROLET
EQUINOX 18-21

GMC
TERRAIN 18-21



5 BIRLOS M12X1.5 mm | C/ABS | -

120 TM515001 RUEDA DELANTERA

CHEVROLET
C1500 88-91
K1500 88-91
K2500 4X4 88-94
BLAZER 4X4 92-94

GMC
YUKON 4X4 92-94



A.H. 56 mm

6 BIRLOS M14X1.5 mm | S/ABS | 33 ESTRIAS

121 TM515002 RUEDA DELANTERA

CHEVROLET
C1500 88-91
K1500 LIGHT DUTY 88-91



A.H. 51 mm

6 BIRLOS M14X1.5 mm | S/ABS | 33 ESTRIAS

122 TM515005 RUEDA DELANTERA

CHEVROLET
ASTRO VAN 90-94

GMC
SAFARI VAN 4X4 90-94



5 BIRLOS 1/2" - 20 UNF | C/ABS | 33 ESTRIAS

123 TM515016 RUEDA DEL/DER

CHEVROLET
SUBURBAN 4X4 95



8 BARRENOS | C/ABS | 33 ESTRIAS

124 TM515018 RUEDA DELANTERA

CHEVROLET
SUBURBAN 92-94
K2500 88-94
K3500 4X4 88-94



8 BARRENOS | S/ABS | 33 ESTRIAS

125 TM515019 RUEDA DELANTERA

CHEVROLET
ASTRO 4X4 95-02

GMC
SAFARI 95-02



5 BIRLOS 1/2" - 20 UNF | C/ABS | 33 ESTRIAS

126 TM515024 RUEDA DELANTERA

CHEVROLET
C1500 99-00
SILVERADO 2500 95
K1500 95-99
K2500 95
TAHOE 4X4 95-00

GMC
YUKON 4X4 95-00

CADILLAC
ESCALADE 4X4 99-00



6 BIRLOS M14X1.5 mm | C/ABS | 33 ESTRIAS

127 TM515036 RUEDA DELANTERA

CADILLAC
ESCALADE ESV4X4 02-06
EXT 4X4 02-06

CHEVROLET
AVALANCHE 1500 4X4 01-06
C1500 4X4 01-03
H1500 4X4 01-04
SILVERADO 1500 99-07
SILVERADO 2500 4X4 99-07
SUBURBAN 1500 4X4 00-06
TAHOE 4X4 00-06

GMC
SIERRA 1500 4X4 99-07
YUKON 4X4 00-06



6 BIRLOS M14X1.5 mm | C/ABS | 33 ESTRIAS

128 TM515037 RUEDA DELANTERA

CHEVROLET
K3500 4X4 88-94



8 BARRENOS | S/ABS | 33 ESTRIAS

129 TM515041 RUEDA DELANTERA

CHEVROLET
C3500 96-00
K1500 95-99
K2500 96-00
K3500 4X4 96-00



8 BARRENOS | C/ABS | 33 ESTRIAS

130 TM515044 RUEDA DELANTERA

CHEVROLET
ASTRO 03-05

GMC
SAFARI 4X2 03-05



6 BIRLOS M14X1.5 mm | C/ABS | -

131 TM515048 RUEDA DELANTERA

CHEVROLET
K1500 96-99
K2500 96-00
K3500 96-00
SILVERADO 2500 99-02
TAHOE 96-99

GMC
YUKON 4X4 96-99



8 BARRENOS | C/ABS | 33 ESTRIAS

132 TM515053 RUEDA DELANTERA

CHEVROLET
SUBURBAN 00-06
SILVERADO 1500 00-07
SILVERADO 2500 00-06
TAHOE 95-00
K1500 4X2 AVALANCHE 1500 02-03

CADILLAC
ESCALADE 4X2 02-06

GMC
SAVANA 03-13
YUKON 4X2 95-00



6 BIRLOS M14X1.5 mm | C/ABS | -

133 TM515054 RUEDA DELANTERA

CHEVROLET
SILVERADO 1500 98-06
SILVERADO 2500 99-06
SUBURBAN 00-06
AVALANCHE 1500 4X2 02-06
EXPRESS 1500 4X2 03-20
EXPRESS 2500 4X2 03-05
TAHOE 00-06

GMC
SAVANA 1500 03-13
SAVANA 2500 03-05
YUKON 00-06
YUKON 1500 4X2 00-06
SIERRA 1500 4X2 99-06





6 BIRLOS M14X1.5 mm | C/ABS | -

134 TM515058 RUEDA DELANTERA

CHEVROLET
SILVERADO 1500 01-07
SILVERADO 2500 99-06
SILVERADO 2500 HD 00-04
SIERRA 2500 99-05
AVALANCHE 02-06

HUMMER
H2 03-09

GMC
YUKON 4X4 99-06





8 BIRLOS M14X1.5 mm | C/ABS | 33 ESTRIAS

135 TM515059 RUEDA DELANTERA

CHEVROLET
EXPRESS 2500 03-22
EXPRESS 3500 03-22

GMC
SAVANA 2500 03-22
SAVANA 3500 03-22
4500 4X2 09-15





8 BIRLOS M14X1.5 mm | C/ABS | -

136 TM515060 RUEDA DELANTERA

CHEVROLET
EXPRESS 3500 03-17
SAVANA 3500 4X2 03-15
EXPRESS 4500 09-15
SAVANA 4500 4X2 09-15





8 BIRLOS M14X1.5 mm | C/ABS | -

137 TM515071 RUEDA DELANTERA

CHEVROLET
SILVERADO 1500 4X2 05-07

GMC
SIERRA 1500 4X2 05-07





6 BIRLOS M14X1.5 mm | C/ABS | -

138 TM515085 RUEDA DELANTERA

CHEVROLET
SUBURBAN 2500 99-00
SILVERADO 2500 4X2 99-00

GMC
SIERRA 2500 99-00
YUKON XL 2500 4X2 99-00





8 BIRLOS M14X1.5 mm | C/ABS | -

139 TM515086 RUEDA DELANTERA

CHEVROLET
SILVERADO 1500 01-07
SILVERADO 2500 01-07
AVALANCHE 2500 02-06
SUBURBAN 2500 01-06

GMC
SIERRA 1500HD 01-07
2500 01-07
YUKON XL 2500 4X2 01-06
YUKON XL 2500 4X4 01-06





8 BIRLOS M14X1.5 mm | C/ABS | 33 ESTRIAS

140 TM515087 RUEDA DELANTERA

CHEVROLET
MICRO SILVERADO 3500 01-07
SIERRA 3500 4X2 01-07





8 BIRLOS M14X1.5 mm | C/ABS | -

141 TM515087T — RUEDA DELANTERA

CHEVROLET
MICRO SILVERADO 3500 01-07

GMC
SIERRA 3500 4X2 C / TAPA 01-07

DISEÑO ORIGINAL



8 BIRLOS M14X1.5 mm | C/ABS | -

142 TM515088 — RUEDA DELANTERA

CHEVROLET
SILVERADO 3500 01-07
C3500 4X4 07

GMC
SIERRA 3500 01-07



8 BIRLOS M14X1.5 mm | C/ABS | 33 ESTRIAS

143 TM515091 — RUEDA DEL/IZQ

CHEVROLET
ASTRO 03-05



6 BIRLOS M14X1.5 mm | C/ABS | 33 ESTRIAS

144 TM515092 — RUEDA DEL/DER

CHEVROLET
ASTRO 03-05



6 BIRLOS M14X1.5 mm | C/ABS | 33 ESTRIAS

145 TM515093 — RUEDA DELANTERA

HUMMER
H3 06-08



6 BIRLOS M12X1.5 mm | C/ABS | 33 ESTRIAS

146 TM515096 — RUEDA DELANTERA

CHEVROLET
SILVERADO 1500 07-13
SUBURBAN 1500 07-13
CHEYENNE 07-13
AVALANCHE 07-13
TAHOE 07-14

CADILLAC
ESCALADE 07-14

GMC
SIERRA 1500 07-13
YUKON 4X4 07-14



6 BIRLOS M14X1.5 mm | C/ABS | 33 ESTRIAS

147 TM515097 — RUEDA DELANTERA

CHEVROLET
SILVERADO 1500 07-13
SUBURBAN 1500 07-14
ESCALADE 07-14
AVALANCHE 07-13
TAHOE 07-14
CHEYENNE 07-13

GMC
SIERRA 1500 07-13
YUKON 4X2 07-14
YUKON XL 4X2 07-14



6 BIRLOS M14X1.5 mm | C/ABS | -

148 TM515098 — RUEDA DELANTERA

CHEVROLET
SILVERADO 2500HD 07-13
SILVERADO 3500HD 07-14
SUBURBAN 2500 07-13

GMC
SIERRA 2500HD 07-10
SIERRA 3500HD 07-10
YUKON XL 2500 07-13

HUMMER
H2 4x4 08-09



8 BIRLOS M14X1.5 mm | C/ABS | 33 ESTRIAS

149 TM515099 RUEDA DELANTERA

CHEVROLET
SILVERADO HD 3500 07-14

GMC
SIERRA HD 3500 4X2 07-13
SIERRA HD 3500 4X4 07-13



8 BIRLOS M14X1.5 mm | C/ABS | 33 ESTRIAS

150 TM515104 RUEDA DEL/IZQ

CHEVROLET
COLORADO 04-08

GMC
CANYON 4X2 04-08



PARA Z85 HD SUSPENSION FW315

6 BIRLOS M12X1.5 mm | C/ABS | -

151 TM515105 RUEDA DEL/DER

GMC
CANYON 4X2 04-08



PARA Z85 HD SUSPENSION FW320

6 BIRLOS M12X1.5 mm | C/ABS | -

152 TM515106 RUEDA DEL/IZQ

GMC
CANYON 4X2 04-08



6 BIRLOS M12X1.5 mm | C/ABS | -

153 TM515107 RUEDA DEL/DER

GMC
CANYON 4X2 04-08



6 BIRLOS M12X1.5 mm | C/ABS | -

154 TM515108 RUEDA DEL/IZQ

GMC
CANYON 4X2 04-08



PARA Z71 SUSPENSION FW318

6 BIRLOS M12X1.5 mm | C/ABS | -

155 TM515109 RUEDA DEL/DER

GMC
CANYON 4X2 04-08



PARA Z71 SUSPENSION FW296

6 BIRLOS M12X1.5 mm | C/ABS | -

156 TM515110 RUEDA DEL/IZQ

GMC
CANYON 4X4 04-08



6 BIRLOS M12X1.5 mm | C/ABS | 27 ESTRIAS

157 TM515111 RUEDA DEL/DER

GMC
CANYON 4X4 04-08



6 BIRLOS M12X1.5 mm | C/ABS | 27 ESTRIAS

158 TM515120 RUEDA DELANTERA

GMC
CANYON 4X2 09-12



6 BIRLOS M12X1.5 mm | C/ABS | -

159 TM515121 RUEDA DELANTERA

GMC
CANYON 4X4 09-12



6 BIRLOS M12X1.5 mm | C/ABS | 27 ESTRIAS

160 TM515144 RUEDA DELANTERA

CHEVROLET
SILVERADO 2500 HD 11-18
SILVERADO 3500 HD 11-18

GMC
SIERRA 2500 HD 11-18
SIERRA 3500 HD 4X4 11-19



8 BIRLOS M14X1.5 mm | C/ABS | 36 ESTRIAS

161 TM515145 RUEDA DELANTERA

CHEVROLET
SILVERADO 2500 HD 11-18
SILVERADO 3500 HD 11-18

GMC
SIERRA 2500 HD 11-16
SIERRA 3500 HD 4X4 11-18



8 BIRLOS M14X1.5 mm | C/ABS | 36 ESTRIAS

162 TM515147 RUEDA DELANTERA

CHEVROLET
SILVERADO 2500 HD 11-18
SILVERADO 3500 HD 11-18
SIERRA 2500 HD 11-19
SIERRA 3500 HD 4X2 11-19



8 BIRLOS M14X1.5 mm | C/ABS | -

163 TM515159 RUEDA DELANTERA

CHEVROLET
SILVERADO 1500 4X2 14-18
SUBURBAN 1500 15-20
CHEYENNE 14-18
TAHOE 4X2 15-20

GMC
SIERRA 15000 4X2 14-18
YUKON XL1500 4X2 14-20

CADILLAC
ESCALADE 4X2 15-20



6 BIRLOS M14X1.5 mm | C/ABS | -

164 TM515160 RUEDA DELANTERA

CHEVROLET
SILVERADO 1500 4X4 14-18
SUBURBAN 1500 4X4 14-20
SIERRA 1500 4X4 14-18
CHEYENNE 14-18
TAHOE 4X4 15-20

GMC
YUKON XL 1500 4X4 14-20

CADILLAC
ESCALADE 4X4 15-20
ESCALADE XTS 4X4 TRASERA 13-18

PARA ESCALADE XTS 4X4 TRASERA



6 BIRLOS M14X1.5 mm | C/ABS | 33 ESTRIAS

165 TM515167 RUEDA DELANTERA

CHEVROLET
COLORADO 3.6L 13-22

GMC
CANYON 4X4 3.6L 13-22



6 BIRLOS M14X1.5 mm | C/ABS | 33 ESTRIAS

166 TM515168 RUEDA DELANTERA

CHEVROLET
COLORADO 2.5L 13-22
COLORADO 3.6L 13-22

GMC
CANYON 2.5L 13-22
CANYON 4X2 3.6L 13-22



6 BIRLOS M14X1.5 mm | C/ABS | -

167 TM518507 RUEDA DELANTERA

CHEVROLET
PRIZM 93-02



4 BIRLOS M12X1.5 mm | S/ABS | 26 ESTRIAS

168 TM518513 RUEDA DELANTERA

SATURN
SC 91-92
SC1 93
SC2 93
SL 91-93
SL1 91-93
SL2 91-93
SW1 93
SW2 93



4 BIRLOS M12X1.5 mm | S/ABS | 31 ESTRIAS

169 TM518514 RUEDA DELANTERA

SATURN
SC1 94-02
SC2 94-02
SL 94-02
SL1 94-02
SL2 94-02
SW1 94-99
SW2 94-01



4 BIRLOS M12X1.5 mm | S/ABS | 33 ESTRIAS

170 TM541005 RUEDA TRASERA

CHEVROLET
SILVERADO 1500 01-04
SUBURBAN 1500 02-06
TAHOE 02-06

GMC
SIERRA 1500 02-05
YUKON 02-05
YUKON XL 1500 02-05

CADILLAC
ESCALADE 02-06



6 BIRLOS M14X1.5 mm | S/ABS | 37 ESTRIAS

171 TM541006 RUEDA TRASERA

CHEVROLET
SILVERADO 1500 02-07
SILVERADO 1500HD 02-07
SILVERADO 2500 03-05
SILVERADO 2500HD 03-05
SIERRA 1500 03-05
SIERRA 1500HD 03-05
SIERRA 2500 03-05
SIERRA 2500HD 03-05

GMC
YUKON XL 2500 03-05



8 BIRLOS M14X1.5 mm | S/ABS | 37 ESTRIAS

172 TM541009 RUEDA TRASERA

CHEVROLET
AVEO 08-17
SPARK 1.2L 11-17
BEAT 18-21

PONTIAC
G3 06-10



4 BIRLOS M12X1.5 mm | C/ABS | 25 mm

173 TM550313 RUEDA DELANTERA

HUMMER
H3 09-10
H3T 09-10





6 BIRLOS M12X1.5 mm | C/ABS | 33 ESTRIAS

174 TM590023 RUEDA DELANTERA

GMC
CANYON 4X4 04-08





6 BIRLOS M12X1.5 mm | C/ABS | 27 ESTRIAS

175 TM590061 RUEDA DELANTERA

GMC
CANYON 4X2 04-08





6 BIRLOS M12X1.5 mm | C/ABS | -

176 TM620301 RUEDA DELANTERA

CHEVROLET
SILVERADO 2500 HD 11-18
SILVERADO 3500 HD 11-18

GMC
SIERRA 2500 HD 11-18
SIERRA 3500 HD 11-18
YUKON XL 2500 4X2 11-18





8 BIRLOS M14X1.5 mm | C/ABS | -

177 TM620303 RUEDA DELANTERA

CHEVROLET
SILVERADO 2500 HD 11-18
SILVERADO 3500 HD 11-18

GMC
SIERRA 2500 HD 11-18
SIERRA 3500 HD 4X4 11-18





8 BIRLOS M14X1.5 mm | C/ABS | 36 ESTRIAS

178 TM90129572 RUEDA TRASERA

CHEVROLET
CHEVY JOY 94-09
CHEVY MONZA 94-09
CHEVY POP 94-09
CHEVY SWING 94-09
CHEVY PICK-UP 99-03
CHEVY C2 04-12





4 ROSCAS M10X1.25 mm | S/ABS | P/CONICOS

179 TM90157724 RUEDA DELANTERA

CHEVROLET
CHEVY 94-12
PICK UP 99-03





4 ROSCAS M12X1.5 mm | S/ABS | 22 ESTRIAS

180 TM90576767 RUEDA DELANTERA

CHEVROLET
CORSA 02-08
MERIVA 02-08
TORNADO 03-20





4 ROSCAS M12X1.5 mm | S/ABS | 22 ESTRIAS

181 TM9064172 RUEDA TRASERA

CHEVROLET
AVEO 1.5L 18-23



4 BIRLOS M12X1.5 mm | C/ABS | -

182 TM9117620 RUEDA DELANTERA

CHEVROLET
ASTRA 98-05
ZAFIRA 98-05



4 ROSCAS M12X1.5 mm | C/ABS | 33 ESTRIAS

183 TM9117622 RUEDA DELANTERA

CHEVROLET
ASTRA 98-05
ZAFIRA 98-05



5 ROSCAS M12X1.5 mm | C/ABS | 33 ESTRIAS

184 TM93178651 RUEDA DELANTERA

CHEVROLET
ASTRA 06-08



4 ROSCAS M12x1.5 mm | C/ABS | 33 ESTRIAS

185 TM93178652 RUEDA DELANTERA

CHEVROLET
ASTRA 1.8L 06-08
ASTRA 2.0L 06-08
ZAFIRA 06-07



HECHOS EN ALEMANIA CON CONECTOR TIPO HEMBRA

5 ROSCAS M12X1.5 mm | C/ABS | 33 ESTRIAS

186 TM93188477 RUEDA DELANTERA

CHEVROLET
ASTRA 1.8L 06-08
ASTRA 2.0L 06-08
ZAFIRA VAN 06



ASTRA ESPAÑOLA

5 ROSCAS M12X1.5 mm | C/ABS | 33 ESTRIAS

187 TM93303028 RUEDA TRASERA

CHEVROLET
CORSA 02-08



4 ROSCAS M10X1.25 mm | S/ABS | 27 mm

188 TM95492092 RUEDA DELANTERA

CHEVROLET
AVEO 08-17
* SPARK 1.2L 11-17
BEAT 18-21

PONTIAC
G3 06-09



4 BIRLOS M12X1.5 mm | S/ABS | 22 ESTRIAS

189 TM96316757 RUEDA DELANTERA

PONTIAC
MATIZ 04-15



4 BARRENOS	S/ABS	23 ESTRIAS

190 TM96471776 RUEDA TRASERA

CHEVROLET
AVEO 08-17
SPARK 1.2L 11-17
BEAT 18-21

PONTIAC
G3 06-09



"RODAMIENTO DE RODILLOS"

4 BIRLOS M12X1.5 mm	S/ABS	25 mm

191 TM96535151 RUEDA TRA/IZQ

CHEVROLET
SPARK 1.2L 11-17
AVEO 08-17
BEAT 18-21



4 BIRLOS M10X1.25 mm	S/ABS	25 mm

192 TM96535152 RUEDA TRA/DER

CHEVROLET
SPARK 1.2L 11-17
AVEO 08-17
BEAT 18-21



4 BIRLOS M10X1.25 mm	S/ABS	25 mm

193 TM96591235 RUEDA TRASERA

PONTIAC
MATIZ 04-15



4 BIRLOS M8X1.25 mm	S/ABS	P/CONICOS

194 TMHUG0042AB RUEDA TRASERA

CHEVROLET
ASTRA 98-05
VECTRA 99-02
ZAFIRA 99-05

SAAB
9-3 98-05



5 ROSCAS M12X1.5 mm	C/ABS	-

195 TMHUG0048 RUEDA DELANTERA

CHEVROLET
ASTRA 98-05
ZAFIRA 99-05



4 ROSCAS M12X1.5 mm	S/ABS	33 ESTRIAS

196 TMHUG0053C RUEDA DELANTERA

CHEVROLET
ASTRA 98-05
ZAFIRA 99-05



5 ROSCAS M12X1.5 mm	S/ABS	33 ESTRIAS

197 TMHUG0066 — RUEDA TRASERA

CHEVROLET
ASTRA 99-05
ZAFIRA 99-05



5 ROSCAS M12X1.5 mm	S/ABS	-

198 TMHUG0084C — RUEDA TRASERA

CHEVROLET
VECTRA 02-08

SAAB
9-3 02-09



5 ROSCAS M12X1.5 mm	C/ABS	-

199 TMHUG0094 — RUEDA TRASERA

CHEVROLET
ASTRA 06-08
ZAFIRA II 06-07



5 ROSCAS M12X1.5 mm	C/ABS	-

200 TMHUG0108D — RUEDA DELANTERA

CHEVROLET
TORNADO 11-20



4 ROSCAS M12x1.5 mm	C/ABS	-

201 TMHUG0129C — RUEDA TRASERA

CHEVROLET
ASTRA 98-05
MERIVA 03-08
TORNADO 04-10
ZAFIRA 00-05



4 ROSCAS M12X1.5 mm	C/ABS	-

202 TMHUG0129S — RUEDA TRASERA

CHEVROLET
TORNADO 04-10
ASTRA 98-05
MERIVA 03-08
ZAFIRA 00-05



4 ROSCAS M12X1.5 mm	S/ABS	-

203 TMHUG1002 — RUEDA TRASERA

CHEVROLET
CAVALIER 1.5L 18-21



5 BIRLOS M12X1.5 mm	C/ABS	-

204 TMHUG1003 — RUEDA TRASERA

CHEVROLET
CAVALIER 1.5L 18-21



5 BIRLOS M12X1.5 mm	C/ABS	33 ESTRIAS

205 TMHUG3295 RUEDA DELANTERA

CHEVROLET
VECTRA 06-08



5 ROSCAS M12X1.5 mm | C/ABS | 30 ESTRIAS

206 TMHUG3993 RUEDA DELANTERA

CHEVROLET
SILVERADO 4.3L 19-25
SILVERADO 5.3L 19-25
SILVERADO 4X2 2.7L 19-25
SIERRA 4X2 5.3L 19-25
CHEYENNE 4X2 5.3L 19-25
TAHOE 5.3L 21-24
TAHOE 4X2 6.2L 21-24
SUBURBAN 5.3L 21-24



6 BIRLOS M14X1.5 mm | C/ABS | -

207 TMHUG3994 RUEDA DELANTERA

CHEVROLET
SILVERADO 4X4 4.3L 19-25
SIERRA 4X4 19-25
CHEYENNE 4X4 19-25
TAHOE 4X4 6.2L 21-24
SUBURBAN 21-24

GMC
YUKON 21-24



6 BIRLOS M14X1.5 mm | C/ABS | 33 ESTRIAS

208 TMHUG6399 RUEDA DELANTERA

CHEVROLET
* SPARK 1.4L 16-21



NUEVA GENERACIÓN

4 BIRLOS M12X1.5 mm | S/ABS | 25 ESTRIAS

209 TMHUG8388 RUEDA DELANTERA

CHEVROLET
ONIX 20-25



4 BIRLOS M12X1.5 mm | C/ABS | 33 ESTRIAS

210 TMHUG8389 RUEDA TRASERA

CHEVROLET
ONIX 20-25



4 BIRLOS M12X1.5 mm | C/ABS | -

211 TMHUG9779 RUEDA DELANTERA

CHEVROLET
OPTRA 06-10



4 BIRLOS M12X1.5 mm | S/ABS | 33 ESTRIAS

212 TMHUG53390 RUEDA TRASERA

CHEVROLET
TRACKER 1.2L 21-24



5 BIRLOS M12X1.5 mm | C/ABS | -

213 TMHUG53392 RUEDA DELANTERA

CHEVROLET
TRACKER 1.2L 21-24



5 BIRLOS M12X1.5 mm | C/ABS | 33 ESTRIAS

214 TMHUG53409 RUEDA DELANTERA

CHEVROLET
S-10 4X2 2.5L 16-17



6 BIRLOS M12X1.5 mm | C/ABS | -

215 TMHUG1043 RUEDA DELANTERA

CHEVROLET
AVEO 24-25
GROOVE 1.5L 22-25



4 BIRLOS M12X1.25 mm | C/ABS | 33 ESTRIAS

216 TMHUG1065 RUEDA TRASERA

CHEVROLET
AVEO 24-25
GROOVE 1.5L 22-25



4 BIRLOS M12X1.5 mm | C/ABS | -

217 TMHUG1072 RUEDA DELANTERA

CHEVROLET
TORNADO VAN 22-24



4 BIRLOS M12X1.5 mm | C/ABS | 30 mm

218 TMHUG1078 RUEDA DELANTERA

CHEVROLET
CAPTIVA 22-24



5 BIRLOS M12X1.5 mm | S/ABS | 33 ESTRIAS

219 TMHUG1079 RUEDA TRASERA

CHEVROLET
CAPTIVA 1.5L 22-25



7 PASAJEROS

5 BIRLOS M12X1.5 mm | C/ABS | -

220 TMHUG1081 RUEDA DELANTERA

CHEVROLET
S-10 MAX 2.4L 23-25



C.B. 130 mm

6 BIRLOS M12X1.5 mm | S/ABS | 40 ESTRIAS

221 TM KIT-5005 RUEDA DELANTERA

MAZA CONVENCIONAL + BALERO DOBLE

CHEVROLET
CHEVY 94-12
CHEVY PICK UP 99-03



6 BIRLOS M12X1.5 mm | C/ABS | -

222 TM KIT-5006 RUEDA DELANTERA

MAZA CONVENCIONAL + BALERO DOBLE

CHEVROLET
MATIZ 04-15



4 BIRLOS | S/ABS | 23 ESTRIAS

001 TM44600SNAA00 — RUEDA DELANTERA

HONDA
* CIVIC DX 06-11
CIVIC EX 06-11
CIVIC GX 06-11
CIVIC LX 06-11




5 BIRLOS M12X1.5 mm | S/ABS | 26 ESTRIAS

002 TM44600T2FA01 — RUEDA DELANTERA

HONDA
ACCORD 13-17

ACURA
TLX 13-20




5 BIRLOS M12X1.5 mm | S/ABS | 30 ESTRIAS

003 TM44600TR0A00 — RUEDA DELANTERA

HONDA
CIVIC 1.5L 12-16
CIVIC 1.8L 12-16




5 BIRLOS M12X1.5 mm | S/ABS | 26 ESTRIAS

004 TM510038 — RUEDA DELANTERA

HONDA
* ACCORD 94-97
ODYSSEY 95-98

ACURA
CL 97-99
TL 95-98




4 ROSCAS M10X1.25 mm | S/ABS | 45 mm

005 TM512020 — RUEDA TRASERA

HONDA
* ACCORD 4L 94-97




PARA FRENOS DE DISCO

4 BIRLOS M12X1.5 mm | C/ABS | 30 mm

006 TM512034 — RUEDA TRASERA

HONDA
CIVIC CS 92-00
INTEGRA 94-98
CIVIC DEL SOL 93-97




4 BIRLOS M12X1.5 mm | S/ABS | 30 mm

007 TM512042 — RUEDA TRASERA

HONDA
CIVIC 92-00




4 BIRLOS M12X1.5 mm | C/ABS | 28 mm

008 TM512122 — RUEDA TRASERA

HONDA
ACCORD DX 91-97
ACCORD EX 91-97
ACCORD LX 91-97
ACCORD SE 91-97




4 BIRLOS M12X1.5 mm | S/ABS | 34 mm

009 TM512123 RUEDA TRASERA

ACURA
RL 3.5L 96-04



5 BIRLOS M12X1.5 mm | C/ABS | 34 mm

010 TM512166 RUEDA TRA/IZQ

HONDA
CR-V 97-01



7 ROSCAS (3) M12X1.25 mm (4) M10X1.25 mm | S/ABS | 43 mm

011 TM512172 RUEDA TRASERA

HONDA
ACCORD 94-97

ACURA
CL 95-00



4 BIRLOS M12X1.5 mm | C/ABS | 34 mm

012 TM512174 RUEDA TRASERA

HONDA
CIVIC DX 01-05
CIVIC LX 01-05
CIVIC HX 01-05



4 BIRLOS M12X1.5 mm | S/ABS | 30 mm

013 TM512175 RUEDA TRASERA

HONDA
CIVIC EX 01-05



4 BIRLOS M12X1.5 mm | C/ABS | 30 mm

014 TM512176 RUEDA TRASERA

HONDA
ACCORD DX 98-02
ACCORD EX 98-02
ACCORD LX 98-02
ACCORD SE 98-02



4 BIRLOS M12X1.5 mm | S/ABS | 30 mm

015 TM512177 RUEDA TRASERA

HONDA
ACCORD DX 98-02
ACCORD EX 98-02
ACCORD LX 98-02
ACCORD SE 98-02



4 BIRLOS M12X1.5 mm | C/ABS | 30 mm

016 TM512178 RUEDA TRASERA

HONDA
ACCORD DX 4L 98-02
ACCORD EX 4L 98-02
ACCORD LX 4L 98-02
ACCORD SE 4L 98-02



4 BIRLOS M12X1.5 mm | C/ABS | 30 mm

017 TM512179 RUEDA TRASERA

HONDA
ACCORD EX 98-02
ACCORD LX 98-02

ACURA
TL 99-03





5 BIRLOS M12X1.5 mm	C/ABS	30 mm

018 TM512180 RUEDA TRASERA

HONDA
ODYSSEY EX 99-04
ODYSSEY LX 99-04





5 BIRLOS M12X1.5 mm	C/ABS	34 mm

019 TM512188 RUEDA TRASERA

HONDA
ACCORD 03-07

ACURA
TL 04-08





5 BIRLOS M12X1.5 mm	C/ABS	30 mm

020 TM512240 RUEDA TRA/DER

HONDA
CR-V 97-01





7 ROSCAS (3) M12X1.25 mm (4) M10X1.25 mm	S/ABS	43 mm

021 TM512256 RUEDA TRASERA

HONDA
CIVIC DX 06-11
CIVIC EX 06-11
CIVIC SI 06-11

ACURA
CSX 06-11





5 BIRLOS M12X1.5 mm	C/ABS	-

022 TM512257 RUEDA TRASERA

HONDA
CIVIC DX 06-11
CIVIC GX 06-11
CIVIC LX 06-11





5 BIRLOS M12X1.5 mm	C/ABS	-

023 TM512258 RUEDA TRASERA

HONDA
CIVIC SI 02-03
CIVIC SIR 02-03





4 BIRLOS M12X1.5 mm	C/ABS	29 mm

024 TM512259 RUEDA TRASERA

HONDA
CIVIC SI 04-05

ACURA
RSX 02-06





5 BIRLOS M12X1.5 mm	C/ABS	30 mm

025 TM512260 RUEDA TRASERA

HONDA
ELEMENT 03-05



3 ROSCAS M10X1.25 mm	S/ABS	43 mm

026 TM512262 RUEDA TRA/IZQ

HONDA
ELEMENT 03-11



3 ROSCAS M10X1.25 mm	C/ABS	43 mm

027 TM512263 RUEDA TRA/DER

HONDA
ELEMENT 03-11



3 ROSCAS M10X1.25 mm	C/ABS	43 mm

028 TM512264 RUEDA TRASERA

HONDA
INSIGHT 00-06



4 BIRLOS M12X1.5 mm	C/ABS	23 mm

029 TM512320 RUEDA TRASERA

HONDA
ODYSSEY 05-17



5 BIRLOS M14X1.5 mm	C/ABS	-

030 TM512321 RUEDA TRASERA

ACURA
RL 05-12
TL 4X4 09-13



5 BIRLOS M14X1.5 mm	C/ABS	28 ESTRIAS

031 TM512322 RUEDA TRASERA

HONDA
CIVIC HYBRID 06-12
CIVIC GX 06-12



5 BIRLOS M12X1.5 mm	C/ABS	-

032 TM512323 RUEDA TRASERA

HONDA
FIT 07-14
INSIGHT 10-14



4 BIRLOS M12X1.5 mm	C/ABS	30 mm

033 TM512327 RUEDA TRASERA

HONDA
ACCORD 05-07

ACURA
TSX 04-08





5 BIRLOS M12X1.5 mm	C/ABS	-

034 TM512342 RUEDA TRASERA

ACURA
MDX 07-13
ZDX 10-13
PILOT 4X4 09-15





5 BIRLOS M14X1.5 mm	C/ABS	28 ESTRIAS

035 TM512343 RUEDA TRASERA

ACURA
RL 02-04





5 BIRLOS M12X1.5 mm	C/ABS	34 mm

036 TM512344 RUEDA TRASERA

HONDA
CR-V 4X2 07-11
CROSSTOUR 06-15
ACCORD CROSSTOUR 10-12





5 BIRLOS M12X1.5 mm	C/ABS	-

037 TM512345 RUEDA TRASERA

HONDA
CR-V 4X4 07-11

ACURA
RDX 4X4 07-12
RDX 4X4 16-18





5 BIRLOS M12X1.5 mm	C/ABS	28 ESTRIAS

038 TM512353 RUEDA TRASERA

HONDA
ACCORD 08-12

ACURA
TSX 09-14





5 BIRLOS M12X1.5 mm	C/ABS	-

039 TM512416 RUEDA TRASERA

HONDA
PILOT FWD 09-15





5 BIRLOS M14X1.5 mm	C/ABS	-

040 TM512448 RUEDA TRASERA

HONDA
CR-V FWD 4X2 12-16

ACURA
RDX FWD 4X2 13-18





5 BIRLOS M12X1.5 mm	S/ABS	-

041 TM512450 RUEDA TRASERA

HONDA
CIVIC 12-15

ACURA
ILX 13-18





5 BIRLOS M12X1.5 mm | C/ABS | -

042 TM512481 RUEDA TRASERA

HONDA
CR-Z HYBRID 1.5L 11-16





5 BIRLOS M12X1.5 mm | C/ABS | 30 mm

043 TM512501 RUEDA TRASERA

HONDA
CR-V 4X4 12-16

ACURA
RDX 4X4 13-16





5 BIRLOS M12X1.5 mm | C/ABS | 23 ESTRIAS

044 TM512504 RUEDA TRASERA

HONDA
CIVIC LX 12-15





5 BIRLOS M12X1.5 mm | C/ABS | -

045 TM512516 RUEDA TRASERA

HONDA
ACCORD HYBRIDO 18-23





5 BIRLOS M12X1.5 mm | C/ABS | -

046 TM512527 RUEDA TRASERA

ACURA
MDX FWD 14-20





5 BIRLOS M12X1.5 mm | C/ABS | -

047 TM512531 RUEDA TRASERA

ACURA
MDX AWD 14-20





5 BIRLOS M12X1.5 mm | C/ABS | 28 ESTRIAS

048 TM512544 RUEDA TRASERA

HONDA
ACCORD 13-17

ACURA
RLX 14-16
TLX 15-20





5 BIRLOS M12X1.5 mm | C/ABS | -

049 TM512559 RUEDA TRASERA

HONDA
FIT 15-20
CITY 14-20





CITY HECHO EN BRASIL

4 BIRLOS M12X1.5 mm	C/ABS	-

050 TM512567 RUEDA TRASERA

HONDA
HR-V AWD 16-23





5 BIRLOS M12X1.5 mm	C/ABS	23 ESTRIAS

051 TM512570 RUEDA TRASERA

HONDA
CIVIC 1.5L 16-21
CIVIC 2.0L 16-21
INSIGHT 1.5L 19-22





5 BIRLOS M12X1.5 mm	C/ABS	-

052 TM512628 RUEDA TRASERA

HONDA
PILOT 3.5L 16-22

ACURA
MDX 3.5L 17-20





5 BIRLOS M14X1.5 mm	C/ABS	-

053 TM512630 RUEDA TRASERA

HONDA
R-V FWD 16-23





5 BIRLOS M12X1.5 mm	C/ABS	-

054 TM512632 RUEDA TRASERA

HONDA
CR-V AWD 17-22





5 BIRLOS M12X1.5 mm	C/ABS	23 ESTRIAS

055 TM512633 RUEDA TRASERA

HONDA
CR-V 1.5L FWD 17-22
CR-V 2.4L 17-22





5 BIRLOS M12X1.5 mm	C/ABS	-

056 TM513035 RUEDA TRASERA

HONDA
CIVIC 85-00
CR-X 85-91
WAGOVAN 86-87





CON FRENO DE TAMBOR

4 BIRLOS M12X1.5 mm	S/ABS	28 mm

057 TM513033 — RUEDA TRASERA

HONDA
CIVIC CX 86-89
CIVIC DX 86-89
CIVIC EX 86-89
CIVIC LX 86-89
CIVIC SE 86-89
CIVIC SI 86-89
ACCORD DX 86-89
ACCORD EXI 86-89
ACCORD LX 86-89
ACCORD LXI 86-89

ACURA
INTEGRA GS 90-93
INTEGRA GSR 90-93
INTEGRA LX 90-93
INTEGRA RS 90-93



4 BIRLOS M12X1.5 mm | S/ABS | 30 mm

058 TM513079 — RUEDA TRASERA

HONDA
ACCORD SEDAN 90-97



4 BIRLOS M12X1.5 mm | S/ABS | 30 mm

059 TM513080 — RUEDA TRASERA

HONDA
ACCORD 4L 90-97



PARA FRENOS DE TAMBOR

4 BIRLOS M12X1.5 mm | S/ABS | 30 mm

060 TM513081 — RUEDA TRASERA

HONDA
ACCORD SEDAN 90-93



4 BIRLOS M12X1.5 mm | C/ABS | 30 mm

061 TM513098 — RUEDA DELANTERA

HONDA
ACCORD 4L 90-97
STATION WAGON 91-97



4 ROSCAS M10X1.25 mm | S/ABS | 43 mm

062 TM513105 — RUEDA TRASERA

HONDA
CIVIC CX 92-00
CIVIC DX 92-00
CIVIC EX 92-00
CIVIC GX 92-00
CIVIC HX 92-00
CIVIC LX 92-00
CIVIC SI 92-00
CIVIC VX 92-00

ACURA
INTEGRA GS 90-01
INTEGRA GSR 90-01
INTEGRA LS 90-01
INTEGRA RS 90-01



4 BIRLOS M12X1.5 mm | C/ABS | 30 mm

063 TM513267 — RUEDA DELANTERA

HONDA
PILOT 09-15

ACURA
ZDX 10-13
MDX 4X4 07-13



5 BIRLOS M14X1.5 mm | C/ABS | 30 ESTRIAS

064 TM518505 RUEDA DELANTERA

HONDA
ACCORD DX 86-89
ACCORD EXI 86-89
ACCORD LX 86-89
ACCORD LXI 86-89
ACCORD S 86-89



4 BIRLOS M12X1.5 mm | S/ABS | 26 ESTRIAS

065 TM590433 RUEDA DELANTERA

HONDA
ODYSSEY 11-17



5 BIRLOS M14X1.5 mm | C/ABS | 30 ESTRIAS

066 TMHUH0901 RUEDA DELANTERA

HONDA
* ACCORD 2.3L 98-02



4 BIRLOS M12X1.5 mm | S/ABS | 28 ESTRIAS

067 TMHUH1001 RUEDA DELANTERA

HONDA
ODYSSEY 99-04
PILOT 03-04

ACURA
MDX 01-02



5 BIRLOS M12X1.5 mm | S/ABS | 28 ESTRIAS

068 TMHUH1006 RUEDA DELANTERA

HONDA
* ACCORD 03-07
CIVIC SI COUPE 2.4L 06-15



5 BIRLOS M12X1.5 mm | S/ABS | 26 ESTRIAS

069 TMHUH1008 RUEDA DELANTERA

HONDA
* ACCORD V6 3.0L 03-07



5 BIRLOS M12X1.5 mm | S/ABS | 28 ESTRIAS

070 TMHUH1024 RUEDA DELANTERA

HONDA
BR-V 1.5L 18-23



5 BIRLOS M12X1.5 mm | S/ABS | 26 ESTRIAS

071 TMHUH1027 RUEDA DELANTERA

HONDA
CITY 1.5L 21-24



4 BIRLOS M12X1.5 mm | C/ABS | 26 ESTRIAS

072 TMHUH1028 RUEDA TRASERA

HONDA
CITY 1.5L 21-24





4 BIRLOS M12X1.5 mm	C/ABS	-

073 TMHUH1037 RUEDA DELANTERA

HONDA
CR-V 12-16
HR-V 16-22

ACURA
RDX 07-12





5 BIRLOS M12X1.5 mm	S/ABS	30 ESTRIAS

074 TMHUH28BWK RUEDA TRASERA

HONDA
FIT 09-14





4 BIRLOS M12X1.5 mm	C/ABS	28 mm

075 TMHUH38BW RUEDA DELANTERA

HONDA
CR-V 4X4 02-06





5 BIRLOS M12X1.5 mm	S/ABS	23 ESTRIAS

076 TMHUHD1020 RUEDA TRASERA

HONDA
BR-V 1.5L 18-23





5 BIRLOS M12X1.5 mm	C/ABS	30 mm

077 TMHUH4199 RUEDA DELANTERA

HONDA
CITY 1.5L 10-13
FIT 1.5L 09-14





4 BIRLOS M12X1.5 mm	S/ABS	26 ESTRIAS

078 TMHUH5101 RUEDA DELANTERA

HONDA
ODYSSEY 05-10





5 BIRLOS M14X1.5 mm	S/ABS	30 ESTRIAS

079 TMHUH7A00 RUEDA DELANTERA

HONDA
* CR-V FWD 02-06
* ACCORD V6 3.0L 99-02
PILOT 03-08
ELEMENT 03-11

ACURA
* CL 00-03





5 BIRLOS M12X1.5 mm	S/ABS	28 ESTRIAS

080 TMHUHDA00 RUEDA DELANTERA

HONDA
CIVIC 95-05





4 EXCEPTO EL SI 04

4 BIRLOS M12X1.5 mm | S/ABS | 26 ESTRIAS

081 TMHUHKJ00 RUEDA DELANTERA

HONDA
CR-V 07-11





5 BIRLOS M12X1.5 mm | S/ABS | 30 ESTRIAS

001 TM512160 RUEDA TRASERA

TIBURON 96-02
ELANTRA 96-00



4 BIRLOS M12X1.5 mm	C/ABS	28 mm

002 TM512165 RUEDA TRASERA

ACCENT 97-99



4 BIRLOS M12X1.5 mm	C/ABS	28 mm

003 TM512190 RUEDA TASERA

SONATA 99-05



4 BIRLOS M12X1.5 mm	C/ABS	-

004 TM512191 RUEDA TRASERA

SONATA 99-05



4 BIRLOS M12X1.5 mm	S/ABS	-

005 TM512192 RUEDA TRASERA

ACCENT 00-06



4 BIRLOS M12X1.5 mm	C/ABS	28 mm

006 TM512194 RUEDA TRASERA

ELANTRA 01-06



4 BIRLOS M12X1.5 mm	S/ABS	32 mm

007 TM512195 RUEDA TRASERA

ELANTRA 01-06



4 BIRLOS M12X1.5 mm	C/ABS	32 mm

008 TM512198 RUEDA TRASERA

TIBURON 03-08



5 BIRLOS M12X1.5 mm	C/ABS	32 mm

009 TM512265 RUEDA TRASERA

SONATA 06-09



5 BIRLOS M12X1.5 mm | C/ABS | -

010 TM512266 RUEDA TRASERA

SONATA 06-08



5 BIRLOS M12X1.5 mm | S/ABS | -

011 TM512267 RUEDA TRASERA

TUCSON 05-09



5 BIRLOS M12X1.5 mm | C/ABS | 33 mm

012 TM512324 RUEDA TRASERA

ACCENT 06-11
GRAND i10 15-25



4 BIRLOS M12X1.5 mm | C/ABS | -

013 TM512483 RUEDA TRASERA

ACCENT 12-17



4 BIRLOS M12X1.5 mm | C/ABS | -

014 TM512325 RUEDA TRASERA

ACCENT 06-11



4 BIRLOS M12X1.5 mm | S/ABS | -

015 TM512326 RUEDA TRASERA

SANTA FE 07-20



5 BIRLOS M12X1.5 mm | C/ABS | -

016 TM512410 RUEDA TRASERA

ELANTRA 07-10



5 BIRLOS M12X1.5 mm | S/ABS | -

017 TM512434 RUEDA TRASERA

CRETA 1.6L 17-20



5 BIRLOS M12X1.5 mm	C/ABS	-

018 TM512437 RUEDA TRASERA

AZERA 11-17
SONATA 10-14
TUCSON FWD 09-15
ix35 09-15



5 BIRLOS M12X1.5 mm	C/ABS	-

019 TM512492 RUEDA TRASERA

ELANTRA 11-16
VELOSTER 12-17



5 BIRLOS M12X1.5 mm	C/ABS	-

020 TM512553 RUEDA TRASERA

SONATA 15-18
TUCSON FWD 16-21



5 BIRLOS M12X1.5 mm	C/ABS	-

021 TM51750-0X000 RUEDA DELANTERA

GRAND i10 15-25



4 BIRLOS M12X1.5 mm	S/ABS	24 ESTRIAS

022 TM52710-02500 RUEDA TRASERA

ACCENT 00-06



4 BIRLOS M12X1.5 mm	S/ABS	28 mm

023 TM512645 RUEDA TRASERA

ELANTRA 2.0L 17-21



5 BIRLOS M12X1.5 mm	C/ABS	-

024 TM512646 RUEDA TRASERA

SANTA FE 17-20



5 BIRLOS M12X1.5 mm	C/ABS	-

025 TM512647 RUEDA TRASERA

TUCSON 2.4L 16-21



5 BIRLOS M00X0.0 mm	S/ABS	27 ESTRIAS

026 TM512655 RUEDA TRASERA

ACCENT 18-22



4 BIRLOS M12X1.5 mm	C/ABS	-

027 TM513266 RUEDA DEL/TRA

DELANTERA
SANTA FE 07-14
VERACRUZ 07-12
TUCSON 16-21
SONATA 15-18

TRASERA
SANTA FE 4X4 07-16
VERACRUZ 4X4 07-12



5 BIRLOS M12X1.5 mm	S/ABS	30 ESTRIAS

028 TM513374 RUEDA DELANTERA

SONATA 15-19
TUCSON 16-21



5 BIRLOS M12X1.5 mm	S/ABS	30 ESTRIAS

029 TM513409 RUEDA DELANTERA

SANTA FE 3.3L 17-18



5 BIRLOS M12X1.5 mm	C/ABS	30 ESTRIAS

030 TM513420 RUEDA DELANTERA

ELANTRA 2.0L 17-21
IONIQ 1.6L 18-22



5 BIRLOS M12X1.5 mm	C/ABS	27 ESTRIAS

031 TM51750-1S000 RUEDA DELANTERA

GRAND i10 15-25



4 BIRLOS M12X1.5 mm	S/ABS	25 ESTRIAS

032 TM51750-H9000 RUEDA DELANTERA

ACCENT 1.6L 18-22



4 BIRLOS M12X1.5 mm	S/ABS	25 ESTRIAS

033 TM52750-F9100 — RUEDA TRASERA

ACCENT 1.6L 18-22



4 BIRLOS M12X1.5 mm	C/ABS	-

034 TM52750-1GXXX — RUEDA TRASERA

GRAND i10 15-25



4 BIRLOS M12X1.5 mm	C/ABS	-

035 TMHUC51J0 — RUEDA DELANTERA

ACCENT 12-17



4 BIRLOS M12X1.5 mm	S/ABS	25 ESTRIAS

036 TMHUHY100 — RUEDA DELANTERA

STAREX 18-20



6 BIRLOS M12X1.5 mm	S/ABS	45 mm

037 TMHUHY100A — RUEDA DELANTERA

STAREX 18-20



6 BIRLOS M12X1.5 mm	C/ABS	45 mm

038 TMHUHY1032 — RUEDA DELANTERA

CRETA 21-24



5 BIRLOS M12X1.5 mm	C/ABS	27 ESTRIAS

039 TMHUK1115 — RUEDA TRASERA

MAZA S/B PARA BALERO 45 mm

Ix35 2.0L 09-15
SONATA 2.4L 06-14



5 BIRLOS M12X1.5 mm	C/ABS	27 ESTRIAS

040 TMHUHY1120 — RUEDA DELANTERA

TUCSON 2.5L 22-25



5 BIRLOS M00X0.0 mm	C/ABS	30 ESTRIAS

041	TMHUHY1121	RUEDA TRASERA

TUCSON 2.5L 22-25



5 BIRLOS M00X0.0 mm	C/ABS	00 ESTRIAS

001 TM513165 RUEDA DELANTERA

RODEO 4X2 02-04



6 BIRLOS M12X1.5 mm	C/ABS	-

002 TM513166 RUEDA DELANTERA

RODEO 4X4 02-04



6 BIRLOS M12X1.5 mm	S/ABS	17 ESTRIAS

003 TM515104 RUEDA DEL/IZQ

i-290 07-08
i-370 07-08



6 BIRLOS M12X1.5 mm	C/ABS	-

004 TM515105 RUEDA DEL/DER

i-290 07-08
i-370 07-08



6 BIRLOS M12X1.5 mm	C/ABS	-

005 TM515106 RUEDA DEL/IZQ

i-290 07-08
i-370 07-08



6 BIRLOS M12X1.5 mm	C/ABS	-

006 TM515107 RUEDA DEL/DER

i-290 07-08
i-370 07-08



6 BIRLOS M12X1.5 mm	C/ABS	-

007 TM515108 RUEDA DEL/IZQ

i-290 07-08
i-370 07-08



6 BIRLOS M12X1.5 mm	C/ABS	-

008 TM515109 RUEDA DEL/DER

i-290 07-08
i-370 07-08



6 BIRLOS M12X1.5 mm	C/ABS	-

ISUZU

009 TM515110 — RUEDA DEL/IZQ

i-290 07-08
i-370 07-08





6 BIRLOS M12X1.5 mm | C/ABS | 27 ESTRIAS

010 TM515111 — RUEDA DEL/DER

i-290 07-08
i-370 07-08





6 BIRLOS M12X1.5 mm | C/ABS | 27 ESTRIAS

011 TM590023 — RUEDA DELANTERA

i-350 06
i-370 07-08





6 BIRLOS M12X1.5 mm | C/ABS | 27 ESTRIAS

012 TM590061 — RUEDA DELANTERA

i-370 07-08





6 BIRLOS M12X1.5 mm | C/ABS | -

JAC

001 TMHUJ1005 — RUEDA DELANTERA

SEI 2 1.5L 18-24





5 BIRLOS M12X1.5 mm | S/ABS | 25 ESTRIAS

002 TMHUJ1007 — RUEDA TRASERA

SEI 2 1.5L 18-24





5 BIRLOS M12X1.5 mm | C/ABS | -

003 TMHUJ1011 — RUEDA DELANTERA

FRISON T6 2.0L 21-25
FRISON T8 2.0L 21-25





6 BIRLOS M12X1.5 mm	C/ABS	37 mm

004 TMHUJ1012 — RUEDA DELANTERA

J7 1.5L 21-24





5 BIRLOS M12X1.5 mm	C/ABS	36mm

005 TMHUJ1013 — RUEDA TRASERA

J7 1.5L 21-24





5 BIRLOS	C/ABS	-

006 TMHUJ1088 — RUEDA DELANTERA

MAZA S/B PARA EJE 38.1 mm

E10X 22-24





4 BIRLOS	C/ABS	EJE 38.1 mm

007 TMHUJ1090 — RUEDA TRASERA

E10X 22-24





4 BIRLOS M12X1.5 mm	C/ABS	-

008 TMHUJ1102 — RUEDA DELANTERA

MAZA S/B PARA EJE 38 mm

SEI 3 1.6L 18-24





5 BIRLOS M12X1.5 mm	S/ABS	25 ESTRIAS

009 TMHUJ1166 — RUEDA DELANTERA

MAZA S/B PARA EJE 38 mm

SUNRAY 2.8L 21-25





6 BIRLOS M16X1.5 mm	S/ABS	-

001 TM512306 RUEDA TRASERA

X-TYPE 02-08



5 BIRLOS M12X1.5 mm	S/ABS	26 ESTRIAS

002 TM513168 RUEDA DELANTERA

S-TYPE V8 SUPERCHARGER 4.2L 00-08



5 BIRLOS M12X1.5 mm	C/ABS	-

003 TM513169 RUEDA DELANTERA

S-TYPE 3.0L 00-08
XF 09-15
XJ8 04-05



5 BIRLOS M12X1.5 mm	C/ABS	-

004 TM590398 RUEDA DELANTERA

XF 15
XFR 15
XJ 10-17
XJR 14-17
XK 10-15
XKR 10-15
XKR-S 12-15



5 BIRLOS M12X1.5 mm	C/ABS	-

005 TMHUF068C RUEDA DELANTERA

X-TYPE 02-08



5 BIRLOS M12X1.5 mm	S/ABS	27 ESTRIAS

001 TM512190 RUEDA TRASERA

OPTIMA 01-07
MAGENTIS 01-07



4 BIRLOS M12X1.5 mm	C/ABS	-

002 TM512191 RUEDA TRASERA

OPTIMA 01-07
MAGENTIS 01-07



4 BIRLOS M12X1.5 mm	S/ABS	-

003 TM512194 RUEDA TRASERA

SPECTRA 05-09



4 BIRLOS M12X1.5 mm	S/ABS	32 mm

004 TM512195 RUEDA TRASERA

SPECTRA 05-09



4 BIRLOS M12X1.5 mm	C/ABS	32 mm

005 TM512265 RUEDA TRASERA

OPTIMA 06-10



5 BIRLOS M12X1.5 mm	C/ABS	-

006 TM512266 RUEDA TRASERA

MAGENTIS 06-10
OPTIMA 06-08



5 BIRLOS M12X1.5 mm	S/ABS	-

007 TM512267 RUEDA TRASERA

SPORTAGE 05-10



5 BIRLOS M12X1.5 mm	C/ABS	33 mm

008 TM512324 RUEDA TRASERA

RIO 06-11



4 BIRLOS M12X1.5 mm	C/ABS	-

009 TM512325 RUEDA TRASERA

RIO 06-11



4 BIRLOS M12X1.5 mm | S/ABS | -

010 TM512326 RUEDA TRASERA

SORENTO 11-15



5 BIRLOS M12X1.5 mm | C/ABS | -

011 TM512434 RUEDA TRASERA

SOUL 10-13



5 BIRLOS M12X1.5 mm | C/ABS | -

012 TM512435 RUEDA TRASERA

SOUL 10-13



5 BIRLOS M12X1.5 mm | S/ABS | -

013 TM512436 RUEDA TRASERA

FORTE 10-13



5 BIRLOS M12X1.5 mm | C/ABS | -

014 TM512437 RUEDA TRASERA

CADENZA 14-16
OPTIMA 11-15
RONDO 08-12
SPORTAGE 11-16



5 BIRLOS M12X1.5 mm | C/ABS | -

015 TM512483 RUEDA TRASERA

RIO 12-17



4 BIRLOS M12X1.5 mm | C/ABS | -

016 TM512492 RUEDA TRASERA

FORTE 14-18



5 BIRLOS M12X1.5 mm | C/ABS | -

017 TM512495 RUEDA TRASERA

SOUL 14-19



5 BIRLOS M12X1.5 mm	C/ABS	-

018 TM512553 RUEDA TRASERA

SPORTAGE 16-22
OPTIMA FWD 16-20



5 BIRLOS M12X1.5 mm	C/ABS	-

019 TM512556 RUEDA TRASERA

SEDONA 15-20



5 BIRLOS M12X1.5 mm	C/ABS	-

020 TM512645 RUEDA TRASERA

FORTE 1.6L 19-24
FORTE 2.0L 19-24



5 BIRLOS M12X1.5 mm	C/ABS	-

021 TM512646 RUEDA TRASERA

SORENTO 16-20



5 BIRLOS M12X1.5 mm	C/ABS	-

022 TM512647 RUEDA TRASERA

SPORTAGE 2.4L 16-22



5 BIRLOS M00X0.0 mm	S/ABS	27 ESTRIAS

023 TM512655 RUEDA TRASERA

RIO 18-23
K3 23-25



4 BIRLOS M12X1.5 mm	C/ABS	-

024 TM513266 RUEDA DEL/TRA

DELANTERA
SORENTO 11-15
CADENZA 17
SPORTAGE 16-22

TRASERA
SORENTO 4X4 11-15



5 BIRLOS M12X1.5 mm	S/ABS	30 ESTRIAS

025 TM513374 RUEDA DELANTERA

CADENZA 17-20
OPTIMA 16-20
SPORTAGE 16-22



5 BIRLOS M12X1.5 mm | S/ABS | 30 ESTRIAS

026 TM513395 RUEDA DELANTERA

SEDONA 3.3L 15-20



5 BIRLOS M12X1.5 mm | S/ABS | 30 ESTRIAS

027 TM513409 RUEDA DELANTERA

SORENTO 2.4L 16-20
SORENTO 3.3L 16-20



TRASERA SOLO AWD

5 BIRLOS M12X1.5 mm | C/ABS | 30 ESTRIAS

028 TM513420 RUEDA DELANTERA

NIRO HIBRIDO 1.6L 17-19
FORTE 2.0L 19-24



5 BIRLOS M12X1.5 mm | C/ABS | 27 ESTRIAS

029 TM51750-H9000 RUEDA DELANTERA

RIO 1.6L 18-23
K3 23-25



4 BIRLOS M12X1.5 mm | S/ABS | 25 ESTRIAS

030 TM513426 RUEDA DELANTERA

SOUL 1.6L 14-19
SOUL 2.0L 14-19



5 BIRLOS M12X1.5 mm | C/ABS | 27 ESTRIAS

031 TMHUC51J0 RUEDA DELANTERA

RIO 12- 17



4 BIRLOS M12X1.5 mm | S/ABS | 25 ESTRIAS

032 TMHUHY1032 RUEDA DELANTERA

SELTOS 20-24



5 BIRLOS M12X1.5 mm | C/ABS | 27 ESTRIAS

033 TMHUHY1120 — RUEDA DELANTERA

SPORTAGE 2.5L 23-25



5 BIRLOS M00X0.0 mm | C/ABS | 30 ESTRIAS

034 TMHUHY1121 — RUEDA DELANTERA

SPORTAGE 2.5L 23-25



5 BIRLOS M00X0.0 mm | C/ABS | -

035 TMHUK1105 — RUEDA TRASERA

KIA SOUL 1.6L 20-25
KIA SOUL 2.0L 20-25



5 BIRLOS M12X1.5 mm | C/ABS | -

036 TMHUK1115 — RUEDA TRASERA

MAZA S/B PARA BALERO 45 mm

OPTIMA 2.4L 06-15
SPORTAGE 2.0L 06-16



5 BIRLOS M12X1.5 mm | C/ABS | 27 ESTRIAS

037 TMHUK53J90 — RUEDA DELANTERA

NIRO 1.6L 20-25
SELTOS 1.4L 20-24



5 BIRLOS M12X1.5 mm | C/ABS | 27 ESTRIAS

038 TMHUK53Q50 — RUEDA TRASERA

SELTOS 1.6L 20-24



5 BIRLOS M12X1.5 mm | C/ABS | -

001 TM513337 RUEDA DELANTERA

LR2 2.0L 08-15
LR2 3.2L 08-15



5 BIRLOS M14X1.5 mm | C/ABS | 40 ESTRIAS

002 TM515067 RUEDA DELANTERA

LR3 05-09
LR4 10-13
RANGE ROVER SPORT 06-13



5 BIRLOS M14X1.5 mm | S/ABS | 29 ESTRIAS

003 TM515164 RUEDA DELANTERA

DISCOVERY 99-04



5 BIRLOS M14X1.5 mm | C/ABS | 24 ESTRIAS

001 TM512119 RUEDA TRASERA

MAZDA 626 93-02
MX-6 93-97



5 BIRLOS M12X1.5 mm	S/ABS	33 mm

002 TM512161 RUEDA TRASERA

MX-3 92-95
PROTEGE 95-99



4 BIRLOS M12X1.5 mm	C/ABS	30 mm

003 TM512186 RUEDA TRASERA

MAZDA 626 98-02



5 BIRLOS M12X1.5 mm	C/ABS	33 mm

004 TM512269 RUEDA TRASERA

MPV 00-06
PROTEGE 00-03
PROTEGE 5 02-03
MILLENIA 01-02



5 BIRLOS M12X1.5 mm	C/ABS	36 mm

005 TM512271 RUEDA TRASERA

MAZDA 6 03-08



5 BIRLOS M12X1.5 mm	C/ABS	36 mm

006 TM512272 RUEDA TRASERA

MAZDA 6 03-08



5 BIRLOS M12X1.5 mm	S/ABS	36 mm

007 TM512347 RUEDA TRASERA

MAZDA 3 04-13
MAZDA 3 SPORT 09-13
MAZDA 5 06-15



5 BIRLOS M12X1.5 mm	C/ABS	-

008 TM512348 RUEDA TRASERA

MAZDA 3 04-09



5 BIRLOS M12X1.5 mm	S/ABS	-

009 TM512349 RUEDA TRASERA

CX-7 4X2 07-12



5 BIRLOS M12X1.5 mm	C/ABS	-

010 TM512350 RUEDA TRASERA

CX-7 4X4 07-12



5 BIRLOS M12X1.5 mm	S/ABS	28 ESTRIAS

011 TM512409 RUEDA TRASERA

MAZDA 6 09-13



5 BIRLOS M12X1.5 mm	C/ABS	-

012 TM512449 RUEDA TRASERA

CX-9 AWD 4X4 07-15



5 BIRLOS M12X1.5 mm	S/ABS	28 ESTRIAS

013 TM512452 RUEDA TRASERA

CX-9 FWD 4X2 07-15



5 BIRLOS M12X1.5 mm	C/ABS	-

014 TM512468 RUEDA TRASERA

MAZDA 2 12-15



4 BIRLOS M12X1.5 mm	C/ABS	-

015 TM512519 RUEDA TRASERA

MAZDA 6 14-21
CX-5 FWD 13-25



5 BIRLOS M12X1.5 mm	C/ABS	-

016 TM512523 RUEDA TRASERA

MAZDA 3 2.5L 14-18



HECHO EN JAPÓN

5 BIRLOS M12X1.5 mm	C/ABS	-

017 TM512551 RUEDA TRASERA

CX-5 AWD 13-25



5 BIRLOS M12X1.5 mm | S/ABS | 28 ESTRIAS

018 TM512552 RUEDA TRASERA

MAZDA 3 2.0L 14-18



HECHO EN MÉXICO

5 BIRLOS M12X1.5 mm | C/ABS | -

019 TM512654 RUEDA TRASERA

MAZDA MX-5 MIATA 16-24



4 BIRLOS M12X1.5 mm | C/ABS | 26 ESTRIAS

020 TM512661 RUEDA TRASERA

MAZDA CX-3 2.0L 16-25



5 BIRLOS M12X1.5 mm | C/ABS | -

021 TM513131 RUEDA DELANTERA

MPV 89-06
PROTEGE 01-02
MILLENIA 01-02
MAZDA 929 92-95



5 BIRLOS M12X1.5 mm | C/ABS | 36 mm

022 TM513155 RUEDA DELANTERA

MAZDA MX-5 MIATA 91-05



4 BIRLOS M12X1.5 mm | C/ABS | 28 mm

023 TM513211 RUEDA DELANTERA

MAZDA 3 04-05



5 BIRLOS M12X1.5 mm | C/ABS | 36 ESTRIAS

024 TM513212 RUEDA DELANTERA

MAZDA 3 04-05



5 BIRLOS M12x1.5 mm | S/ABS | 36 ESTRIAS

025 TM513347 RUEDA DELANTERA

MAZDA 6 14-21
CX-5 13-25
CX-9 2.5L 16-25



5 BIRLOS M12X1.5 mm | C/ABS | 31 ESTRIAS

026 TM513350 RUEDA DELANTERA

MIATA MX-5 06-15



5 BIRLOS M12X1.5 mm | C/ABS | -

027 TM513354 RUEDA DELANTERA

MAZDA 3 14-18
CX-3 16-25



5 BIRLOS M12X1.5 mm | C/ABS | 28 ESTRIAS

028 TM515003 RUEDA DELANTERA

B3000 4X4 00-10
B4000 4X4 00-10



5 BIRLOS 1/2" - 20 | C/ABS | 27 ESTRIAS

029 TM515027 RUEDA DELANTERA

MAZDA B3000 98-00
MAZDA B4000 98-00



5 BIRLOS 1/2" - 20 | C/ABS | 42 ESTRIAS

030 TM515051 RUEDA DELANTERA

MAZDA B3000 00-10
MAZDA B4000 4X4 00-10



5 BIRLOS 1/2" - 20 | C/ABS | 27 ESTRIAS

031 TM515052 RUEDA DELANTERA

MAZDA B4000 03-09



5 BIRLOS 1/2" - 20 | C/ABS | 27 ESTRIAS

032 TM515129 RUEDA DELANTERA

MAZDA B4000 4WD 03-10



5 BIRLOS 1/2" - 20 | C/ABS | 27 ESTRIAS

033 TM6E5Z1104AB — RUEDA DELANTERA

MAZDA 6 03-13



5 BIRLOS M12X1.5 mm	S/ABS	28 ESTRIAS

034 TM518515 — RUEDA DELANTERA

TRIBUTE 01-11



5 BIRLOS M12X1.5 mm	S/ABS	28 ESTRIAS

035 TMHUMZ0838 — RUEDA DELANTERA

MAZDA 3 06-13
MAZDA 5 05-15



5 BIRLOS M12X1.5 mm	S/ABS	28 ESTRIAS

036 TMHUMZ04XA — RUEDA DELANTERA

MAZDA 3 SEDAN 2.5L 19-25
CX-30 2.5L 20-25



5 BIRLOS M12X1.5 mm	C/ABS	28 ESTRIAS

037 TMHUMZ1016 — RUEDA DELANTERA

CX-7 07-12
* CX-9 07-15



5 BIRLOS M12X1.5 mm	S/ABS	31 ESTRIAS

038 TMHUMZ1021 — RUEDA TRASERA

CX-9 GRAND TOURING 16-23
CX-9 SIGNATURE 2.5T AWD 16-23



5 BIRLOS M12X1.5 mm	S/ABS	28 ESTRIAS

039 TMHUMZ1022 — RUEDA TRASERA

CX-9 SPORT FWD 2.5L 16-23



5 BIRLOS M12X1.5 mm	C/ABS	-

040 TMHUMZ1025 — RUEDA DELANTERA

MAZDA 3 HATCHBACK 2.5L 19-25



5 BIRLOS M12X1.5 mm	C/ABS	28 ESTRIAS

041 TMHUMZ1026 RUEDA DELANTERA

MIATA MX-5 2.0L 16-24



4 BIRLOS M12X1.5 mm	C/ABS	-

042 TMHUMZ2615 RUEDA TRASERA

MAZDA 2 1.5L 16-25



4 BIRLOS M12X1.5 mm	C/ABS	-

043 TMHUMZ3304 RUEDA DELANTERA

MAZDA 2 1.5L 16-25



4 BIRLOS M12X1.5 mm	C/ABS	26 ESTRIAS

044 TMHUMZ5315X RUEDA TRASERA

MAZDA 3 2.5L 19-25



5 BIRLOS M12X1.5 mm	C/ABS	-

045 TMHUMZ1163 RUEDA DELANTERA

MCX-50 23-26



5 BIRLOS M12X1.5 mm	C/ABS	31 ESTRIAS

046 TMHUMZ1164 RUEDA TRASERA

CX-50 23-26



5 BIRLOS M12X1.5 mm	S/ABS	26 ESTRIAS

001 TM512473 RUEDA TRASERA

SMART FORTWO 05-18





3 ROSCAS M12X1.5 mm	S/ABS	33 ESTRIAS

002 TM513363 RUEDA DELANTERA

GL63 AMG 5.5L 13-16
GLE350 3.5L 16-19
GL350 13-16
GLE 350 16-17
GLE400 3.0L 16-19
GLE 43 AMG 3.0L 17-20
GLE 63 AMG 5.4L 16-19
GLS63 AMG 5.5L 17-19
ML350 3.5L 12-15
ML400 3.0L 15
ML63 AMG 5.5L 12-15





5 ROSCAS M14X1.5 mm	C/ABS	30 ESTRIAS

003 TM512626 RUEDA TRASERA

C300 15-19
C350E 16-18
C400 15
C43 AMG 17-19
C450 AMG 16





4 ROSCAS M14x1.5 mm	C/ABS	00 ESTRIAS

004 TM513388 RUEDA DELANTERA

C43 AMG 17-20
C450 AMG 16
CLS 450 19-20
CLS53 19-20

CLASE E
E300 17-23
E350 21-23
E400 17-19

GLC 300 16-19
GLC350e 19
GLC 43 AMG 17-22





5 ROSCAS M00x0.0 mm	C/ABS	00 ESTRIAS

005 TM513440 RUEDA DELANTERA

C300 15-23
C350E 16-18
CLS450 19-23
E300 17-19
E350 20-23
E400 18
E43 AMG 17-18
E450 19-23
GLC300 16-23
GLC43 AMG 17-23





5 ROSCAS M00x0.0 mm	C/ABS	-

006 TMHUV1122 RUEDA TRASERA

SPRINTER 06-24





6 ROSCAS M14x1.5 mm	C/ABS	29 ESTRIAS

007 TMHUV5151 RUEDA DELANTERA

SPRINTER 06-24





6 ROSCAS M14X1.5 mm	C/ABS	-

001 TM513262 — RUEDA DELANTERA

MG5 1.5L 21-24
MG5 GT 1.5L 22-24



5 ROSCAS M14X1.5 mm | C/ABS | 36 ESTRIAS

002 TM512336 — RUEDA TRASERA

MG5 1.5L 21-24

PARA SUSPENSIÓN DE BARRA TENSORA



5 ROSCAS M14X1.5 mm | C/ABS | 30 mm

003 TMHUMG1017 — RUEDA DELANTERA

MG HS 1.5L 21-24
MG HS 2.0L 21-24
RX5 1.5L 24



5 ROSCAS M14X1.5 mm | S/ABS | 36 ESTRIAS

004 TMHUMG1031 — RUEDA DELANTERA

MG ZS 21-24



5 ROSCAS M14X1.5 mm | S/ABS | 25 ESTRIAS

005 TMHUMG1069 — RUEDA TRASERA

MG HS 21-24
RX5 1.5L 24



5 ROSCAS M14x1.5 mm | C/ABS | 32 mm

001 TM512304 RUEDA TRASERA

MINI COOPER 02-07





4 ROSCAS M12X1.5 mm	C/ABS	-

002 TM512427 RUEDA TRASERA

MINI COOPER SALT 07-15
MINI COOPER CHILI 07-15
MINI COOPER PEPPER 07-15
MINI COOPER HOT CHILI 07-15
JOHN COOPER WOKRS 07-15





4 ROSCAS M14X1.25 mm	C/ABS	-

003 TM512543 RUEDA TRASERA

MINI COOPER COUNTRYMAN 11-15
MINI COOPER PACEMAN 13-16





5 ROSCAS M14X1.25 mm	C/ABS	-

004 TM512569 RUEDA TRASERA

MINI COOPER 16-21
CLUBMAN FWD 14-21





5 ROSCAS M14X1.25 mm	C/ABS	-

005 TM512573 RUEDA DEL/TRA

DELANTERA
MINI COOPER COUNTRYMAN 11-17
MINI COOPER PACEMAN 13-16

TRASERA
COUNTRYMAN AWD 11-17
PACEMAN AWD 13-16





5 ROSCAS M14X1.25 mm	C/ABS	26 ESTRIAS

006 TM512640 RUEDA TRASERA

MINI COOPER 1.5L 14-21
COOPER COUNTRYMAN 15-17





5 ROSCAS M14X1.25 mm	C/ABS	-

007 TM513226 RUEDA DELANTERA

MINI COOPER 02-06





4 ROSCAS M12X1.5 mm	C/ABS	26 ESTRIAS

008 TM513309 RUEDA DELANTERA

MINI COOPER 07-15





4 ROSCAS M14X1.25 mm	C/ABS	26 ESTRIAS

009	TM513384	RUEDA DELANTERA

MINI COOPER 16-21
CLUBMAN 16-24
COUNTRY MAN 18-23



5 ROSCAS M14X1.25 mm	C/ABS	31 ESTRIAS

001 TM512033 RUEDA TRASERA

MIRAGE 93-99



4 BIRLOS M12X1.5 mm	S/ABS	28 mm

002 TM512136 RUEDA TRASERA

GALANT 96-03
ECLIPSE 95-04
EAGLE TALON FWD 95-98



5 BIRLOS M12X1.5 mm	C/ABS	-

003 TM512148 RUEDA TRASERA

MIRAGE 93-02



4 BIRLOS M12X1.5 mm	S/ABS	28 mm

004 TM512181 RUEDA TRASERA

ECLIPSE 95-99
LANCER 03-06
EAGLE TALON AWD 95-98



4 ROSCAS M10X1.25 mm	S/ABS	40 mm

005 TM512185 RUEDA TRASERA

MIRAGE 97-02



4 BIRLOS M12X1.5 mm	S/ABS	28 mm

006 TM512235 RUEDA TRASERA

GALANT ES 94-97
GALANT GS 94-97
GALANT LS 94-97
GALANT S 94-97



4 BIRLOS M12X1.5 mm	C/ABS	-

007 TM512274 RUEDA TRASERA

GALANT 04-12
ECLIPSE 05-12



5 BIRLOS M12X1.5 mm	C/ABS	-

008 TM512275 RUEDA TRASERA

GALANT 04-08
ECLIPSE 05



5 BIRLOS M12X1.5 mm	S/ABS	-

009 TM512276 RUEDA TRASERA

LANCER 02-07





RIN 14"

4 BIRLOS M12X1.5 mm	C/ABS	30 mm

010 TM512277 RUEDA TRASERA

LANCER 02-06





RIN 15"

4 BIRLOS M12X1.5 mm	C/ABS	36 mm

011 TM512289 RUEDA TRASERA

ENDEAVOR 4X2 04-11





5 BIRLOS M12X1.5 mm	C/ABS	-

012 TM512291 RUEDA TRASERA

ENDEAVOR 4X4 04-11





5 BIRLOS M12X1.5 mm	S/ABS	25 ESTRIAS

013 TM512332 RUEDA TRASERA

LANCER 2WD 08-15
OUTLANDER 08-13
ASX 11-15





5 BIRLOS M12X1.5 mm	C/ABS	-

014 TM512339 RUEDA TRASERA

LANCER 02-06
OUTLANDER 03-06





5 BIRLOS M12X1.5 mm	C/ABS	30 mm

015 TM512376 RUEDA TRASERA

LANCER 08-09





5 BIRLOS M12X1.5 mm	S/ABS	-

016 TM512380 RUEDA TRASERA

OUTLANDER FWD 07-13





5 BIRLOS M12x1.5 mm	C/ABS	-

017 TM512381 RUEDA TRASERA

OUTLANDER 07-13
LANCER AWD 15-17



5 BIRLOS M12X1.5 mm | C/ABS | 25 ESTRIAS

018 TM512382 RUEDA TRASERA

LANCER 08-16
OUTLANDER 07-13
OUTLANDER SPORT AWD 11-13



5 BIRLOS M12X1.5 mm | C/ABS | 27 ESTRIAS

019 TM512394 RUEDA TRASERA

LANCER FWD 08-16
OUTLANDER 2.4L 08-13
ASX 11-15



5 BIRLOS M12X1.5 mm | C/ABS | -

020 TM512563 RUEDA TRASERA

OUTLANDER FWD 2.4L 14-22
OUTLANDER SPORT 13-19
ECLIPSE CROSS FWD 4X2 1.5L 18-20



5 BIRLOS M12X1.5 mm | C/ABS | -

021 TM512564 RUEDA TRASERA

OUTLANDER AWD 2.4L 14-22
ECLIPSE CROSS 1.5L 18-20



5 BIRLOS M12X1.25 mm | C/ABS | 25 ESTRIAS

022 TM513133 RUEDA DELANTERA

LANCER 03-07
LANCER EVOLUTION 03-06
3000GT 91-99



5 BIRLOS M12X1.5 mm | S/ABS | 27 ESTRIAS

023 TM513135 RUEDA DELANTERA

GALANT 94-03



4 ROSCAS M12X1.25 mm | S/ABS | 40 mm

024 TM513157 RUEDA DELANTERA

GALANT 2.4L 99-09
ECLIPSE 95-05



5 BIRLOS M12X1.5 mm | S/ABS | 25 ESTRIAS

025 TM513219 — RUEDA DELANTERA

GALANT 3.8L 04-13
ENDEAVOR 04-11
ECLIPSE 06-12



5 BIRLOS M12X1.5 mm | S/ABS | 27 ESTRIAS

026 TM513300 — RUEDA DELANTERA

LANCER AWD 08-16
GRANDIS 07-09



5 BIRLOS M12X1.5 mm | C/ABS | 28 ESTRIAS

027 TM515074 — RUEDA DELANTERA

MONTERO 4X4 01-06



6 BIRLOS M12X1.5 mm | S/ABS | 30 ESTRIAS

028 TM541012 — RUEDA TRASERA

MONTERO 01-06



6 BIRLOS M12X1.5 mm | S/ABS | 33 ESTRIAS

029 TMHUC0750 — RUEDA DELANTERA

MIRAGE 1.2L 12-25



4 BIRLOS M12X1.5 mm | S/ABS | 24 ESTRIAS

030 TMHUC5702 — RUEDA DELANTERA

LANCER 08-16



5 BIRLOS M12X1.5 mm | S/ABS | 28 ESTRIAS

031 TMHUM3880 — RUEDA DELANTERA

OUTLANDER 07-13



5 BIRLOS M12X1.5 mm | S/ABS | 28 ESTRIAS

032 TMHUM5199 — RUEDA DELANTERA

OUTLANDER LS 04-06



5 BIRLOS M12X1.5 mm | S/ABS | 25 ESTRIAS

033 TMHUMT1030 RUEDA DELANTERA

ECLIPSE CROSS 1.5L 18-20



5 BIRLOS M12X1.5 mm | C/ABS | 25 ESTRIAS

034 TMHUMT1122 RUEDA TRASERA

XPANDER 1.5L 22-25



5 BIRLOS M00X0.0 mm | C/ABS | EJE 34 mm

035 TMHUMT1123 RUEDA DELANTERA

MAZA S/B PARA BALERO 43 mm

OUTLANDER SPORT 25
XPANDER 1.5L 22-25
XPANDER CROSS 22-25



5 BIRLOS M12X1.5 mm | S/ABS | 28 ESTRIAS

036 TMMR992374 RUEDA DELANTERA

L200 4X2 08-23
L200 4X4 08-23
MONTERO SPORT 4X4 08-16



6 BIRLOS M12X1.5 mm | S/ABS | 30 ESTRIAS

001 TM40202-00QAA RUEDA DELANTERA

NISSAN
PLATINA 02-10



4 ROSCAS M12X1.5 mm	S/ABS	21 ESTRIAS

002 TM40202-01N95 RUEDA DELANTERA

NISSAN
PICK UP D21 94-08
D22 09-14



6 BIRLOS M12X1.25 mm	S/ABS	P/CONICOS

003 TM40202-01N95C RUEDA DELANTERA

NISSAN
PICK UP D21 94-08
D22 09-14



6 BIRLOS M12X1.25 mm	S/ABS	P/CONICOS

004 TMD0202-0W01AC RUEDA DELANTERA

NISSAN
PICK UP D22 2.4L 09-15
PICK UP D22 4X4 2.5L 09-15

DIESEL Y GASOLINA



CON BALEROS SIN ADAPTADOR

6 BIRLOS M12X1.25 mm	S/ABS	P/CONICOS

005 TM38512-73P00 RUEDA DELANTERA

NISSAN
PICK UP D22 2.4L 09-15
PICK UP D22 4X4 2.5L 09-15

DIESEL Y GASOLINA



COMPLEMENTO DE TMD0202-0W01AC

6 BARRENOS	S/ABS	28 ESTRIAS

006 TM40202-05A00 RUEDA DELANTERA

NISSAN
TSURU I SAMURAI 84-87



4 BIRLOS M12X1.25 mm	S/ABS	24 ESTRIAS

007 TM40202-3SH0A RUEDA DELANTERA

NISSAN
SENTRA B17 13-19
LEAF 13-16



5 BIRLOS M12X1.25 mm	C/ABS	29 ESTRIAS

008 TM40202-3X000 RUEDA DELANTERA

NISSAN
URVAN NV350 13-24

DIESEL Y GASOLINA



MAZA CONVENCIONAL

6 BIRLOS M12x1.25 mm	S/ABS	50 mm

009 TM40202-59M00 RUEDA DELANTERA

NISSAN
TSURU II VAGONETA HIKARI 88-91



4 BIRLOS M12X1.25 mm | S/ABS | 25 ESTRIAS

010 TM40202-AX000 RUEDA DELANTERA

NISSAN
VERSA 12-24
MARCH 12-24
V-DRIVE 20-24
NOTE 14-19
KICKS 17-22



4 BIRLOS M12X1.25 mm | S/ABS | 25 ESTRIAS

011 TM40202-EL000 RUEDA DELANTERA

NISSAN
TIIDA 1.6L 07-18
TIIDA 1.8L 07-18
VERSA 07-11



4 BIRLOS M12X1.25 mm | C/ABS | 25 ESTRIAS

012 TM40202-F4600 RUEDA DELANTERA

NISSAN
SENTRA B15 01-06
SCALA 10-13
ALMERA 01-05



4 BIRLOS M12X1.25 mm | S/ABS | 25 ESTRIAS

013 TM40202-QUEST RUEDA DELANTERA

NISSAN
QUEST 93-02



5 BIRLOS M12X1.25 mm | S/ABS | 32 ESTRIAS

014 TM40202-VW010 RUEDA DELANTERA

NISSAN
URVAN 01-12



6 BIRLOS M12X1.25 mm | S/ABS | 51 mm

015 TM40202-XTRAIL RUEDA DELANTERA

NISSAN
X-TRAIL 01-07
ALTIMA 3.5L 02-06
MAXIMA 3.5L 00-08



5 BIRLOS M12X1.25 mm | S/ABS | 29 ESTRIAS

016 TM40202-Y02G0 RUEDA DELANTERA

NISSAN
TSURU III 92-17
SENTRA 95-00
TSUBAME 93-04
LUCINO 96-00



4 BIRLOS M12X1.25 mm | S/ABS | 25 ESTRIAS

017 TM40210-3X000 RUEDA DELANTERA

NISSAN
URVAN NV350 13-24

GASOLINA Y DIESEL





4 ROSCAS M12X1.25 mm	S/ABS	50 mm

018 TM40210-3X00G RUEDA DELANTERA

NISSAN
URVAN NV350 13-24

GASOLINA Y DIESEL





CON GRASERA

4 ROSCAS M12X1.25 mm	S/ABS	50 mm

019 TM40210-VW000 RUEDA DELANTERA

NISSAN
URVAN 00-12





RODILLO

4 ROSCAS M12X1.25 mm	S/ABS	51 mm

020 TM40210-VW00G RUEDA DELANTERA

NISSAN
URVAN 00-12





RODILLO CON GRASERA

4 ROSCAS M12X1.25 mm	S/ABS	51 mm

021 TM40212-3X000 RUEDA DELANTERA

NISSAN
* URVAN NV350 13-24

GASOLINA Y DIESEL





COMPLETO MAZA + BALERO

6 BIRLOS M12X1.25 mm	S/ABS	50 mm

022 TM40212-3X000A RUEDA DELANTERA

NISSAN
* URVAN NV350 13-24

GASOLINA Y DIESEL





COMPLETO MAZA + BALERO / ENGRANE

6 BIRLOS M12X1.5 mm	C/ABS	-

023 TM40212-3X00G RUEDA DELANTERA

NISSAN
* URVAN NV350 13-24

GASOLINA Y DIESEL





COMPLETO MAZA + BALERO CON GRASERA

6 BIRLOS	S/ABS	-

024 TM40212-3X00GA RUEDA DELANTERA

NISSAN
* URVAN NV350 13-24

GASOLINA Y DIESEL





COMPLETO MAZA + BALERO
CON GRASERA ENGRANE

6 BIRLOS M12X1.5 mm	C/ABS	-

025 TM40212-VW000 RUEDA DELANTERA

NISSAN
* URVAN 00-12



MAZA + BALERO COMPLETO

6 BIRLOS M12X1.25 mm	S/ABS	-

026 TM40212-VW00G RUEDA DELANTERA

NISSAN
* URVAN 00-12



MAZA + BALERO CON GRASERA COMPLETO

6 BIRLOS M12X1.25 mm	S/ABS	51 mm

027 TM43042-00QAA RUEDA TRASERA

NISSAN
PLATINA 02-10
APRIO 08-10



4 ROSCAS M10X1.25 mm	S/ABS	25 mm

028 TM43042-1HA0A RUEDA TRASERA

NISSAN
VERSA 12-19
MARCH 12-23
NOTE 14-19



4 ROSCAS M10X1.25 mm	S/ABS	25 mm

029 TM43200-4Z000 RUEDA TRASERA

NISSAN
SENTRA B15 01-06



4 BIRLOS M12X1.25 mm	S/ABS	27 mm

030 TM43200-4Z005 RUEDA TRASERA

NISSAN
SENTRA B15 01-06



4 BIRLOS M12X1.25 mm	C/ABS	27 mm

031 TM43200-50Y00 RUEDA TRASERA

NISSAN
TSURU III B13 92-17
SENTRA 95-00
LUCINO 96-00
200SX 95-98



4 BIRLOS M12X1.25 mm	S/ABS	27 mm

032 TM43200-50Y00-K RUEDA TRASERA

NISSAN
TSURU III B13 92-17
SENTRA 95-00
LUCINO 96-00
200SX 95-98



4 BIRLOS M12X1.25 mm	S/ABS	27 mm

033 TM43200-73R08 RUEDA TRASERA

NISSAN
TSUBAME 93-02
LUCINO 96-99





4 BIRLOS M12X1.25 mm	S/ABS	30 mm

034 TM43202-1J61A RUEDA TRASERA

NISSAN
TIIDA 1.6L 07-18
TIIDA 1.8L 07-18
VERSA 07-11





4 BIRLOS M12X1.25 mm	C/ABS	-

035 TM512016 RUEDA TRASERA

NISSAN
ALTIMA 93-01
STANZA 90-92





4 BIRLOS M12X1.25 mm	S/ABS	30 mm

036 TM512201 RUEDA TRASERA

NISSAN
ALTIMA 02-06





5 BIRLOS M12X1.25 mm	C/ABS	-

037 TM512202 RUEDA TRASERA

NISSAN
ALTIMA 02-06





5 BIRLOS M12X1.25 mm	S/ABS	-

038 TM512203 RUEDA TRASERA

NISSAN
MAXIMA 00-03

INFINITI
135 02-04
i30 00-02





5 BARRENOS	S/ABS	30 mm

039 TM512219 RUEDA TRASERA

NISSAN
QUEST 4X2 97-02





5 BIRLOS M12X1.5 mm	C/ABS	32 mm

040 TM512268 RUEDA TRASERA

NISSAN
QUEST 4X2 04-09





5 BIRLOS M12X1.25 mm	C/ABS	-

041 TM512292 RUEDA TRASERA

NISSAN
ALTIMA 02-06
MAXIMA 04-08
QUEST 04-09



5 BIRLOS M12X1.25 mm	C/ABS	-

042 TM512356 RUEDA TRASERA

INFINITI
Q45 02-06



4 ROSCAS M12X1.25 mm	S/ABS	43 mm

043 TM512363 RUEDA TRASERA

NISSAN
MURANO 4X4 03-08



5 BIRLOS M12X1.25 mm	C/ABS	29 ESTRIAS

044 TM512367 RUEDA TRASERA

NISSAN
MAXIMA 95-99

INFINITI
i30 96-99



5 BIRLOS M12X1.25 mm	C/ABS	30 mm

045 TM512373 RUEDA TRASERA

NISSAN
ROGUE 4X4 08-14
JUKE 11-17
SENTRA SE-R 07-12
X-TRAIL 08-14



5 BIRLOS M12X1.25 mm	S/ABS	25 ESTRIAS

046 TM512379 RUEDA TRASERA

NISSAN
370Z 09-19

INFINITI
Q50 14-18
Q60 14-16
Q70 14-19
G37 08-13
M35 08-10
M37 11-13
M45 07-10
M56 11-13
QX70 14-18
FX37 13-14
FX50 09-13



5 BIRLOS M12X1.25 mm	S/ABS	32 ESTRIAS

047 TM512383 RUEDA TRASERA

NISSAN
SENTRA SE-R 2.5L 07-12



5 BIRLOS M12X1.25 mm	C/ABS	-

048 TM512384 RUEDA TRASERA

NISSAN
SENTRA 2.0L 07-12



4 BIRLOS M12X1.25 mm	C/ABS	-

049 TM512385 RUEDA TRASERA

NISSAN
SENTRA 2.0L 07-12



4 BIRLOS M12X1.25 mm | S/ABS | -

050 TM512387 RUEDA TRASERA

NISSAN
TIIDA 1.6L 07-18
TIIDA 1.8L 07-18
VERSA 07-11



4 BIRLOS M12X1.25 mm | S/ABS | -

051 TM512388 RUEDA TRASERA

NISSAN
ALTIMA 07-12



5 BIRLOS M12X1.25 mm | C/ABS | -

052 TM512389 RUEDA TRASERA

NISSAN
ALTIMA 07-18
MAXIMA 09-20
MURANO 03-08
PATHFINDER 13-21

INFINITI
JX35 13
QX60 4X2 13-16



5 BIRLOS M12X1.25 mm | C/ABS | -

053 TM512398 RUEDA TRASERA

NISSAN
ROGUE 4X2 08-14
X-TRAIL 4X2 08-14



5 BIRLOS M12X1.25 mm | C/ABS | -

054 TM512407 RUEDA TRASERA

NISSAN
MURANO 09-14
QUEST 4X2 11-17



5 BIRLOS M12X1.25 mm | C/ABS | -

055 TM512408 RUEDA TRASERA

NISSAN
MURANO 4X4 09-14



5 BIRLOS M12X1.25 mm | C/ABS | 29 ESTRIAS

056 TM512494 RUEDA TRASERA

NISSAN
JUKE 4X2 1.6L 11-17
LEAF 11-16



5 BIRLOS M12X1.25 mm | C/ABS | -

057 TM512530 RUEDA TRASERA

NISSAN
SENTRA B17 13-19



5 BIRLOS M12X1.25 mm | C/ABS | -

058 TM512533 RUEDA TRASERA

NISSAN
NV200 13-19



5 BIRLOS M12X1.25 mm | C/ABS | -

059 TM512534 RUEDA TRASERA

NISSAN
X-TRAIL FWD 2.5L 15-22
ROGUE 15-20



5 BIRLOS M12X1.25 mm | C/ABS | -

060 TM512535 RUEDA TRASERA

NISSAN
X-TRAIL AWD 2.5L 15-22
ROGUE 15-20
JUKE 14-17



5 BIRLOS M12X1.25 mm | C/ABS | 25 ESTRIAS

061 TM512548 RUEDA TRASERA

NISSAN
MURANO 15-20
PATHFINDER 13-21

INFINITI
JX35 13
QX60 14-22



5 BIRLOS M12X1.25 mm | C/ABS | 29 ESTRIAS

062 TM513294 RUEDA DELANTERA

NISSAN
ALTIMA 2.5L 07-18



5 BIRLOS M12X1.25 mm | C/ABS | 29 ESTRIAS

063 TM513296 RUEDA DELANTERA

NISSAN
ALTIMA 3.5L 07-18
MAXIMA 09-20
PATHFINDER 13-20
MURANO 09-20

INFINITI
JX35 13
QX50 19-22
QX60 14-22



5 BIRLOS M12x1.25 mm | C/ABS | 32 ESTRIAS

064 TM513297 RUEDA DELANTERA

NISSAN
SENTRA B16 07-12



4 BIRLOS M12X1.25 mm | C/ABS | 29 ESTRIAS

065 TM513298 RUEDA DELANTERA

NISSAN
ROGUE 08-14
SENTRA SE-R 07-12
X-TRAIL 08-14



5 BIRLOS M12X1.25 mm | C/ABS | 29 ESTRIAS

066 TM513299 RUEDA DELANTERA

NISSAN
SENTRA 07-12



4 BIRLOS M12X1.25 mm | S/ABS | 29 ESTRIAS

067 TM513306 RUEDA DEL/IZQ

NISSAN
MURANO 4X2 09-14
MURANO 4X4 09-14
QUEST 11



5 BIRLOS M12X1.25 mm | C/ABS | 32 ESTRIAS

068 TM513307 RUEDA DEL/DER

NISSAN
MURANO 4X2 09-14
MURANO 4X4 09-14
QUEST 11



5 BIRLOS M12X1.25 mm | C/ABS | 32 ESTRIAS

069 TM513308 RUEDA DELANTERA

NISSAN
TIIDA 1.8L 07-18
VERSA 07-11



4 BIRLOS M12X1.25 mm | S/ABS | 25 ESTRIAS

070 TM513310 RUEDA DELANTERA

NISSAN
MURANO 03-08
QUEST 4X2 04-09
QUEST 4X4 04-09



5 BIRLOS M12X1.25 mm | C/ABS | 29 ESTRIAS

071 TM513335 RUEDA DELANTERA

INFINITI
FX50 5.0L 10-13
G37 09-13
M37 12-13
M56 12-13
Q50 14-19
Q60 14-19
Q70 14-19
QX70 14-17



5 BIRLOS M12X1.25 mm | C/ABS | 27 ESTRIAS

072 TM513336 RUEDA DELANTERA

NISSAN
JUKE 11-17
LEAF 11-15



5 BIRLOS M12X1.25 mm | C/ABS | 29 ESTRIAS

073 TM513357 RUEDA DELANTERA

NISSAN
X-TRAIL 15-22
ROGUE 15-20





5 BIRLOS M12X1.25 mm | C/ABS | 29 ESTRIAS

074 TM515064 RUEDA DELANTERA

NISSAN
FRONTIER 05-15
PATHFINDER 05-12
XTERRA 4X2 05-15





6 BIRLOS M12X1.25 mm | C/ABS | -

075 TM515065 RUEDA DELANTERA

NISSAN
FRONTIER 05-15
PATHFINDER 05-12
XTERRA 4X4 05-15





6 BIRLOS M12X1.25 mm | C/ABS | 29 ESTRIAS

076 TM515066 RUEDA DELANTERA

NISSAN
PATHFINDER 04
ARMADA 05-07
TITAN 04-08





6 BIRLOS M12X1.25 mm | C/ABS | 29 ESTRIAS

077 TM515124 RUEDA DELANTERA

NISSAN
ARMADA 08-15
TITAN 08-11

INFINITI
QX56 RWD 08-10





6 BIRLOS M12X1.25 mm | C/ABS | 29 ESTRIAS

078 TM515125 RUEDA DELANTERA

NISSAN
ARMADA 08-15
TITAN 08-11

INFINITI
QX56 4X4 08-10





6 BIRLOS M12X1.25 mm | C/ABS | 29 ESTRIAS

079 TM515127 RUEDA DELANTERA

NISSAN
ARMADA 17-20

INFINITI
QX56 11-13
QX80 5.6L 14-23





6 BIRLOS M14X1.5 mm | C/ABS | 29 ESTRIAS

080 TM515137 RUEDA DELANTERA

NISSAN
NV1500 12-19
NV2500 12-19
NV3500 12-19





8 BIRLOS M14X1.5 mm | C/ABS | -

081 TM515155 RUEDA DELANTERA

NISSAN
ARMADA 13-15
TITAN 4X2 12-15
TITAN 4X4 12-15



6 BIRLOS M12X1.25 mm | C/ABS | 29 ESTRIAS

082 TM515156 RUEDA DELANTERA

NISSAN
ARMADA 13-15
TITAN RWD 12-15



6 BIRLOS M12X1.25 mm | C/ABS | 29 ESTRIAS

083 TM518516 RUEDA DELANTERA

NISSAN
X-TRAIL 01-07
ALTIMA 3.5L 01-06
MAXIMA 00-08



5 BIRLOS M12X1.25 mm | S/ABS | 29 ESTRIAS

084 TM518521 RUEDA DELANTERA

NISSAN
ALTIMA 2.5L 01-06



5 BIRLOS M12X1.25 mm | S/ABS | 27 ESTRIAS

085 TM541003 RUEDA TRASERA

NISSAN
ARMADA 5.6L 05-08
PATHFINDER 05-12



HECHO EN MÉXICO

6 BIRLOS M12X1.25 mm | S/ABS | 32 ESTRIAS

086 TM541004 RUEDA TRASERA

NISSAN
ARMADA 5.6L 05-12
PATHFINDER 04

INFINITI
QX56 04-10



6 BIRLOS M12X1.25 mm | C/ABS | 32 ESTRIAS

087 TM541011 RUEDA TRASERA

NISSAN
FRONTIER 05-20
PATHFINDER 08
X-TERRA 05-15



4 BARRENOS | S/ABS | 42 mm

088 TM541014 RUEDA TRASERA

NISSAN
ARMADA 12-15



6 BIRLOS M12X1.25 mm | C/ABS | 32 ESTRIAS

089 TM541016 — RUEDA TRASERA

NISSAN
ARMADA 17-20

INFINITI
QX56 11-13
QX80 14-22





6 BIRLOS M14X1.5 mm | C/ABS | 34 ESTRIAS

090 TM590046 — RUEDA DELANTERA

NISSAN
MURANO 03-08
QUEST 04-09





5 BIRLOS M12X1.25 mm | C/ABS | 29 ESTRIAS

091 TMHUN0202 — RUEDA DELANTERA

NISSAN
APRIO 08-10





4 ROSCAS M12x1.5 mm | S/ABS | 23 ESTRIAS

092 TMHUN1077 — RUEDA DELANTERA

NISSAN
NP300 21-24
FRONTIER 21-24





6 BIRLOS M12X1.25 mm | C/ABS | 32 ESTRIAS

093 TMHUN42BW — RUEDA DELANTERA

NISSAN
MAXIMA 95-00

INFINITI
i30 95-00





5 BIRLOS M12X1.25 mm | S/ABS | 29 ESTRIAS

094 TMHUN30R0 — RUEDA DELANTERA

NISSAN
ALTIMA 96-00





4 BIRLOS M12X1.25 mm | S/ABS | 27 ESTRIAS

095 TMHUN50A0A — RUEDA DELANTERA

NISSAN
SENTRA 2.0L 20-24
KICKS 1.6L 21-24





5 BIRLOS M12X1.25 mm | S/ABS | 29 ESTRIAS

096 TMHUN53W0A — RUEDA TRASERA

NISSAN
SENTRA 2.0L 20-24
KICKS 1.6L 21-24





5 BIRLOS M12X1.25 mm | C/ABS | -

097 TMHUN5092A — RUEDA TRASERA

NISSAN
NP300 4X4 15-24
FRONTIER 2.5L 16-24



6 BIRLOS M12X1.25 mm | C/ABS | 29 ESTRIAS

098 TMHUN5095A — RUEDA DELANTERA

NISSAN
NP300 4X2 15-24
FRONTIER 2.5L 16-24



6 BIRLOS M12X1.25 mm | S/ABS | -

099 TMHUN5231A — RUEDA DELANTERA

NISSAN
NP300 4X4 15-24
FRONTIER 2.5L 16-24



6 BIRLOS M12X1.25 mm | C/ABS | -

100 TMHUN5RB1A — RUEDA TRASERA

NISSAN
KICKS 16-20
VERSA 20-24



4 BIRLOS M12X1.25 mm | C/ABS | -

101 TMHUR6001 — RUEDA DELANTERA

NISSAN
MICRA 05-07



4 ROSCAS M12x1.5 mm | S/ABS | 23 ESTRIAS

102 TMHUN5RB1A — RUEDA TRASERA

NISSAN
KICKS 16-20
VERSA 20-24



4 BIRLOS M12X1.25 mm | C/ABS | -

103 TM KIT-28 — RUEDA TRASERA

MAZA TRASERA + BALERO DOBLE + ANILLO SENSOR + TUERCA + SEGURO

NISSAN
VERSA 12-19
MARCH 12-20
NOTE 14-19
V-DRIVE 20-25



- | S/ABS | -

104 TM KIT-5001 — RUEDA DELANTERA

KIT MAZA + BALERO DOBLE

NISSAN
LUCINO 96-00
SENTRA 95-00
TSUBAME 93-04
TSURU III 92-17



- | S/ABS | -

105 TM KIT-5002 — RUEDA DELANTERA

MAZA CONVENCIONAL + BALERO DOBLE

NISSAN

VERSA 12-19
MARCH 12-25
V-DRIVE 20-24
NOTE 14-19
KICKS 17-20
VERSA 20-25



-	S/ABS	-

001 TMHUFT4941 — RUEDA TRASERA

MANAGER 2.2L 06-25
MANAGER 3.0L 06-25





5 ROSCAS M16X1.5 mm | C/ABS | 42 mm

002 TMHUP0510 — RUEDA DELANTERA

206 01-09





4 ROSCAS M12X1.25 mm | S/ABS | 21 ESTRIAS

003 TMHUP1124 — RUEDA TRASERA

5008 1.6T 18-24





5 ROSCAS M12X1.25 mm | C/ABS | 28 ESTRIAS

004 TMHUFT1165 — RUEDA DELANTERA

MAZA S/B

MANAGER 09-23





5 BIRLOS M16X1.5 mm | S/ABS | 35 ESTRIAS

005 TMHUP3585 — RUEDA TRASERA

307 03-09
307 CC 03-09





4 ROSCAS M12X1.25 mm | C/ABS | 25 mm

006 TMHUP3693 — RUED TRASERA

407 06-09





5 ROSCAS M12X1.25 mm | C/ABS | 32 mm

007 TMHUP4054 — RUEDA TRASERA

206 00-09





4 ROSCAS M12X1.25 mm | C/ABS | 25 mm

008 TMHUP4460 — RUEDA DELANTERA

206 00-09
306 98-02
406 00-05
PARTNER 99-06





4 ROSCAS M12X1.25 mm | S/ABS | 25 ESTRIAS

009 TMHUP6500 RUEDA TRASERA

PARTNER 04-19
GRAND RAID 08-12



4 ROSCAS M12X1.25 mm | C/ABS | 32 mm

010 TMHUP7001 RUEDA TRASERA

406 00-05
PARTNER 02-19
GRAN RAID 08-12



4 ROSCAS M12X1.25 mm | S/ABS | 32 mm

011 TMHUP8684 RUEDA TRASERA

406 00-05



4 ROSCAS M12X1.25 mm | C/ABS | 32 mm

001 TM40202-00QAA — RUEDA DELANTERA

CLIO 02-10



4 ROSCAS M12X1.5 mm	S/ABS	21 ESTRIAS

002 TM43042-00QAA — RUEDA TRASERA

CLIO 02-10



4 ROSCAS M10X1.25 mm	S/ABS	25 mm

003 TM43200-4Z000 — RUEDA TRASERA

SCALA 10-13



4 BIRLOS M12X1.25 mm	S/ABS	27 mm

004 TM43200-4Z005 — RUEDA TRASERA

SCALA 10-13



4 BIRLOS M12X1.25 mm	C/ABS	27 mm

005 TM512373 — RUEDA TRASERA

KOLEOS 4X4 09-16



5 BIRLOS M12X1.25 mm	S/ABS	25 ESTRIAS

006 TM512398 — RUEDA TRASERA

KOLEOS 4X2 09-16



5 BIRLOS M12X1.25 mm	C/ABS	-

007 TM513298 — RUEDA DELANTERA

KOLEOS 09-16



5 BIRLOS M12X1.25 mm	C/ABS	29 ESTRIAS

008 TMHUR125R — RUEDA DELANTERA

TRAFIC 07-14



5 ROSCAS M14X1.5 mm	S/ABS	27 ESTRIAS

009 TMHUR1034 — RUEDA DELANTERA

DUSTER 12-20
CAPTUR 18-21
OROCH 18-22
FLUENCE 12-17



5 ROSCAS M12X1.5 mm | S/ABS | 25 ESTRIAS

010 TMHUR6001 — RUEDA DELANTERA

KANGOO 98-08
KANGOO EXPRESS 04-14
CLIO SPORT 02-06
MEGANE II 04-07



4 ROSCAS M12x1.5 mm | S/ABS | 23 ESTRIAS

011 TMHUR3026 — RUEDA DELANTERA

KWID 1.0L 19-25



3 ROSCAS M12x1.5 mm | S/ABS | 23 ESTRIAS

012 TMHUR8075 — RUEDA TRASERA

KANGOO EXPRESS 1.6L 04-23



4 ROSCAS M12x1.5 mm | C/ABS | 25 mm

013 TM KIT-28 — RUEDA TRASERA

FLUENCE 10-17
SCENIC 01-09



INCLUYE MAZA TRASERA + BALERO DOBLE + ANILLO SENSOR + TUERCA + SEGURO

- | S/ABS | -

001 TM1J0-407-613C — RUEDA DELANTERA

LEÓN 00-06
TOLEDO 99-04



5 ROSCAS M14X1.5 mm | C/ABS | 36 ESTRIAS

002 TM1J0501117B — RUEDA TRASERA

TOLEDO 99-04
LEÓN 99-04



FRENOS DE TAMBOR

4 BARRENOS | S/ABS | 30 mm

003 TM1T0498621 — RUEDA DELANTERA

ALTEA 04-15
TOLEDO 05-09
LEÓN 07-13



5 ROSCAS M14X1.5 mm | C/ABS | 36 ESTRIAS

004 TM1T0501611 — RUEDA TRASERA

ALTEA 04-15
LEÓN 06-13
ATECA 17-23
TOLEDO 06-12



PARA SUSPENSIÓN INDEPENDIENTE

5 ROSCAS M14X1.5 mm | C/ABS | 32 mm

005 TM357407615 — RUEDA DELANTERA

CORDOBA 97-02
IBIZA 01-02



4 ROSCAS M12X1.5 mm | S/ABS | 22 ESTRIAS

006 TM512336 — RUEDA TRASERA

LEÓN 14-20
ARONA 1.6L 18-24



PARA SUSPENSIÓN DE BARRA TENSORA

5 ROSCAS M14X1.5 mm | C/ABS | 30 mm

007 TM513262 — RUEDA DELANTERA

LEÓN 14-20



5 ROSCAS M14X1.5 mm | C/ABS | 36 ESTRIAS

008 TM5U0501117F — RUEDA TRASERA

IBIZA 01-02
CORDOBA 01-02



4 BARRENOS | S/ABS | 28 mm

009 TM5U0501117G — RUEDA TRASERA

IBIZA 01-02
CORDOBA 01-02

PARA MAZA 5U0501611S



4 BARRENOS | C/ABS | 28 mm

010 TM6RD501611 — RUEDA TRASERA

TOLEDO 1.2L 13-19
TOLEDO 1.4L 13-19
TOLEDO 1.6L 13-19



5 ROSCAS M14X1.5 mm | C/ABS | 30 mm

011 TM6Q0407621 — RUEDA DELANTERA

IBIZA 03-17
CORDOBA 03-09
LEÓN 03-07
TOLEDO 13-19



5 ROSCAS M14x1.5 mm | C/ABS | 36 ESTRIAS

012 TM6Q0598611 — RUEDA TRASERA

IBIZA 03-17
CORDOBA 03-09
LEÓN 03-07



5 ROSCAS M14X1.5 mm | C/ABS | 28 mm

013 TM6X0501477 — RUEDA TRASERA

CORDOBA 97-02
IBIZA 01-02



4 ROSCAS M12X1.5 mm | C/ABS | 28 mm

014 TM7M0501655D — RUEDA DEL/TRA

ALHAMBRA 01-08



5 ROSCAS M14X1.5 mm | S/ABS | 38 ESTRIAS

015 TMHUV1009 — RUEDA DELANTERA

IBIZA 1.6L 18-24



5 ROSCAS M14X1.5 mm | C/ABS | 36 ESTRIAS

016 TMHUV1010 — RUEDA TRASERA

IBIZA 1.6L 18-24



5 ROSCAS M14X1.5 mm | C/ABS | 28 mm

017 **TM KIT-5004** **RUEDA DELANTERA**

MAZA CONVECIONAL + BALERO DOBLE

CORDOBA 97-02
IBIZA 01-02



4 ROSCAS 40 mm | S/ABS | MAZA KIT

001 TM512293 RUEDA TRASERA

OUTBACK 05-14
LEGACY 05-14





5 BIRLOS M12X1.25 mm | C/ABS | 25 ESTRIAS

002 TM512328 RUEDA TRASERA

TRIBECA 08-14





5 BIRLOS M12X1.25 mm | C/ABS | 27 ESTRIAS

003 TM512401 RUEDA TRASERA

BRZ 13-19
FORESTER 09-13
IMPREZA 2.5L 08-14
LEGACY 10-14
OUTBACK 10-14
WRX 13-14





5 BIRLOS M12X1.25 mm | C/ABS | 27 ESTRIAS

004 TM512402 RUEDA TRASERA

IMPREZA 08-14
WRX 14-24





5 BIRLOS M12X1.25 mm | C/ABS | 27 ESTRIAS

005 TM512518 RUEDA TRASERA

FORESTER 14-18
IMPREZA 13-17
CROSSTREK 16-22
XV CROSSTREK 13-15
XV 16-22





5 BIRLOS M12X1.25 mm | C/ABS | 27 ESTRIAS

006 TM512521 RUEDA TRASERA

FORESTER 09-13
IMPREZA 2.5L (WRX) 08-14
WRX 13
BRZ 13-23
FR-S 13-16





5 BIRLOS M12X1.25 mm | C/ABS | 27 ESTRIAS

007 TM512536 RUEDA TRASERA

FORESTER 19-24
LEGACY 15-20
OUTBACK 2.5L 15-17
OUTBACK 3.6L 15-17
WRX 2.0L 15-21
WRX 2.5L 15-21





5 BIRLOS M12X1.25 mm | C/ABS | 27 ESTRIAS

008 TM513220 RUEDA DELANTERA

OUTBACK 05-14
LEGACY 05-14
IMPREZA 08-14
FORESTER 09-14





5 BIRLOS M12X1.25 mm | C/ABS | 27 ESTRIAS

009 TM513239 RUEDA DELANTERA

TRIBECA 06-14
IMPREZA WRX STI 08-14



5 BIRLOS M12X1.25 mm | C/ABS | 27 ESTRIAS

010 TM513303 RUEDA DELANTERA

IMPREZA 08-14
FORESTER 09-13
WRX 13-14



C.B. 100 mm

5 BIRLOS M12X1.25 mm | C/ABS | 27 ESTRIAS

011 TM513352 RUEDA DELANTERA

BRZ 13-19



5 BIRLOS M12X1.25 mm | C/ABS | -

012 TM513413 RUEDA DELANTERA

FORESTER 14-18
IMPREZA 13-17
XV CROSSTREK 13-18



5 BIRLOS M12X1.25 mm | C/ABS | 27 ESTRIAS

001 TM512241 RUEDA TRASERA

AERIO 02-09
ESTEEM 99-02



4 BIRLOS M12X1.25 mm	S/ABS	28 mm

002 TM512316 RUEDA TRASERA

FORENZA 04-08
VERONA 04-06
RENO 05-08



4 BIRLOS M12X1.5 mm	C/ABS	-

003 TM512317 RUEDA TRASERA

FORENZA 04-08
VERONA 04-06
RENO 04-08



4 BIRLOS M12X1.5 mm	S/ABS	-

004 TM512393 RUEDA TRASERA

SX4 4X4 AWD 07-14



5 BIRLOS M12X1.25 mm	C/ABS	24 ESTRIAS

005 TM512486 RUEDA TRASERA

SX4 08-14
SWIFT SPORT FWD 13-17



5 BIRLOS M12X1.25 mm	C/ABS	-

006 TM512487 RUEDA TRASERA

KIZASHI 4X2 2.4L 10-16



5 BIRLOS M12X1.25 mm	C/ABS	-

007 TM513193 RUEDA DELANTERA

VITARA 01-06
GRAND VITARA 01-05
SAMURAI 01-06
SIDEKICK 01-06
XL-7 01-06



5 BIRLOS M12X1.25 mm	C/ABS	41 mm

008 TM513276 RUEDA DELANTERA

XL-7 07-09



5 BIRLOS M12X1.5 mm	C/ABS	30 ESTRIAS

009 TM513290 — RUEDA DEL/TRA

GRAND VITARA 4X2 06-17
GRAND VITARA 4X4 06-17
KIZASHI 4X4 10-16





5 BIRLOS M12X1.25 mm	C/ABS	28 ESTRIAS

010 TM513333 — RUEDA DELANTERA

KIZASHI 2.4L 10-16





5 BIRLOS M12X1.25 mm	C/ABS	31 ESTRIAS

011 TM541011 — RUEDA TRASERA

EQUATOR 09-12





4 BARRENOS	S/ABS	42 mm

012 TMHUSZ0853 — RUEDA DELANTERA

SWIFT 1.4L 07-17





4 BIRLOS M12X1.5 mm	S/ABS	25 ESTRIAS

013 TMHUSZ68RD — RUEDA DELANTERA

ERTIGA 1.5L 19-25





5 BIRLOS M12X1.25 mm	S/ABS	28 ESTRIAS

014 TMHUSZ68RT — RUEDA TRASERA

ERTIGA 1.5L 19-25
SWIFT BOOSTERJET SPORT 1.4T 12-24





5 BIRLOS M12X1.25 mm	C/ABS	-

015 TMHUSZ1P00 — RUEDA DELANTERA

SWIFT 1.4L 18-24
IGNIS 1.2L 17-24





4 BIRLOS M12X1.25 mm	C/ABS	25 ESTRIAS

016 TMHUSZ71L00 — RUEDA TRASERA

CIAZ 1.4L 16-23
SWIFT 1.4L 12-24





4 BIRLOS M12X1.25 mm	C/ABS	-

017 TMHUSZ1004 RUEDA TRASERA

IGNIS 17-23
SWIFT 18-25



4 BIRLOS M12X1.25 mm | C/ABS | -

018 TMHUSZ1042 RUEDA TRASERA

VITARA 1.4L 17-24
VITARA 1.6L 17-24



5 ROSCAS M12X1.5 mm | C/ABS | -

001 TMHUX7127 — RUEDA DEL/TRA

TESLA S 12-25
TESLA X 15-25



5 BIRLOS M14X1.5 mm	C/ABS	30 ESTRIAS

002 TMHUX100E — RUEDA DEL/TRA

DELANTERA
MODELO 3 19-24

TRASERA
MODELO 3 19-24



5 BIRLOS M14X1.5 mm	C/ABS	30 ESTRIAS

003 TMHUX200E — RUEDA DELANTERA

MODELO 3 19-25



5 BIRLOS M14X1.5 mm	C/ABS	-

001 TM42450-26010 RUEDA TRA/DER

TOYOTA
HIACE 2.8L 20-25
HIACE 3.5L 20-25



4 BARRENOS	C/ABS	49 mm

002 TM42460-26010 RUEDA TRA/IZQ

TOYOTA
HIACE 2.8L 20-25
HIACE 3.5L 20-25



4 BARRENOS	C/ABS	49 mm

003 TM43502-BZ020 RUEDA DELANTERA

TOYOTA
AVANZA 07-11



4 BIRLOS M12X1.5 mm	S/ABS	62 mm

004 TM43560-26010 RUEDA DELANTERA

TOYOTA
* HIACE 2.7L 06-19



4 ROSCAS M12X1.25 mm	S/ABS	54 mm

005 TM43560-2601G RUEDA DELANTERA

TOYOTA
* HIACE 2.7L 06-19



RODILLO CON GRASERA

4 ROSCAS M12X1.25 mm	S/ABS	54 mm

006 TM43560-COMPL RUEDA DELANTERA

TOYOTA
* HIACE 2.7L 06-19



RODILLO MAZA + BALERO COMPLETO

6 BIRLOS M12X1.5 mm	S/ABS	-

007 TM43560-MAZA RUEDA DELANTERA

TOYOTA
* HIACE 2.7L 06-19



6 BIRLOS M12X1.25 mm	S/ABS	54 mm

008 TM43550-NTH20 RUEDA DELANTERA

TOYOTA
HIACE 2.8L 20-25
HIACE 3.5L 20-25



6 BIRLOS M14X1.5 mm	C/ABS	-

009 TM512009 RUEDA TRASERA

TOYOTA
CAMRY 88-01
AVALON 95-98
SOLARA 99-03

LEXUS
ES300 92-01
RX300 99-03





4 BARRENOS	S/ABS	30 mm

010 TM512018 RUEDA TRASERA

TOYOTA
COROLLA 1.8L 93-02





4 BIRLOS M12X1.5 mm	S/ABS	-

011 TM512019 RUEDA TRASERA

TOYOTA
COROLLA 93-02





4 BIRLOS M12X1.5 mm	C/ABS	-

012 TM512038 RUEDA TRASERA

TOYOTA
RAV4 96-00





4 BARRENOS	S/ABS	38 mm

013 TM512041 RUEDA TRASERA

TOYOTA
SIENNA 3.0L 98-03





5 BIRLOS M12X1.5 mm	C/ABS	-

014 TM512184 RUEDA TRASERA

TOYOTA
COROLLA 96-02





4 BIRLOS M12X1.5 mm	C/ABS	-

015 TM512206 RUEDA TRA/IZQ

TOYOTA
CAMRY 02-11
AVALON 05-12
HIGHLANDER 01-03
SOLARA 04-08

LEXUS
ES300 02-03
ES330 04-06
ES350 07-12





5 BIRLOS M12X1.5 mm	C/ABS	-

016 TM512207 RUEDA TRA/DER

TOYOTA
CAMRY 02-11
AVALON 05-12
HIGHLANDER 01-03
SOLARA 04-08

LEXUS
ES300 02-03
ES330 04-06
ES350 07-12





5 BIRLOS M12X1.5 mm	C/ABS	-

017 TM512208 RUEDA TRASERA

TOYOTA
CAMRY 02-11





5 BIRLOS M12X1.5 mm	S/ABS	-

018 TM512209 RUEDA TRASERA

TOYOTA
YARIS 00-05
ECHO 00-05





4 BIRLOS M12X1.5 mm	C/ABS	-

019 TM512210 RUEDA TRASERA

TOYOTA
YARIS 00-05





4 BIRLOS M12X1.5 mm	S/ABS	-

020 TM512211 RUEDA TRASERA

TOYOTA
SEQUOIA 01-07





4 BARRENOS	S/ABS	48 mm

021 TM512212 RUEDA TRASERA

TOYOTA
RAV4 2.0L 4X2 96-05





5 BIRLOS M12X1.5 mm	C/ABS	-

022 TM512213 RUEDA TRASERA

TOYOTA
RAV4 2.0L 4X2 96-05





5 BIRLOS M12X1.5 mm	S/ABS	-

023 TM512215 RUEDA TRASERA

TOYOTA
COROLLA 1.8L 03-08
MATRIX 03-08
PRIUS 04-09





5 BIRLOS M12X1.5 mm	C/ABS	-

024 TM512216 RUEDA TRASERA

TOYOTA
COROLLA 1.8L 03-08
MATRIX 03-08
CELICA 00-05





5 BIRLOS M12X1.5 mm	S/ABS	-

025 TM512217 RUEDA TRASERA

TOYOTA
COROLLA 1.8L 03-08
MATRIX 03-08
PRIUS 04-09



5 BIRLOS M12X1.5 mm	C/ABS	-

026 TM512218 RUEDA TRASERA

TOYOTA
COROLLA 03-08
MATRIX 03-08
CELICA 00-05



5 BIRLOS M12X1.5 mm	S/ABS	-

027 TM512227 RUEDA TRA/IZQ

TOYOTA
4 RUNNER 03-20
FJ CRUISER 07-14

LEXUS
GX460 10-18
GX470 03-09



4 BARRENOS	C/ABS	44 mm

028 TM512228 RUEDA TRA/DER

TOYOTA
4 RUNNER 03-20
FJ CRUISER 07-14

LEXUS
GX460 10-18
GX470 03-09



4 BARRENOS	C/ABS	44 mm

029 TM512280 RUEDA TRASERA

TOYOTA
SIENNA FWD 3.3L 04-10



5 BIRLOS M12X1.5 mm	C/ABS	-

030 TM512281 RUEDA TRASERA

TOYOTA
SIENNA AWD 3.3L 04-10



5 BIRLOS M12X1.5 mm	S/ABS	26 ESTRIAS

031 TM512282 RUEDA TRA/IZQ

TOYOTA
HIGHLANDER 04-07

LEXUS
RX330 04-06
RX350 07-09
RX400H 06-08



5 BIRLOS M12X1.5 mm	C/ABS	-

032 TM512283 RUEDA TRA/DER

TOYOTA
HIGHLANDER 04-07

LEXUS
RX330 04-06
RX350 07-09
RX400H 06-08



5 BIRLOS M12X1.5 mm	C/ABS	-

033 TM512284 RUEDA TRASERA

TOYOTA
HIGHLANDER 4X4 04-13

LEXUS
RX330 4X4 04-06
RX350 4X4 07-09
RX400H 4X4 06-08





5 BIRLOS M12X1.5 mm	S/ABS	26 ESTRIAS

034 TM512294 RUEDA TRA/IZQ

TOYOTA
TACOMA 05-23





4 BARRENOS	C/ABS	44 mm

035 TM512295 RUEDA TRA/DER

TOYOTA
TACOMA 05-23





4 BARRENOS	C/ABS	44 mm

036 TM512310 RUEDA TRASERA

TOYOTA
CAMRY 97-01
AVALON 00-04
SOLARA 99-03





5 BIRLOS M12X1.5 mm	C/ABS	-

037 TM512311 RUEDA TRASERA

TOYOTA
SOLARA 99-03





5 BIRLOS M12X1.5 mm	S/ABS	-

038 TM512338 RUEDA TRASERA

TOYOTA
RAV4 4X4 2.0L 01-05





5 BIRLOS M12X1.5 mm	S/ABS	26 ESTRIAS

039 TM512351 RUEDA TRA/DER

TOYOTA
TUNDRA 07-21





4 BARRENOS	C/ABS	49 mm

040 TM512352 RUEDA TRA/IZQ

TOYOTA
TUNDRA 07-21





4 BARRENOS	C/ABS	49 mm

041 TM512364 RUEDA TRASERA

TOYOTA
HIGHLANDER 14-19

LEXUS
RX350 10-18
RX450h FWD 10-18



5 BIRLOS M12X1.5 mm	C/ABS	-

042 TM512365 RUEDA TRASERA

TOYOTA
HIGHLANDER 14-19

LEXUS
RX350 10-18
RX450h AWD 10-18



5 BIRLOS M12X1.5 mm	C/ABS	26 ESTRIAS

043 TM512370 RUEDA TRASERA

TOYOTA
YARIS SEDAN 06-17
PRIUS C 12-22



4 BIRLOS M12X1.5 mm	C/ABS	-

044 TM512371 RUEDA TRASERA

TOYOTA
YARIS 06-17



4 BIRLOS M12X1.5 mm	S/ABS	-

045 TM512372 RUEDA TRASERA

TOYOTA
RAV4 4X2 06-18



5 BIRLOS M12X1.5 mm	C/ABS	-

046 TM512374 RUEDA TRASERA

TOYOTA
RAV4 4X4 06-18



5 BIRLOS M12X1.5 mm	C/ABS	26 ESTRIAS

047 TM512397 RUEDA TRA/DER

TOYOTA
LAND CRUISER 08-21

LEXUS
LX570 08-19



4 BARRENOS	C/ABS	49 mm

048 TM512400 RUEDA TRASERA

TOYOTA
SEQUOIA 5.7L 08-21



4 ROSCAS M12X1.25 mm	C/ABS	58 mm

049 TM512403 RUEDA TRASERA

TOYOTA
COROLLA 09-19
MATRIX 09-14



5 BIRLOS M12X1.5 mm	C/ABS	-

050 TM512404 RUEDA TRASERA

TOYOTA
MATRIX 2.4L 09-13



5 BIRLOS M12X1.5 mm	S/ABS	26 ESTRIAS

051 TM512419 RUEDA TRA/IZQ

TOYOTA
HIGHLANDER 3.5L 08-13



5 BIRLOS M12X1.5 mm	C/ABS	-

052 TM512420 RUEDA TRA/DER

TOYOTA
HIGHLANDER 3.5L 08-13



5 BIRLOS M12X1.5 mm	C/ABS	-

053 TM512454 RUEDA TRA/IZQ

TOYOTA
AVALON 13-18
CAMRY 2.5L 12-17
CAMRY 3.5L 12-17



5 BIRLOS M12X1.5 mm	C/ABS	-

054 TM512455 RUEDA TRA/DER

TOYOTA
AVALON 13-18
CAMRY 2.5L 12-17
CAMRY 3.5L 12-17



5 BIRLOS M12X1.5 mm	C/ABS	-

055 TM512456 RUEDA TRASERA

TOYOTA
SIENNA FWD 11-20



5 BIRLOS M12X1.5 mm	C/ABS	-

056 TM512505 RUEDA TRASERA

TOYOTA
PRIUS 1.8L 10-15



5 BIRLOS M12X1.5 mm	C/ABS	-

057 TM512512 RUEDA TRASERA

TOYOTA
MATRIX AWD 1.8L 03-06



5 BIRLOS M12X1.5 mm	S/ABS	26 ESTRIAS

058 TM512547 RUEDA TRASERA

TOYOTA
PRIUS 1.8L 16-22



5 BIRLOS M12X1.5 mm	C/ABS	-

059 TM512636 RUEDA TRASERA

TOYOTA
YARIS HATCHBACK 1.5L 10-18
PRIUS C 1.5L 18-22



CONECTOR ANCHO

4 BIRLOS M12X1.5 mm	C/ABS	-

060 TM512644 RUEDA TRASERA

TOYOTA
CAMRY 2.5L 18-24
RAV4 2.5L 19-24



5 BIRLOS M12X1.25 mm	C/ABS	-

061 TM512649 RUEDA TRASERA

TOYOTA
C-HR 2.0L 18-20



5 BIRLOS M12X1.5 mm	C/ABS	-

062 TM513257 RUEDA DELANTERA

TOYOTA
* RAV4 2.5L 06-18
PRIUS V 1.8L 12-17

LEXUS
HS250h 10-12



5 BIRLOS M12X1.5 mm	C/ABS	26 ESTRIAS

063 TM513258 RUEDA DELANTERA

TOYOTA
RAV4 3.5L 13-18
* RAV4 4X4 06-12



5 BIRLOS M12X1.25 mm	C/ABS	30 ESTRIAS

064 TM513265 RUEDA DELANTERA

TOYOTA
PRIUS 1.5L 03-09



5 BIRLOS M12X1.5 mm	S/ABS	26 ESTRIAS

065 TM513287 RUEDA DELANTERA

TOYOTA
PRIUS 1.8L 10-15

LEXUS
CT200H 11-17





5 BIRLOS M12X1.5 mm | C/ABS | 26 ESTRIAS

066 TM513402 RUEDA DELANTERA

TOYOTA
PRIUS 1.8L 16-22
COROLLA 20-25





5 BIRLOS M12X1.5 mm | C/ABS | 26 ESTRIAS

067 TM513439 RUEDA DELANTERA

TOYOTA
CAMRY 2.5L 18-24

LEXUS
ES250 2.5L 21-23





5 BIRLOS M12X1.5 mm | C/ABS | 26 ESTRIAS

068 TM513448 RUEDA DELANTERA

TOYOTA
* RAV4 2.5L 19-24





5 BIRLOS M12X1.5 mm | C/ABS | 26 ESTRIAS

069 TM515040 RUEDA DELANTERA

TOYOTA
TACOMA 05-23
4 RUNNER 03-20
FJ CRUISER 07-14
HILUX 06-25

LEXUS
GX470 03-09
GX460 10-18





4 BARRENOS | C/ABS | 54 mm

070 TM515103 RUEDA DELANTERA

TOYOTA
LAND CRUISER 08-21
SEQUOIA 08-21
TUNDRA 5.7L 07-21

LEXUS
LX570 08-18





4 BARRENOS | C/ABS | 58 mm

071 TM518506 RUEDA DELANTERA

TOYOTA
CAMRY 83-91





5 BIRLOS M12X1.5 mm | S/ABS | 26 ESTRIAS

072 TM518507 RUEDA DELANTERA

TOYOTA
COROLLA 88-02





4 BIRLOS M12X1.5 mm | S/ABS | 26 ESTRIAS

073 TM518508 RUEDA DELANTERA

TOYOTA
CAMRY 2.2L CE 92-03
CAMRY DLX 92-03
CAMRY DX 92-03
CAMRY LE 92-03
CAMRY XLE 92-03
SOLARA 99-03



5 BIRLOS M12X1.5 mm | S/ABS | 26 ESTRIAS

074 TM518509 RUEDA DELANTERA

TOYOTA
AVALON 95-04
CAMRY 3.0L 92-03
SIENNA 98-03
SOLARA 99-03

LEXUS
ES300 92-03
30 ES300 92-03



5 BIRLOS M12X1.5 mm | S/ABS | 30 ESTRIAS

075 TM590409 RUEDA TRASERA

TOYOTA
SIENNA 4X2 11-20



5 BIRLOS M12X1.5 mm | C/ABS | -

076 TM590410 RUEDA TRASERA

TOYOTA
SIENNA 4X4 11-20



5 BIRLOS M12X1.5 mm | S/ABS | 26 ESTRIAS

077 TMHUMZ3304 RUEDA DELANTERA

TOYOTA
YARIS R 1.5L 16-20



4 BIRLOS M12X1.5 mm | C/ABS | 26 ESTRIAS

078 TMHUT1018 RUEDA DELANTERA

TOYOTA
HIGHLANDER 3.5L 20-25
* SIENNA 2.5L 21-25



5 BIRLOS M12X1.5 mm | C/ABS | 30 ESTRIAS

079 TMHUT1023 RUEDA DELANTERA

TOYOTA
AVANZA 1.5L 22-25



5 BIRLOS M12X1.5 mm | S/ABS | 26 ESTRIAS

080 TMHUT1074 RUEDA DELANTERA

TOYOTA
HILUX 06-15



5 BIRLOS M12X1.5 mm | S/ABS | 43 mm

081 TMHUT1082 — RUEDA TRASERA

TOYOTA
RAIZE 22-24



4 BIRLOS M12X1.25 mm	C/ABS	-

082 TMHUT1087 — RUEDA TRASERA

TOYOTA
AVANZA 1.5L 22-25



5 BIRLOS	C/ABS	-

083 TMHUT1089 — RUEDA DELANTERA

TOYOTA
C-HR 4X2 2.0L 18-20



5 BIRLOS M12X1.5 mm	C/ABS	26 ESTRIAS

084 TMHUT1104 — RUEDA TRASERA

TOYOTA
RAIZE 1.0T 24-25
(HECHO EN INDONESIA)



4 BIRLOS M00X0.0 mm	C/ABS	- ESTRIAS

085 TMHUT1106 — RUEDA DEL/IZQ

TOYOTA
HIACE V6 3.5L 20-25



4 BARRENOS	C/ABS	- ESTRIAS

086 TMHUT1107 — RUEDA TRA/DER

TOYOTA
HIACE V6 3.5L 20-25



4 BARRENOS	C/ABS	- ESTRIAS

087 TMHUT1108 — RUEDA TRASERA

MAZA S/B PARA BALERO 45 mm

TOYOTA
CAMRY 04-17
HIGHLANDER 3.3L 01-19
HIGHLANDER 3.5L 01-19
SIENNA 3.5L 04-10
SOLARA 05-08



5 BIRLOS M12X1.5 mm	C/ABS	30 ESTRIAS

088 TMHUT1126 — RUEDA TRASERA

TOYOTA
COROLLA CROSS 1.8L 20-25



5 BIRLOS M12X1.5 mm	C/ABS	- ESTRIAS

089 TMHUT1164 — RUEDA DELANTERA

MAZA S/B

TOYOTA
RAIZE 22-25



4 BIRLOS M12X1.5 mm	S/ABS	26 ESTRIAS

090 TMHUT2030 — RUEDA DELANTERA

TOYOTA
YARIS 06-17
PRIUS C 18-22



4 BIRLOS M12X1.5 mm	S/ABS	26 ESTRIAS

091 TMHUT4074 — RUEDA DELANTERA

TOYOTA
COROLLA 1.8L 03-19
MATRIX 03-10

5 BIRLOS M12x1.5 mm	S/ABS	26 ESTRIAS

092 TMHUT4130 — RUEDA DELANTERA

TOYOTA
HILUX 06-25
TACOMA 06-25
4RUNNER 4X2 03-19
FJ CRUISER 06-14



6 BIRLOS M12X1.5 mm	C/ABS	-

093 TMHUT5040 — RUEDA DELANTERA

TOYOTA
HILUX 06-25
TACOMA 06-25
FJ CRUISER 08-14
4RUNNER 4X4 03-19



6 BIRLOS M12X1.5 mm	C/ABS	30 ESTRIAS

094 TMHUT8509 — RUEDA DELANTERA

TOYOTA
AVALON 95-04
CAMRY 92-03
* RAV4 97-05
SIENNA 98-03
SOLARA 99-03

LEXUS
ES300 92-03
RX300 99-03



5 BIRLOS M12X1.5 mm	S/ABS	30 ESTRIAS

095 TMHUT53120 — RUEDA TRASERA

TOYOTA
YARIS 1.5L 17-25



4 BIRLOS	C/ABS	-

096 TMHUTOC021 — RUEDA DELANTERA

TOYOTA
TUNDRA 07-21
SEQUOIA 4X2 08-21



5 BIRLOS M14X1.5 mm	C/ABS	38.5 mm

097 TMHUTD050 RUEDA DEL/DER

TOYOTA
YARIS 1.5L 17-25



4 BIRLOS M12X1.5 mm | C/ABS | 26 ESTRIAS

098 TMHUTD070 RUEDA DEL/IZQ

TOYOTA
YARIS 1.5L 17-25



4 BIRLOS M12X1.5 mm | C/ABS | 26 ESTRIAS

099 TMHUTZ090 RUEDA DELANTERA

TOYOTA
AVANZA 12-15



4 BIRLOS M12X1.5 mm | S/ABS | 38 mm

100 TMHUTZ170 RUEDA DELANTERA

TOYOTA
AVANZA 16-21



DISCO VENTILADO

4 BIRLOS M12X1.5 mm | S/ABS | 38 mm

001 TM512233 RUEDA TRASERA

XS60 01-09
S80 99-06
V70 FWD 01-07





5 ROSCAS M14X1.5 mm	S/ABS	-

002 TM512252 RUEDA TRASERA

S40 00-05
V40 00-04





4 BIRLOS M12X1.5 mm	S/ABS	28 mm

003 TM512253 RUEDA TRASERA

S60 03-09
S80 04-06
V70 01-07
XC70 AWD 03-09





5 BIRLOS M14X1.5 mm	C/ABS	34 ESTRIAS

004 TM512254 RUEDA TRASERA

C70 98-04
S70 98-00
V70 98-00
850 93-97





5 ROSCAS M12X1.75 mm	C/ABS	30 mm

005 TM512273 RUEDA TRASERA

XC90 03-14





5 BIRLOS M14X1.5 mm	C/ABS	36 ESTRIAS

006 TM512395 RUEDA DEL/TRA

XC90 03-14
XC90 06





5 ROSCAS M14X1.5 mm	C/ABS	-

007 TM512411 RUEDA TRASERA

C30 08-13
C70 06-13
S40 05-11
V50 FWD 05-11





5 BIRLOS M12X1.5 mm	C/ABS	-

008 TM512412 RUEDA TRASERA

S40 05-12
V50 AWD 05-10





5 BIRLOS M12X1.5 mm	S/ABS	36 ESTRIAS

009 TM512413 RUEDA TRASERA

S60 3.0L 12-18
S80 07-16
V60 15-18
V70 09-10
XC70 2.0L 11-16
XC70 FWD 2.5L 11-16



5 ROSCAS M14X1.5 mm | C/ABS | -

010 TM512414 RUEDA TRASERA

S60 4X4 11-18
S60 4X4 3.0L 14
S80 4X4 07-15
V60 4X4 15-18
XC70 4X4 11-16



5 ROSCAS M14X1.5 mm | S/ABS | 36 ESTRIAS

011 TM512524 RUEDA TRASERA

XC60 10-17
S60 3.2L 14



5 ROSCAS M14X1.5 mm | S/ABS | 36 ESTRIAS

012 TM512576 RUEDA DEL/TRA

DELANTERA
S60 19-23
S90 17
XC60 18-24
XC90 16-22

TRASERA
S60 AWD 20-23
S90 AWD 17
XC60 AWD 18-19
XC90 AWD 16-20



5 ROSCAS M14X1.5 mm | C/ABS | 40 ESTRIAS

013 TM512592 RUEDA TRASERA

S60 19-23
S90 17-20
XC90 16-20
V90 18-23



5 ROSCAS M14X1.5 mm | C/ABS | 40 ESTRIAS

014 TM513194 RUEDA DELANTERA

S60 01-10
S80 99-06
V70 01-07



5 ROSCAS M14X1.5 mm | S/ABS | 36 ESTRIAS

015 TM513208 RUEDA DELANTERA

XC90 03-14



5 ROSCAS M14X1.5 mm | S/ABS | 36 ESTRIAS

016 TM513255 RUEDA DELANTERA

C30 07-13
C70 06-13
S40 05-11
V50 05-11



5 BIRLOS M12X1.5 mm | C/ABS | 36 ESTRIAS

017	TM513328	RUEDA DELANTERA

S60 11-18
S80 07-16
V60 15-17
V70 08-10
XC60 10-17
XC70 08-16



5 ROSCAS M14X1.5 mm	C/ABS	40 ESTRIAS

001 TM175407615 — RUEDA DELANTERA

VOLKSWAGEN
CARIBE 77-87
ATLANTIC 77-87





4 ROSCAS M12X1.5 mm	S/ABS	22 ESTRIAS

002 TM191407615 — RUEDA DELANTERA

VOLKSWAGEN
GOLF 87-92
JETTA A2 87-92





4 ROSCAS M12X1.5 mm	S/ABS	22 ESTRIAS

003 TM1J0-407-613C — RUEDA DELANTERA

VOLKSWAGEN
GOLF 99-10
JETTA A4 99-10
CLASICO 08-15
DERBY 01-09





5 ROSCAS M14X1.5 mm	C/ABS	36 ESTRIAS

004 TM1J0501117B — RUEDA TRASERA

VOLKSWAGEN
GOLF 99-08
JETTA A4 99-08
NEW BEETLE 98-08
PASSAT 02-05
CLASICO 11-15





FRENOS DE TAMBOR

4 BARRENOS	S/ABS	30 mm

005 TM1J0-501-477A — RUEDA TRASERA

VOLKSWAGEN
GOLF 99-10
JETTA A4 99-10
NEW BEETLE 98-11
CLASICO 11-15





5 ROSCAS M14X1.5 mm	C/ABS	30 mm

006 TM1T0501611 — RUEDA TRASERA

VOLKSWAGEN
BEETLE 1.8L 12-18
BEETLE 2.0L 12-18
BORA 1.9L 05-10
BORA 2.0L 05-10
BORA 2.5L 05-10
CC 09-16
EOS 07-16
GOLF 07-14
GOLF GTI 10-14
JETTA 05-16
JETTA CITY 07-09
PASSAT 06-17
TIGUAN 09-17





PARA SUSPENSIÓN INDEPENDIENTE

5 ROSCAS M14X1.5 mm	C/ABS	32 mm

007 TM1T0498621 — RUEDA DEL/TRA

DELANTERA
VOLKSWAGEN
BEETLE 12-17
BORA 06-10
CC 09-17
EOS 07-16
GOLF 10-14
JETTA 05-18
JETTA (A6) VI 11-18
BICENTENARIO 10-11
JETTA CITY 07-09
PASSAT 06-19
RABBIT 06-09
TIGUAN 09-17

TRASERA
VOLKSWAGEN
CC 09-13
PASSAT 4X4 06-10
TIGUAN 4X4 09-17





5 ROSCAS M14X1.5 mm	C/ABS	36 ESTRIAS

008 TM211405579 RUEDA DELANTERA

VOLKSWAGEN
COMBI 71-02





5 BIRLOS M14x1.5 mm	S/ABS	59 mm

009 TM211501619 RUEDA TRASERA

VOLKSWAGEN
COMBI 71-02





5 BIRLOS M14X1.5 mm	S/ABS	12 ESTRIAS

010 TM357407613B RUEDA DELANTERA

VOLKSWAGEN
GOLF 93-99
JETTA A3 2.0L 93-99
POLO 95-02
PASSAT BERLINA 88-97





4 ROSCAS M12X1.5 mm	C/ABS	22 ESTRIAS

011 TM357407615 RUEDA DELANTERA

VOLKSWAGEN
GOLF 88-99
JETTA A2 88-99
JETTA A3 88-99
DERBY 97-02





4 ROSCAS M12X1.5 mm	S/ABS	22 ESTRIAS

012 TM357501117A RUEDA TRASERA

VOLKSWAGEN
ATLANTIC 77-87
CABRIO 97-03
CARIBE 77-87
CORSAR 85-87
DERBY 95-00
GOLF 88-99
JETTA A2 88-99
JETTA A3 88-99
PASSAT 91-93
POINTER 98-09
POINTER PICKUP 97-07





4 BARRENOS	S/ABS	P/CONICOS

013 TM512187 RUEDA TRASERA

VOLKSWAGEN
PASSAT 98-05
AUDI A6 98-05





5 ROSCAS M14X1.5 mm	C/ABS	-

014 TM512336 RUEDA TRASERA

VOLKSWAGEN
BEETLE 12-19
GOLF 06-21
GOLF GTI 06-19
JETTA A6 11-21
JETTA A7 11-21
RABIT 06-09





PARA SUSPENSIÓN DE BARRA TENSORA

5 ROSCAS M14X1.5 mm	C/ABS	30 mm

015 TM512360 RUEDA TRASERA

VOLKSWAGEN
ROUTAN 09-12





5 BIRLOS M12X1.5 mm	C/ABS	-

016 TM512493 RUEDA TRASERA

VOLKSWAGEN
ROUTAN 12-14



5 BIRLOS M12X1.5 mm	C/ABS	-

017 TM512566 RUEDA DEL/TRA

DELANTERA
VOLKSWAGEN
E-GOLF 15-16
GOLF 15-17
SPORTWAGEN 15-17

TRASERA
VOLKSWAGEN
GOLF R 15-17
GOLF R AWD 16-19
GOLF SPORTWAGEN AWD 18-19

DIAM. GUIA 80 mm



5 ROSCAS M14X1.5 mm	C/ABS	36 ESTRIAS

018 TM513262 RUEDA DELANTERA

VOLKSWAGEN
GOLF 06-21
GOLF TDI 09
GOLF GTI 06-09
EOS 07-16
RABBIT 06-09



5 ROSCAS M14X1.5 mm	C/ABS	36 ESTRIAS

019 TM513273 RUEDA DELANTERA

VOLKSWAGEN
ROUTAN 09-14



5 BIRLOS M12X1.5 mm	C/ABS	32 ESTRIAS

020 TM513340 RUEDA TRASERA

VOLKSWAGEN
TOUAREG 11-18

PORSCHE
CAYENNE 11-19
911 14-19



4 ROSCAS M12X1.25 mm	C/ABS	51 mm

021 TM513379 RUEDA DEL/TRA

DELANTERA
VOLKSWAGEN
GOLF 1.4L 15-20
GOLF 1.8L 15-20
GOLF R 2.0T 15-20
GOLF SPORTWAGEN 2.0T 16-20
GOLF GTI 15-21
TIGUAN 18-25
JETTA 19-24
TAOS 21-24

TRASERA
VOLKSWAGEN
TIGUAN 18-25

DIAM. GUIA 85 mm



5 ROSCAS M14X1.5 mm	C/ABS	36 ESTRIAS

022 TM515136 RUEDA DELANTERA

VOLKSWAGEN
ROUTAN 09-14



5 BIRLOS M12X1.5 mm	C/ABS	32 ESTRIAS

023 TM515150 RUEDA DELANTERA

VOLKSWAGEN
ROUTAN 13-14



5 BIRLOS M12X1.5 mm	C/ABS	32 ESTRIAS

024 TM5U0501117 — RUEDA TRASERA

VOLKSWAGEN
ATLANTIC 81-87
CARIBE 77-87
CORSAR 84-89
DERBY 98-09
GOL 09-20
GOLF 87-98
POINTER 00-09
GOL 09-13
GOL SEDAN 09-13



4 BARRENOS | S/ABS | P/CONICOS

025 TM5U0501117A — RUEDA TRA/IZQ

VOLKSWAGEN
ATLANTIC 81-87
CARIBE 77-87
CORSAR 84-89
DERBY 98-09
GOL 09-20
GOLF 87-98
POINTER 00-09
GOL 09-13
GOL SEDAN 09-13



4 BARRENOS | C/ABS | P/CONICOS

026 TM5U0501117F — RUEDA TRASERA

VOLKSWAGEN
DERBY 01-09
GOL 13-20
UP 16-18



4 BARRENOS | S/ABS | 28 mm

027 TM5U0501117G — RUEDA TRASERA

VOLKSWAGEN
GOL 13-20
LUPO 98-04

PARA MAZA 5U0501611S



4 BARRENOS | C/ABS | 28 mm

028 TM5U0501118A — RUEDA TRA/DER

VOLKSWAGEN
ATLANTIC 81-87
CARIBE 77-87
CORSAR 84-89
DERBY 98-09
GOL 09-20
GOL SEDAN 09-20
GOLF 87-99
JETTA 87-98
POINTER 00-09



4 BARRENOS | C/ABS | P/CONICOS

029 TM5U0501611 — RUEDA TRASERA

VOLKSWAGEN
GOL 13-20
UP 16-18



4 ROSCAS M12X1.5 mm | C/ABS | 28 mm

030 TM5U0501611S — RUEDA TRASERA

VOLKSWAGEN
GOL 13-20



4 ROSCAS M12X1.5 mm | S/ABS | 28 mm

031 TM6Q0407621 — RUEDA TRASERA

VOLKSWAGEN
VENTO TDI 14-19
POLO 1.6L 03-19
POLO 2.0L 03-19
LUPO 05-09
SPORT VAN 06-10



5 ROSCAS M14x1.5 mm | C/ABS | 36 ESTRIAS

032 TM6Q0598611 — RUEDA TRASERA

VOLKSWAGEN
POLO 1.6L 03-22
POLO 2.0L 03-22
SPORT VAN 06-10
LUPO 05-09
CROSSFOX 07-17





5 ROSCAS M14X1.5 mm	C/ABS	28 mm

033 TM6RF501611A — RUEDA TRASERA

VOLKSWAGEN
VENTO 14-22
POLO 13-22





5 ROSCAS M14X1.5 mm	C/ABS	28 mm

034 TM6RU501117 — RUEDA TRASERA

VOLKSWAGEN
VENTO 14-22





4 BARRENOS	S/ABS	28 mm

035 TM6X0501477 — RUEDA TRASERA

VOLKSWAGEN
DERBY 1.8L 01-09
DERBY 2.0L 02-03
DERBY 06-09
POLO 97-02





4 ROSCAS M12X1.5 mm	C/ABS	28 mm

036 TM701501647 — RUEDA DEL/TRA

VOLKSWAGEN
EUROVAN 2.5L 00-09
EUROVAN 2.8L 00-09





5 ROSCAS M14X1.5 mm	S/ABS	38 ESTRIAS

037 TM7H0401611D — RUEDA DEL/TRA

VOLKSWAGEN
EUROVAN TDI DIESEL 1.9L 06-14
TRANSPORTER 10-24





5 ROSCAS M14X1.5 mm	C/ABS	38 ESTRIAS

038 TM7M0501655D — RUEDA DEL/TRA

VOLKSWAGEN
SHARAN 01-08





5 ROSCAS M14X1.5 mm	S/ABS	38 ESTRIAS

039 TM1S0407615A — RUEDA DELANTERA

VOLKSWAGEN
UP 1.0L 16-18





4 ROSCAS M12x1.5 mm	S/ABS	22 ESTRIAS

040 TM2H0407615B — RUEDA DELANTERA

VOLKSWAGEN
AMAROK 12-20



5 ROSCAS M14X1.5 mm	S/ABS	28 ESTRIAS

041 TM800179A — RUEDA TRASERA

VOLKSWAGEN
VW-VAN 1.8L 03-09
SAVEIRO 09-22
CADDY 14-20



4 ROSCAS M12x1.5 mm	C/ABS	30 mm

042 TM800179B — RUEDA TRASERA

VOLKSWAGEN
VW-VAN 1.8L 03-09
SAVEIRO 09-22
CADDY 14-20



4 ROSCAS M12X1.5 mm	S/ABS	30 mm

043 TM861407615A — RUEDA DELANTERA

VOLKSWAGEN
DERBY 95



4 ROSCAS M12X1.5 mm	S/ABS	20 ESTRIAS

044 TMHUV1009 — RUEDA DELANTERA

VOLKSWAGEN
T-CROSS 1.6L 1.0T 20-22



5 ROSCAS M14X1.5 mm	C/ABS	36 ESTRIAS

045 TMHUV1010 — RUEDA TRASERA

VOLKSWAGEN
T-CROSS 1.6L 1.0T 20-22



5 ROSCAS M14X1.5 mm	C/ABS	28 mm

046 TMHUV1014 — RUEDA DELANTERA

VOLKSWAGEN
CRAFTER 2.0TDI 19-24



5 ROSCAS M14X1.5 mm	C/ABS	44 ESTRIAS

047 TMHUV1015 — RUEDA TRASERA

VOLKSWAGEN
CRAFTER 2.0TDI 19-24



5 ROSCAS M14X1.5 mm	C/ABS	46 mm

048 TMHUV1085 — RUEDA DELANTERA

VOLKSWAGEN
VIRTUS 20-24





4 ROSCAS M14X1.5 mm | S/ABS | 36 mm

049 TMHUV1122 — RUEDA TRASERA

VOLKSWAGEN
CRAFTER 3.8 TON 08-19
CRAFTER 5.0 TON 08-19





6 ROSCAS M14x1.5 mm | C/ABS | 29 ESTRIAS

050 TMHUV1127 — RUEDA DELANTERA

VOLKSWAGEN
CROSS SPORT 2.0T 3.6L 21-25
TERAMONT2.0T 3.6L 19-24





5 ROSCAS M14X1.5 mm | C/ABS | 38 ESTRIAS

051 TMHUV1128 — RUEDA TRASERA

VOLKSWAGEN
TERAMONT 2.0T 3.6L 19-24





5 ROSCAS M14x1.5 mm | C/ABS | - ESTRIAS

052 TMHUV1167 — RUEDA DELANTERA

MAZA S/B

VOLKSWAGEN
VIRTUS 19-22





HECHO EN BRASIL

5 BIRLOS M14X1.5 mm | S/ABS | 36 ESTRIAS

053 TMHUV5151 — RUEDA DELANTERA

VOLKSWAGEN
CRAFTER 3.8 TON 08-24
CRAFTER 5.0 TON 08-24





6 ROSCAS M14X1.5 mm | C/ABS | -

054 TMHUV7615 — RUEDA DELANTERA

VOLKSWAGEN
VENTO 14-22
CROSSFOX 07-17
LUPO 05-09
POLO 03-07





5 ROSCAS M14X1.5 mm | S/ABS | 22 ESTRIAS

055 TMZBA407615 — RUEDA DELANTERA

VOLKSWAGEN
POINTER 00-10
GOL 09-20
SAVEIRO 09-22
CORSAR 85-87





4 ROSCAS M12X1.5 mm | S/ABS | 22 ESTRIAS

056 TM KIT-5003 RUEDA DELANTERA

MAZA CONVECIONAL + BALERO DOBLE

VOLKSWAGEN
GOL 09-13
POINTER 00-10
SAVEIRO 09-22



4 ROSCAS | S/ABS | MAZA KIT

057 TM KIT-5004 RUEDA DELANTERA

MAZA CONVECIONAL + BALERO DOBLE

VOLKSWAGEN
DERBY 97-02
GOLF 88-99
JETTA A2 88-99
JETTA A3 88-99



4 ROSCAS 40 mm | S/ABS | MAZA KIT

tmk®



TUERCAS

Se ha puesto mucho cuidado y dedicación en la elaboración de este catálogo; sin embargo, existe la posibilidad de que contenga errores u omisiones.
La información incluida es únicamente de carácter referencial.
Agradecemos de antemano cualquier observación que pueda tener al respecto.

001 TM40212-VWNUT

NISSAN
URVAN 00-12
NV 350 13-24



PÁGINAS: 130 y 131
** = COMPATIBLE SOLO "CON" ESA APLICACIÓN*

MAZA DELANTERA

002 TM43560-NUT

TOYOTA
HIACE 06-19



PÁGINA: 153
** = COMPATIBLE SOLO "CON" ESA APLICACIÓN*

MAZA DELANTERA

003 TM90041-TYNUT

CHRYSLER
(PAG: 32 y 33)
RAM 700 4X2 15-20
RAM 700 4X2 15-20

GM / CHEVROLET
(PAG: 58, 82 y 85)
SONIC 12-17
SPARK 12-17
SPARK 16-21

FIAT
(PAG: 36)
PALIO 4X2 96-12
PALIO 4X2 05-09

FIAT
(PAG: 36)
PALIO 4X2 11-14

FORD
(PAG: 44, 45 y 53)
EDGE 4X2 11-14
EDGE 4X4 11-14
EDGE 4X2 07-10
EDGE 4X4 15-23

HONDA / ACURA
(PAG: 87 y 95)
ACCORD 4X2 94-97
ACCORD 4X2 98-02

HONDA / ACURA
(PAG: 87, 95 y 96)
ACCORD 4X2 99-02
ACCORD 4X2 03-07
CIVIC 4X2 06-11
CR-V 4X2 02-06
CR-V 4X4 02-06
CL 4X2 97-99
CL 4X2 00-03
CL 4X2 97-99
TL 4X2 97-99

MAZDA
(PAG: 117)
CX-9 4X2 07-15

TOYOTA
(PAG: 161 y 163)
AVANZA 12-21
RAIZE 22-25
RAV-4 4X2 06-18
RAV-4 4X4 06-18
SIENNA 4X2 04-10
SIENNA 4X2 21-23
SIENNA 21-25



** = COMPATIBLE SOLO "CON" ESA APLICACIÓN*

MAZA DELANTERA

tmk®



BALEROS AUTOMOTRICES

Se ha puesto mucho cuidado y dedicación en la elaboración de este catálogo; sin embargo, existe la posibilidad de que contenga errores u omisiones.
La información incluida es únicamente de carácter referencial.
Agradecemos de antemano cualquier observación que pueda tener al respecto.

001 TM510019 — RUEDA DEL/TRA

A3 98-02
A4 97-05
A4 QUATTRO 96-09
A6 95-99
A6 QUATTRO 95-04
RS6 03-04
S4 92-01
S6 95-97



43/45X82X37 mm | S/ABS | BOLAS

002 TM510020 — RUEDA DEL/TRA

A4 97-01
A4 QUATTRO (RT) 96-01
A4QUATTRO (RD) 97-01
A6 90-00
A6 QUATTRO 98-04
A6 95-00
A6 QUATTRO 98-04
S4 00-01



39/41X75X37 mm | S/ABS | BOLAS

003 TM510082 — RUEDA DEL/TRA

Q7 07-15



51X96X51 mm | C/ABS | BOLAS

004 TM513106 — RUEDA DEL/TRA

A4 QUATTRO 84-87
5000 78-86
5000 QUATTRO 86
5000 QUATTRO 86
QUATTRO 88
QUATTRO 83-86
QUATTRO 83-86



42X75X37 mm | S/ABS | BOLAS

005 TM801136 — RUEDA DEL/TRA

TT 00-06
TT QUATTRO 00-06



40X74X40 mm | S/ABS | BOLAS

006 TM801136-K — RUEDA DEL/TRA

TT 00-06
TT QUATTRO 00-06

INCLUYE: 4 TUERCAS 1 S. TRUAC M20X1.5 / M12X1.75 / (2) M12X1.5



40X74X40 mm | S/ABS | BOLAS

001 TM511044 — RUEDA TRASERA

135i	08-13
325i	07-13
328i	12-15
330i	06
335i	07-14
M1	11-12
M3	08-13



45X85X41 mm | C/ABS | BOLAS

002 TMDAC458541 — RUEDA DELANTERA

1325Xi	01-05
330Ci	01-06
330i	01-06
330Xi	01-05
740i	95-01
740iL	95-01
750iL	95-01
840Ci	94-97
850Ci	93-97
850CSi	94-95
850i	91-92
M3	94-06
X3	04-12
X5	00
Z8	00-03



45X85X41 mm | C/ABS | BOLAS

003 TM513180 — RUEDA DEL/TRA

524TD	85-86
525i	92-95
528E	82-88
530i	94-95
533i	83-84
535i	85-93
535iS	88
540i	94-95
633CSi	83-84
635CSi	85-89
733i	82-84
735i	85-92
735iL	88-92
740i	93-94
740iL	93-94
750iL	88-94
L6	87
L7	86-87
M5	88-93
M6	87-88



42X80X42 mm | S/ABS | BOLAS

004 TM513106 — RUEDA DEL/TRA

128i	08-13
318i	91-99
318iS	91-99
320i	01-05
323i	97-01
323Ci	00
323Ci	00
323i	98-11
323iS	98-99
325	87-88
325e	87
325eS	87
325i	87-06
325iS	87-95
325iX	88-91
325Ci	01-06
325ES	84-91
325i	84-91
325i	92-95
325i	95-98
325I	01-06
328Ci	00
328i	96-12
328iS	96-99
Z3	96-02
Z4	03-15



42X75X37 mm | S/ABS | BOLAS

001 TM32207 — DIFERENCIAL/TRANS

DODGE
CHALLENGER 78-79
COLT 71-94
STRATUS 01-06



35x72x24.25 mm | ?/ABS | CÓNICO

002 TM510016 — RUEDA DELANTERA

DODGE
COLT 93-95

EAGLE
SUMMIT 93-96



40X74X36/34 mm | S/ABS | BOLAS

003 TM510034 — RUEDA DELANTERA

DODGE
STEALTH 91-96



45X84X41/39 mm | S/ABS | BOLAS

004 TM510090C — RUEDA DELANTERA

DODGE
CALIBER 07-12

JEEP
COMPASS 07-16
PATRIOT 07-16



43X80X40 mm | C/ABS | BOLAS

005 TM510090S — RUEDA DELANTERA

DODGE
CALIBER 07-12

JEEP
COMPASS PATRIOT 07-14



43X80X40 mm | S/ABS | BOLAS

006 TM510116 — RUEDA TRASERA

DODGE
DURANGO 11-19

JEEP
GRAND CHEROKEE 11-19



52X96X50 mm | C/ABS | BOLAS

007 TM513036 — RUEDA DELANTERA

DODGE
COLT VISTA 85-92

EAGLE
SUMMIT 92-96



40X80X36/34 mm | S/ABS | BOLAS

008 TM51720-02000 — RUEDA DELANTERA

DODGE
ATOS 02-12
VERNA 04-06
i10 12-14
ATTITUDE 06-14



38.1X70X37 mm | S/ABS | BOLAS

009 TM579102A — RUEDA DELANTERA

DODGE
NEON 02-05
PT-CRUSIER 01-10



42X76X39 mm | S/ABS | BOLAS

010 TM7701207677 — RUEDA DELANTERA

RAM
RAM 700 15-20

DODGE
VISION 15-18



37X72X37 mm | C/ABS | BOLAS

011 TM7701207677K — RUEDA DELANTERA

RAM
RAM 700 15-17

DODGE
VISION 15-18



INCLUYE: TUERCA Y RETÉN

37X72X37 mm | C/ABS | BOLAS

012 TMDAC4585 — RUEDA DELANTERA

DODGE
RAM 2000 05-08
RAM 3500 00-04
RAM 4500 05-08



45X85X51 mm | S/ABS | RODILLOS

013 TMDB285848 — RUEDA TRASERA

DODGE
ATTITUDE 15-23



28X58X48 mm | S/ABS | BOLAS

014 TMDB377437 — RUEDA DELANTERA

DODGE
NEON 17- 23

RAM
RAM 700 1.3L 21-24



37X74X37 mm | C/ABS | BOLAS

015 TM539166AB — RUEDA DELANTERA

DODGE
DART K BAJO 82-83



40X76X33/28 mm | S/ABS | BOLAS

016 TM547059A — RUEDA DELANTERA

DODGE
DART K ALTO 84-88
VOLARE 87-90
NEW YORKER 84-89
SHADOW 2.2L 87-90
SPIRIT 89-90
PHANTOM 87-89
GRAND CARAVAN 88-90
CHARGER 84-87



42X76X40/37 mm | S/ABS | BOLAS

017 TM555800 — RUEDA DELANTERA

DODGE
NEON 94-99



40X76X33 mm | S/ABS | BOLAS

018 TM555801 — RUEDA DELANTERA

DODGE
NEON 00-01
PT CRUSIER 01-02



42X76X33 mm | S/ABS | BOLAS

019 TM KIT-3 — RUEDA TRASERA

RAM
RAM 1500 94-00



- | S/ABS | KIT

020 TM KIT-31 — RUEDA DELANTERA

BALERO + SEGURO + TUERCA

RAM
PROMASTER RAPID 16-24



35X66X33 mm | C/ABS | RODILLOS

021 TMSET 10 — PUENTE TRASERO

CHRYSLER
MAGNUM 81-82
CORDOBA 80-82
LE BARON 80-82

DODGE
RAM 1500 86-00
RAM 2500 94-00
RAM SPORT 94-00
SERIES 2500 94-00
RAM CHANGER 86-00
DART 74-82
H100 03-07

JEEP
GRAND CHEROKEE 93-97
COMANCHE 86-92
WAGONER 90-97



- | S/ABS | SET

022 TMR1559TV — RUEDA TRASERA

CHRYSLER
MAGNUM 81-82
CORDOBA 80-82
LE BARON 80-82

DODGE
RAM 1500 86-00
RAM 2500 94-00
RAM SPORT 94-00
SERIES 2500 94-00
RAM CHANGER 86-00
DART 74-82
H100 03-07

JEEP
GRAND CHEROKEE 93-97
COMANCHE 86-92
WAGONER 90-97



41.1X64.28X21.9 mm | S/ABS | CILINDRICO

023 TMR1561TV — RUEDA TRASERA

CHRYSLER
MAGNUM 81-82
CORDOBA 80-82
LE BARON 80-82

DODGE
RAM 1500 86-00
RAM 2500 94-00
RAM SPORT 94-00
SERIES 2500 94-00
RAM CHANGER 86-00
DART 74-82
H100 03-07

JEEP
GRAND CHEROKEE 93-97
COMANCHE 86-92
WAGONER 90-97



43.3X76X30.3 mm | S/ABS | CILINDRICO

024 TMR1563TAV — RUEDA TRASERA

CHRYSLER
MAGNUM 81-82
CORDOBA 80-82
LE BARON 80-82

DODGE
RAM 1500 86-00
RAM 2500 94-00
RAM SPORT 94-00
SERIES 2500 94-00
RAM CHANGER 86-00
DART 74-82
H100 03-07

JEEP
GRAND CHEROKEE 93-97
COMANCHE 86-92
WAGONER 90-97



35.5X57.2X17.78 mm | S/ABS | CILINDRICO

025 TMRP1563TAV — RUEDA TRASERA

CHRYSLER
MAGNUM 81-82
CORDOBA 80-82
LE BARON 80-82

DODGE
RAM 1500 86-00
RAM 2500 94-00
RAM SPORT 94-00
SERIES 2500 94-00
RAM CHANGER 86-00
DART 74-82
H100 03-07

JEEP
GRAND CHEROKEE 93-97
COMANCHE 86-92
WAGONER 90-97



35.5X58.28X37 mm | S/ABS | CILINDRICO

026 TM391315 — RUEDA TRASERA

CHRYSLER
ASPEN 07-09

DODGE
DURANGO 04-09
NITRO 09-11
RAM 1500 07-15

JEEP
LIBERTY 09-12



43.32X64.32X21.03 mm | S/ABS | CILINDRICO

027 TMSMC4418B — AMORTIGUADOR

DODGE
CARAVAN 96-00
NEON 96-99
TOWN & COUNTRY 96-00
VOYAGER 96-00

RAM
MINI RAM VAN 96-99



44.84X61.02X12.60 mm | C/ABS | -

028	TM8MTH7025	RUEDA DELANTERA

JEEP
CHEROKEE 74-79
WAGONEER 63-79



44.84X61.02X12.60 mm	C/ABS	BOLAS

001	TMDB428445	RUEDA DELANTERA

TIGGO 7 23-25
TIGGO 8 1.6T 23-25
TIGGO 8 2.0T 23-25
OMODA C5 1.5T 23-25



42X84X45 mm	S/ABS	BOLAS

001	TM510012	RUEDA DELANTERA

F-1 08-09
F-4 08-09
F-5 08-09



38X70X38 mm	S/ABS	BOLAS

001 TM40210-00QAA — RUEDA DELANTERA

PALIO 04-07
ADVENTURE 04-07



37X72X37 mm | S/ABS | BOLAS

002 TM40210-00QAA-K — RUEDA DELANTERA

PALIO 04-07
ADVENTURE 04-07



37X72X37 mm | S/ABS | BOLAS

003 TM633967 — RUEDA DELANTERA

PALIO 1.6L 04-07



35X68X37 mm | S/ABS | BOLAS

004 TM7701207677 — RUEDA DELANTERA

ADVENTURE 04-07
500 09-19
ALBEA 09-11
GRANDE PUNTO 05-11
STRADA 07-14
ARGO 1.8L 21-22



37X72X37 mm | C/ABS | BOLAS

005 TM7701207677K — RUEDA DELANTERA

ADVENTURE 04-07
500 09-19
ALBEA 09-11
GRANDE PUNTO 05-11
STRADA 07-14
ARGO 1.8L 21-22



37X72X37 mm | C/ABS | BOLAS

006 TMDB3566 — RUEDA DELANTERA

PANDA 07-12
UNO 13-20
PROMASTER RAPID 16-23
MOBI 16-23
ARGO 1.3L 21-23



35X66X33 mm | C/ABS | BOLAS

007 TMDB356837 — RUEDA DELANTERA

PALIO 96-03



35X68X37 mm | S/ABS | BOLAS

008 TMDT5590 — RUEDA DELANTERA

DUCATO 09-20



55X90X54 mm | C/ABS | RODILLOS

009 **TM KIT-31** **RUEDA DELANTERA**

BALERO + SEGURO + TUERCA

ARGO 1.3L 21-24
MOBI 16-24
PANDA 07-12
PALIO 13-17
UNO 13-20



35X66X33 mm | C/ABS | RODILLOS

001 TM1735A — VOLANTE SUPERIOR

FORD
E150 92-19
E250 92-19
E350 92-19
F150 92-07
F250 92-07
F350 92-07
TAURUS 91-07
RANGER 96-11

LINCOLN
CONTINENTAL 90-02



19.5X30.1X7.28 mm | S/ABS | BOLAS

002 TM1739A — VOLANTE INFERIOR

FORD
TAURUS 92-07
MUSTANG 94-04
F150 97-07
F250 97-07
F250 HD 97-07



40X51X7.5 mm | S/ABS | RODILLOS

003 TM47KWD03 — RUEDA DELANTERA

FORD
RANGER 13-25





47X88X55 mm | C/ABS | RODILLOS

004 TM510010 — RUEDA DEL/TRA

DELANTERA
FORD
FUSION 06-12
PROBE 93-97
MERCURY MILAN 06-11

TRASERA
LINCOLN
MKZ 07-12





42X80X45 mm | S/ABS | BOLAS

005 TM510010A — RUEDA DEL/TRA

DELANTERA /TRASERA
LINCOLN
MKZ 07-12

DELANTERA
FORD
FUSION 06-12
PROBE 93-97

JAGUAR
XJ8 99-03
XJR 99-03
XK8 99-06
XKR 00-06
X-TYPE 02-08





42X80X45 mm | C/ABS | BOLAS

006 TM510029A — RUEDA DEL/TRA

DELANTERA
FORD
CONTOUR 95-00
COUGAR 99-02
MYSTIQUE 95-00
MONDEO 01-07

TRASERA
FORD
MARINER 05-11
ESCAPE 01-12





40X75X37 mm | C/ABS | BOLAS

007 TM510063 — RUEDA DELANTERA

FORD
EDGE 07-17

LINCOLN
MKX 07-15





45X84X45 mm | S/ABS | BOLAS

008 TM510072 — RUEDA DELANTERA

FORD
ESCAPE 4X2 01-12
ESCAPE 4X4 01-12
MARINER 05-11





42X78X45 mm | S/ABS | BOLAS

009 TM510110 RUEDA DELANTERA

FORD
C-MAX 13-17
ESCAPE 13-19
FOCUS 12-17
TRANSIT CONNECT 14-16

LINCOLN
MKC 15-17



45X82X42 mm | S/ABS | BOLAS

010 TM510110A RUEDA DELANTERA

FORD
C-MAX 13-17
ESCAPE 13-19
FOCUS 12-17
TRANSIT CONNECT 14-16
MKC 15-17



45X82X42 mm | C/ABS | BOLAS

011 TM513055 RUEDA TRASERA

FORD
PROBE 89-92



30X58X42 mm | S/ABS | BOLAS

012 TM513057 RUEDA DELANTERA

FORD
PROBE 89-92



42X72X38 mm | S/ABS | BOLAS

013 TM516014 RUEDA TRASERA

FORD
FOCUS 09-11



29X57X47 mm | S/ABS | BOLAS

014 TM540733 RUEDA DELANTERA

FORD
TOPAZ 84-94
TEMPO 84-94
ESCORT 83-90
EXP 83-88



39X68X37 mm | S/ABS | BOLAS

015 TM542186A RUEDA DELANTERA

FORD
CURIER 01-12
ECOSPORT 04-12
FIESTA 98-11
FOCUS 00-10
IKON 01-15
KA 01-08



39X72X37 mm | S/ABS | BOLAS

016 TM542186A-K RUEDA DELANTERA

FORD
CURIER 01-12
ECOSPORT 04-12
FIESTA 98-11
FOCUS 00-10
IKON 01-15
KA 01-08



INCLUYE: TUERCA + SEGURO

39X72X37 mm | S/ABS | BOLAS

017 TM510110 RUEDA DELANTERA

FORD
C-MAX 13-17
ESCAPE 13-19
FOCUS 12-17
TRANSIT CONNECT 14-16

LINCOLN
MKC 15-17



45X82X42 mm | S/ABS | BOLAS

018 TM510110A RUEDA DELANTERA

FORD
C-MAX 13-17
ESCAPE 13-19
FOCUS 12-17
TRANSIT CONNECT 14-16
MKC 15-17



45X82X42 mm | C/ABS | BOLAS

019 TM513055 RUEDA TRASERA

FORD
PROBE 89-92



30X58X42 mm | S/ABS | BOLAS

020 TM513057 RUEDA DELANTERA

FORD
PROBE 89-92



42X72X38 mm | S/ABS | BOLAS

021 TM516014 RUEDA TRASERA

FORD
FOCUS 09-11



29X57X47 mm | S/ABS | BOLAS

022 TM540733 RUEDA DELANTERA

FORD
TOPAZ 84-94
TEMPO 84-94
ESCORT 83-90
EXP 83-88



39X68X37 mm | S/ABS | BOLAS

023 TM542186A RUEDA DELANTERA

FORD
CURIER 01-12
ECOSPORT 04-12
FIESTA 98-11
FOCUS 00-10
IKON 01-15
KA 01-08



39X72X37 mm | S/ABS | BOLAS

024 TM542186A-K RUEDA DELANTERA

FORD
CURIER 01-12
ECOSPORT 04-12
FIESTA 98-11
FOCUS 00-10
IKON 01-15
KA 01-08



INCLUYE: TUERCA + SEGURO

39X72X37 mm | S/ABS | BOLAS

025 TM559431 RUEDA TRASERA

FORD
EXPLORER 02-10
EXPLORER EDDIE BAUER 06-08
EXPLORER SPORT TRAC 07-10
AVIATOR 03-05
MOUNTAINEER 02-10



47X85X45 mm | S/ABS | BOLAS

026 TM559494 RUEDA DEL/TRA

DELANTERA
FORD
CONTOUR 95-00
COUGAR 99-02
MYSTIQUE 95-00
MONDEO 01-07

TRASERA
FORD
ESCAPE 01-12
MARINER 05-11



40X75X37 mm | S/ABS | BOLAS

027 TM579102A RUEDA DEL/TRA

DELANTERA
FORD
WINDSTAR 95-00
TAURUS 86-95
SABLE 86-95

LINCOLN
CONTINENTAL 88-94

TRASERA
FORD
THUNDERBIRD 89-97
MUSTANG 94-04
RANGER 98-02
COUGAR 89-96



42X76X39 mm | S/ABS | BOLAS

028 TM801023AB RUEDA TRASERA

FORD
FIESTA 01-10
FOCUS 00-08
ECOSPORT 04-12
IKON 11-15
FUSION 06
COURIER 01-09



29X53X37 mm | S/ABS | BOLAS

029 TM801023ABROD RUEDA TRASERA

FORD
FIESTA 01-10
FOCUS 00-08
ECOSPORT 04-12
IKON 11-15
FUSION 06
COURIER 01-09



29X53X37 mm | S/ABS | RODILLOS

030 TM801663 RUEDA DELANTERA

FORD
CURIER 01-12
ECOSPORT 04-12
FIESTA 11-19
FIGO 16-21
FOCUS 00-11
IKON 01-15
KA 01-08



39X72X37 mm | C/ABS | BOLAS

031 TM801663-K RUEDA DELANTERA

FORD
CURIER 01-12
ECOSPORT 04-12
FIESTA 11-19
FIGO 16-21
FOCUS 00-11
IKON 01-15
KA 01-08



INCLUYE: BALERO DOBLE + SEGURO TRUARCK + TUERCA

39X72X37 mm | C/ABS | BOLAS

032 TM8MTH7025 TRANSMISIÓN

FORD
BRONCO 88-92
F150 87-93
F350 83-92



40X90X20 mm | S/ABS | BOLAS

033 TMDAC3273W — RUEDA TRASERA

MERCURY
VILLAGER 93-96



32X73X54 mm | S/ABS | BOLAS

034 TMDAC4585 — RUEDA DELANTERA

FORD
LOBO 05-08



45X85X51 mm | S/ABS | RODILLOS

035 TMDAC458541 — RUEDA DELANTERA

FORD
LOBO 05-08



45X85X41 mm | S/ABS | RODILLOS

036 TMDT4580 — RUEDA TRASERA

FORD
RANGER 4X2 15-25
RANGER 4X4 15-25



45X80X55 mm | S/ABS | RODILLOS

037 TM KIT-5 — RUEDA TRASERA

FORD
FIESTA 98-00
IKON 01-07
KA 01-08



CONICOS | S/ABS | KIT

038 TM KIT-30 — RUEDA DELANTERA

FORD
RANGER 2.5L 13-22



47X88X55 mm | C/ABS | KIT

039 TM KIT-32 — RUEDA DELANTERA

FORD
EDGE 07-14

LINCOLN
MKX 07-15



45X84X45 mm | S/ABS | KIT

040 TMSET 9 — RUEDA TRASERA

FORD
AEROSTAR 87-90
BRONCO 80-82
F-150 80-82
F-250 80-82
F-350 80-82
MUSTANG 74-77



35X65X17/15.5 mm | S/ABS | SET

041 TMSET 10 — RUEDA TRASERA

FORD
F150 86-94
F200 86-94
F250 86-00
MUSTANG 78-85
THUNDERBIRD 78-85
FAIRMONT 78-83
GALAXIE 74-77
LOBO 97-02



39.7X72X22/18.5 mm | S/ABS | SET

042 TMSET 20 — RUEDA TRASERA

FORD
BRONCO II 78-87
CROWN VICTORIA 74-86
F100 74-86
F150 74-86
E-100 ECOLINE 74-83
E-150 ECOLINE 75-88
RANCH WAGON 74
THUNDERBIRD 74-79
COUGAR 74-79
GRAND MARQUIS 75-79
MONTEGO 75-76
GALAXIE 74-79

LINCOLN
CONTINENTAL 74-77
MARK IV 74-76
MARK V 77-79



45X80X26/22 mm | S/ABS | SET

001 TM32007 — TRANSMISIÓN STD

CHEVROLET
CHEVY 94-12
SONIC 12-18



35x62x18 mm | ?/ABS | CÓNICO

002 TM32207 — DIFERENCIAL/TRANS

CHEVROLET
CAMARO 10-15
C6500 KODIAK 97-02
C7500 KODIAK 97-02



35x72x24.25 mm | ?/ABS | CÓNICO

003 TM416835GM — RUEDA DELANTERA

CHEVROLET
TRACKER 89-00



41X68X40/35 mm | S/ABS | BOLAS

004 TM43210-00QAA — RUEDA TRASERA

CHEVROLET
AVEO 08-17
SPARK 1.2L 11-17



25X52X37 mm | S/ABS | BOLAS

005 TM43210-00QROD — RUEDA TRASERA

CHEVROLET
AVEO 08-17
SPARK 1.2L 11-17



25X52X37 mm | S/ABS | RODILLOS

006 TM510001 — RUEDA DELANTERA

CHEVROLET
SPRINT TURBO 89-90

PONTIAC
FIREFLY 92-94
GEO METRO 92-01



36X68X33 mm | S/ABS | BOLAS

007 TM510124 — RUEDA DELANTERA

CHEVROLET
SPARK 1.4L 16-21



NUEVA GENERACIÓN

38X71X38 mm | S/ABS | BOLAS

008 TM511004 — RUEDA TRASERA

CHEVROLET
TRACKER 89-98
GEO TRACKER 89-97



35X80X26/21 mm | S/ABS | BOLAS

009 TM532066DA — RUEDA DELANTERA

CHEVROLET
AVEO 08-17
SPARK 1.2L 11-17

PONTIAC
OPTIMA 89-91



34X64X37 mm | S/ABS | BOLAS

010 TM532066DA-K — RUEDA DELANTERA

CHEVROLET
AVEO 08-17
SPARK 1.2L 11-17

PONTIAC
OPTIMA 89-91



INCLUYE: SEGUROS, TUERCA Y CHAVETA

34X64X37 mm | S/ABS | BOLAS

011 TM542186A — RUEDA DELANTERA

CHEVROLET
ASTRA 00-03
SAFIRA 02-06



39X72X37 mm | S/ABS | BOLAS

012 TM542186A-K — RUEDA DELANTERA

CHEVROLET
ASTRA 00-03
SAFIRA 02-06



INCLUYE: TUERCA + SEGURO

39X72X37 mm | S/ABS | BOLAS

013 TM580400 — RUEDA DELANTERA

CHEVROLET
CHEVY 94-12



34X66X37 mm | S/ABS | BOLAS

014 TM636096A — RUEDA DELANTERA

CHEVROLET
OPTRA 06-10
AVEO 1.5L 18-23



39X74X39 mm | S/ABS | BOLAS

015 TM801663 — RUEDA DELANTERA

CHEVROLET
ASTRA 00-03



39X72X37 mm | C/ABS | BOLAS

016 TM803775 — RUEDA DELANTERA

CHEVROLET
CORSA 1.4L 02-07
CORSA 1.8L 02-07
MERIVA 1.8L 05-08
TORNADO 1.8L 04-14
MATIZ 1.0L 04-15



34X67X37 mm | S/ABS | BOLAS

017 TMDB4078E — RUEDA DELANTERA

CHEVROLET
SONIC 12-17
TRAX 13-20

BUICK
ENCORE 13-19



40X78X40 mm | C/ABS | BOLAS

018 TMDU2753 — RUEDA TRASERA

CHEVROLET
CORSA 02-08



27X53X43 mm | S/ABS | BOLAS

019 TMDU2753ROD — RUEDA TRASERA

CHEVROLET
CORSA 02-08



27X53X43 mm | S/ABS | RODILLOS

020 TM KIT-1 — RUEDA DEL/TRA

CHEVROLET
CHEVY RT 1.4L 94-02
CHEVY RT 1.6L 94-02
CORSA RT 02
MALIBU RT 99-02
TIGRA 99
VECTRA 03-05



INCLUYE: SET1 + SET8

CÓNICOS | S/ABS | KIT

021 TM KIT-2 — RUEDA DEL/TRA

CHEVROLET
CHEVY RT 1.4L 94-02
CHEVY RT 1.6L 94-02
CORSA RT 02
MALIBU RT 99-02
TIGRA 99
VECTRA 03-05



INCLUYE: SET1 + SET8

CÓNICOS | S/ABS | KIT

022 TM KIT-3 — RUEDA DEL/TRA

CHEVROLET
C1500 4.1L RD 86-00
C20 RD 86-00
C2500 RD 86-00
LUV 2.3L 97-04
S10 PICK UP RD 95-99
SILVERADO RD 4.3L 99-00
SILVERADO RD 5.7L 99-00
SONORA 5.7L 00-02



CÓNICOS | S/ABS | KIT

023 TM KIT-11 — RUEDA DELANTERA

CHEVROLET
MATIZ 04-15



CÓNICOS | S/ABS | KIT

024 TM KIT-12 — RUEDA TRASERA

CHEVROLET
MATIZ 04-15



CÓNICOS | S/ABS | KIT

025 TM KIT-15 — RUEDA TRASERA

CHEVROLET
AVEO 08-17
SPARK 1.2L 11-17



34X64X37 mm | S/ABS | BOLAS

026 TM KIT-34 — RUEDA DELANTERA

CHEVROLET
SONIC 12-18
TRAX 13-20

BUICK
ENCORE 13-20



34X64X37 mm | S/ABS | BOLAS

027 TMSET 9 — RUEDA TRASERA

BUICK
CENTURY 73-77
ELECTRA 77-79
GS 70-72
LE SABRE 77-79
RIVIERA 77-78
SKYLARK 69-72

CHEVROLET
CAMARO 80-87
CHEVROLET CAPRICE 77-79
CHEVROLET CHEVELLE 73
CHEVROLET EL CAMINO 77-79
IMPALA 77-79
LAGUNA 73-76

CHEVROLET
MALIBU 73-77
MONTE CARLO 73-77

PONTIAC
CATALINA 77-79
FIREBIRD 85-91
GRAND AM 73-75
GRAND LEMANS 75-77
GRAND PRIX 70-77
GRAND SAFARI 77-78
GTO 70-73
LEMANS 70-77
PARISIENNE 77-79

OLDSMOBILE
CUTLASS 70-77
F85 70-72



35X65X17/15.5 mm | S/ABS | SET

028 TMSET 10 — RUEDA TRASERA INTERIOR

BUICK
CENTURION 71-73
ELECTRA 71-76
LESABRE 71-76
RIVIERA 71-76

CHEVROLET
BROOKWOOD 71
CAPRICE 71-76
EL CAMINO 71-76
IMPALA 71-76
BLAZER 92-95
C-10 71-85
C2500 71-00
MALIBU 79-82

CHEVROLET
S-10 92-95

PONTIAC
BONNEVILLE 71-76
CATALINA 71-76
GRAND SAFARI 71-76
GRANDVILLE 71-75
PARISIENNE 71-76



39.7X72X22/18.5 mm | S/ABS | SET

029 TMR1559TV — RUEDA TRASERA

BUICK
CENTURION 71-73
CENTURY 73-77
ELECTRA 88-89
LESABRE 71-81
REGAL 73-77
RIVIERA 75-78

CHEVROLET
CAPRICE 66-96
CHEVELLE 73
EL CAMINO 67-84
K10 75-86
K5 BLAZER 75-86
LAGUNA 73-76

CHEVROLET
MONTE CARLO 73-77

GMC
JIMMY 70-05
SONOMA 94-03



41.1X64.28X21.9 mm | S/ABS | CILÍNDRICO

030 TMRP1559TV — RUEDA TRASERA INTERIOR

BUICK
CENTURION 71-73
CENTURY 73-77
ELECTRA 88-89
LESABRE 71-81
REGAL 73-77
RIVIERA 75-78

CHEVROLET
CAPRICE 66-96
CHEVELLE 73
EL CAMINO 67-84
K10 75-86
K1500 67-74
K5 BLAZER 75-86

CHEVROLET
LAGUNA 73-76
MONTE CARLO 73-77
S10 95-03
R10 87-91

GMC
JIMMY 70-05
SONOMA 94-03





41.1X64.4X46 mm | S/ABS | CILÍNDRICO

031 TMR1561TV — RUEDA TRASERA

CHEVROLET
C1500 88-99
C1500 SUB 92-99
C2500 88-00
C2500 SUB 92-99
EXPRESS 2500 96-15
EXPRESS 3500 05-14
G30 83-96
K1500 88-99
K1500 SUB 92-99
K2500 88-00
SILVERADO 1500 01-07
SILVERADO 1500 HD 01-06
SILVERADO 2500 99-04
SUBURBAN 2500 00-13

HUMMER
H2 03-09

GMC
K2500 SUB 92-99
SAVANA 2500 96-15
SIERRA 1500 01-07
AVALANCHE 2500 02-06
SIERRA 1500 HD 01-07
SIERRA 2500 99-04
YUKON XL 2500 00-13





43.3X76X30.3 mm | S/ABS | CILÍNDRICO

032 TMR1563TAV — RUEDA TRASERA

CHEVROLET
C10 78-86
C1500 88-91
C20 78-86
C2500 88-91
C30 78-86
C3500 88-91
G10 78-86
G20 78-86
G30 78-84
K10 78-86
K1500 79-91
K20 78-86
K2500 79-91
K3500 88-91

CHEVROLET
GTO 70-74
S10 82-04
S15 82-90
ASTRO 85-87
BLAZER 95-05
CAMARO 67-02
CAPRICE 77-99
CHEVELLE 64-73
LAGUNA 73-76
MONTE CARLO 70-88
S10 BLAZER 83-94
EL CAMINO 65-87
MALIBU 64-83
IMPALA 65-96

BUICK
APOLLO 73-75
CENTURY 73-81
ELECTRA 77-87
LE SABRE 86-90
REGAL 73-87
RIVIERA 77-78

GMC
S15 JIMMY 83-91
SAFARI 85-87
SONOMA 91-04

PONTIAC
ACADIAN 64-71

PONTIAC
ASTRE 75-77
BEAUMONT 64-69
BONOVILLE 77-86
CATALINA 77-81
FIREBIRD 70-02
GRAND AM 78-80
GRD LEMANS 73-83
GRD PRIX 76-87
PARISIENNE 65-86

OLDSMOBILE
CUTLASS 75-87
DELTA 88 77-85





35.5X57.2X17.78 mm | S/ABS | CILÍNDRICO

033 TMRP1563TAV — RUEDA TRASERA

CHEVROLET
C10 78-86
C1500 88-91
C20 78-86
C2500 88-91
C30 78-86
C3500 88-91
G10 78-86
G20 78-86
G30 78-84
K10 78-86
K1500 79-91
K20 78-86
K2500 79-91
K3500 88-91

CHEVROLET
GTO 70-74
S10 82-04
S15 82-90
ASTRO 85-87
BLAZER 95-05
CAMARO 67-02
CAPRICE 77-99
CHEVELLE 64-73
LAGUNA 73-76
MONTE CARLO 70-88
S10 BLAZER 83-94
EL CAMINO 65-87
MALIBU 64-83
IMPALA 65-96

BUICK
APOLLO 73-75
CENTURY 73-81
ELECTRA 77-87
LE SABRE 86-90
REGAL 73-87
RIVIERA 77-78

GMC
S15 JIMMY 83-91
SAFARI 85-87
SONOMA 91-04

PONTIAC
ACADIAN 64-71

PONTIAC
ASTRE 75-77
BEAUMONT 64-69
BONOVILLE 77-86
CATALINA 77-81
FIREBIRD 70-02
GRAND AM 78-80
GRD LEMANS 73-83
GRD PRIX 76-87
PARISIENNE 65-86

OLDSMOBILE
CUTLASS 75-87
DELTA 88 77-85





35.5X58.28X37 mm | S/ABS | CILÍNDRICO

001 TM32207 — DIFERENCIAL/TRANS

ACURA
NSX 91-05



35x72x24.25 mm | ?/ABS | CÓNICO

002 TM510011 — RUEDA DEL/TRA

HONDA
PILOT 03-04

ACURA
MDX 01-02
LEGEND 91-95
RL 96-04
TL 96-98



48X89X44/42 mm | S/ABS | BOLAS

003 TM510015 — RUEDA DEL/TRA

DELANTERA
HONDA
CIVIC 92-00

TRASERA
HONDA
CR-V 4X4 02-06



38X73X40 mm | S/ABS | BOLAS

004 TM510015A — RUEDA DEL/TRA

DELANTERA
HONDA
CIVIC 92-00

TRASERA
HONDA
CR-V 4X4 02-06



38X73X40 mm | C/ABS | BOLAS

005 TM510039 — RUEDA DEL/TRA

DELANTERA
HONDA
ACCORD 98-02
CIVIC 04-05
CR-V 97-04
ELEMENT 03-05
PRELUDE 97-01

ACURA
TL 99-03
RSX 02-06

TRASERA
HONDA
PILOT 03-08

ACURA
MDX 01-02



45X84X42/40 mm | S/ABS | BOLAS

006 TM510030 — RUEDA DELANTERA

HONDA
CIVIC EX 92-05
CIVIC DX 92-05
CIVIC LX 92-05
CIVIC HX 92-05
CIVIC DEL SOL 94-97

ACURA
INTEGRA 94-01
EL 97-05



43X79X41/38 mm | S/ABS | BOLAS

007 TM510059 — RUEDA DELANTERA

HONDA
ODYSSEY 99-04



48X89X42 mm | S/ABS | BOLAS

008 TM510073 RUEDA DELANTERA

DELANTERO
HONDA
ACCORD DX 03-07
ACCORD EX 03-07
ACCORD LX 03-07
CIVIC 06-11

ACURA
TL 04-08
TSX 04-08
ILX 2.4L 13-20



48X86X42/40 mm | C/ABS | BOLAS

009 TM510074 RUEDA DELANTERA

HONDA
CR-V 02-06
ELEMENT 03-11



45X84X42/40 mm | C/ABS | BOLAS

010 TM510085 RUEDA DELANTERA

HONDA
PILOT 4X4 05-08



51X89X44/42 mm | S/ABS | BOLAS

011 TM510091 RUEDA DELANTERA

HONDA
CITY 1.5L 14-20
FIT 1.5L 09-20



38X74X40 mm | C/ABS | BOLAS

012 TM510092 RUEDA DELANTERA

HONDA
ODYSSEY 05-10
CR-V 07-16
HR-V 16-22

ACURA
RDX 07-17



51X91X44 mm | C/ABS | BOLAS

013 TM510104 RUEDA DELANTERA

HONDA
FIT 09-17
CR-Z 13-15
CITY 10-18



43X79X41/38 mm | C/ABS | BOLAS

014 TM513024 RUEDA DELANTERA

HONDA
CIVIC 1300 84-91
1500 4X4 84-91
CIVIC CRX 84-91
CIVIC CX 84-91
CIVIC DX 84-91
CIVIC EX 84-91
CIVIC SE 84-91
CIVIC SI 84-91
WAGOVAN 84-87

ACURA
INTEGRA LS 86-89
INTEGRA RS 86-89
INTEGRA SE 86-89



38X72X40/40 mm | S/ABS | BOLAS

015 TM513053 RUEDA TRASERA

HONDA
ACCORD 86-90



40X76X41 mm | S/ABS | BOLAS

016 TM532066DA — RUEDA DELANTERA

HONDA
CIVIC 84-91



34X64X37 mm | S/ABS | BOLAS

017 TM532066DA-K — RUEDA DELANTERA

HONDA
CIVIC 84-91

INCLUYE: SEGUROS, TUERCA Y CHAVETA



34X64X37 mm | S/ABS | BOLAS

018 TMDAC4378 — RUEDA DELANTERA

HONDA
CIVIC 06-11
CIVIC 1.8L 12-21



43X78X44 mm | C/ABS | BOLAS

019 TMDAC5291E — RUEDA DELANTERA

HONDA
ACCORD 08-12
CROSSTOUR 10-13

ACURA
TSX 09-13
TL 09-13



52X91X40 mm | C/ABS | BOLAS

020 TMDB5191 — RUEDA DELANTERA

HONDA
ACCORD 13-18

ACURA
TLX 14-20



51X91X44/42 mm | C/ABS | BOLAS

021 TMSB236217 — TRANSMISIÓN

MOTOS HONDA
MODEL GL1500 97-03



23X52X17 mm | S/ABS | BOLAS

001 TM510034 RUEDA DELANTERA

AZERA 12-17
SANTA FE 01-06
SONATA 02-13
TUCSON 05-14
XG350 02-05



45X84X41/39 mm | S/ABS | BOLAS

002 TM510076 RUEDA DELANTERA

SONATA 99-02
TIBURON 2.7L 03-08
XG300 01
XG350 02



42X80X36 mm | S/ABS | BOLAS

003 TM510078 RUEDA DELANTERA

ELANTRA 01-06
TIBURON 2.0L 03-08



39X74X36/34 mm | S/ABS | BOLAS

004 TM510093 RUEDA DELANTERA

ELANTRA 1.8L 07-16
ELANTRA COUPE 13-14
ELANTRA GT 13-18
VELOSTER 12-17



42X78X40 mm | S/ABS | BOLAS

005 TM510125 RUEDA DELANTERA

ACCENT 1.6L 18-23



38.1X72X37 mm | S/ABS | BOLAS

006 TM51720-02000 RUEDA DELANTERA

GRAND i10 15-24
ACCENT 00-17
TIBURON 97-01
ELANTRA 96-00



38.1X70X37 mm | S/ABS | BOLAS

007 TM579102A RUEDA TRASERA

SANTA FE 01-06
TUCSON AWD 05-15



42X76X39 mm | S/ABS | BOLAS

008 TMDT458448 RUEDA DELANTERA

STAREX VAN 2.0L 18-20



45X84X48 mm | S/ABS | BOLAS

009	TM51720-02000	RUEDA DELANTERA

SEI 2 1.5L 18-23



38.1X70X37 mm	S/ABS	BOLAS

001	TM51720-02000	RUEDA DELANTERA

SEI 2 1.5L 18-23



38.1X70X37 mm	S/ABS	BOLAS

002	TM KIT-35	RUEDA DELANTERA

SUNRAY 21-26



-	S/ABS	KIT CÓNICO

001 TM510010 RUEDA DELANTERA

XJ8 99-03
XJR 99-03
XK8 99-06
XKR 00-06



42X80X45 mm | S/ABS | BOLAS

002 TM510073 RUEDA TRASERA

F-TYPE 14-18
XF 09-18
XFR 10-15
XJ 10-18
XJR 14-17
XK 07-15
XKR 09-15



48X86X42/40 mm | C/ABS | BOLAS

001 TM510034 RUEDA DELANTERA

MAGENTIS 02-10
OPTIMA 02-13
RONDO 07-10
SPORTAGE 05-14



45X84X41/39 mm | S/ABS | BOLAS

002 TM510093 RUEDA DELANTERA

FORTE 10-18
SOUL 10-18



42X78X40 mm | S/ABS | BOLAS

003 TM510125 RUEDA DELANTERA

RIO 1.6L 12-19



38.1X72X37 mm | S/ABS | BOLAS

004 TM51720-02000 RUEDA DELANTERA

RIO 06-17



38.1X70X37 mm | S/ABS | BOLAS

005 TM579102A RUEDA DELANTERA

SEDONA 02-05
SORENT 03-09
SPORTAGE 05-15



42X76X39 mm | S/ABS | BOLAS

006 TMDB387437 RUEDA DELANTERA

K3 1.6L 24-25



38.1X74X37 mm | C/ABS | KIT

007 TMDT4080 RUEDA TRASERA

SORENTO 03-09



40X80X45/44 mm | S/ABS | RODILLOS

001 TM510073 RUEDA TRASERA

RANGER ROVER EVOQUE 12-18



48X86X42/40 | C/ABS | BOLAS

002 TM510082 RUEDA DEL/TRA

DISCOVERY 17-23
DISCOVERY SPORT 15-23
RANGE ROVER 03-18
RANGE ROVER EVOQUE SPORT 14-18
RANGE ROVER VELAR 18-22



51X96X51 mm | C/ABS | BOLAS

001 TM510010 RUEDA DEL/TRA

DELANTERA
MAZDA 3 05-08
MAZDA 6 03-08
MILENA 95-02
MPV 00-06

TRASERA
MAZDA 6 06-07
MAZDA 5 06-15
MX-5 MIATA 06-15
RX-7 86-91



42X80X45 mm | S/ABS | BOLAS

002 TM510010A RUEDA DEL/TRA

DELANTERA
MAZDA 6 03-08
MAZDA 5 06-15
MILENA 95-02
MPV 00-06

TRASERA
MAZDA 6 06-07
MX-5 MIATA 06-15
MAZDA 5 06-15



42X80X45 mm | C/ABS | BOLAS

003 TM510029A RUEDA TRASERA

MAZDA TRIBUTE 01-11



40X75X37 mm | C/ABS | BOLAS

004 TM510063 RUEDA DELANTERA

MAZDA 6 06-07
CX-7 07-12
CX-9 07-19



45X84X45 mm | S/ABS | BOLAS

005 TM510072 RUEDA DELANTERA

MAZDA TRIBUTE 01-11



42X78X45 mm | S/ABS | BOLAS

006 TM510103 RUEDA DELANTERA

MAZDA 6 3.7L 09-15
CX-7 07-10
CX-9 07-19



45X84X45 mm | C/ABS | BOLAS

007 TM513055 RUEDA TRASERA

MX6 88-92
626 88-92



30X58X42 mm | S/ABS | BOLAS

008 TM513057 RUEDA DELANTERA

626 88-92
929 88-91
MX-6 88-92



42X72X38 mm | S/ABS | BOLAS

009 TM542186A — RUEDA DELANTERA

MAZDA 2 11-14



39X72X37 mm | S/ABS | BOLAS

010 TM542186A-K — RUEDA DELANTERA

MAZDA 2 11-14



INCLUYE: TUERCA Y SEGURO

39X72X37 mm | S/ABS | BOLAS

011 TM559494 — RUEDA TRASERA

MAZDA TRIBUTE 01-11



40X75X37 mm | S/ABS | BOLAS

012 TM801136 — RUEDA DELANTERA

MIATA 90-05
MX-3 92-96
PROTEGE 90-03
PROTEGE5 02-03



40X74X40 mm | S/ABS | BOLAS

013 TM801136-K — RUEDA DELANTERA

MAZDA MIATA 90-05
MX-3 92-96
PROTEGE 90-03
PROTEGE 5 02-03



INCLUYE: 4 TUERCAS 1 S. TRUACK M20X1.5 M12X1.75 / 2 M12X1.5

40X74X40 mm | S/ABS | BOLAS

014 TM801663 — RUEDA DELANTERA

MAZDA 2 11-14



39X72X37 mm | C/ABS | BOLAS

015 TMDT4580 — RUEDA TRASERA

MAZDA BT-50 11-20



45X80X55 mm | S/ABS | RODILLOS

016 TM KIT-32 — RUEDA DELANTERA

MAZDA 6 03-08
CX-7 07-12
CX-9 07-15



45X84X45 mm | S/ABS | BOLAS

001 TM510014 — FAN

MOTOR VENTILADOR DE CAMIONES
MERCEDES BENZ BOXER GRAND VIALE
MOTOR CUMMINS TODOS



35X64X37 mm | S/ABS | BOLAS

002 TM510116 — RUEDA TRASERA

GL63 AMG 5.5L 13-16
GLE350 3.5L 16-19
GLE400 3.0L 16-19
GLE450 AMG 16-17
GLE63 AMG 5.4L 16-19
ML350 3.5L 12-15
ML400 15
ML63 AMG 5.5L 12-15



52X96X50 | C/ABS | BOLAS

003 TM511041 — RUEDA DELANTERA/TRASERA

SERIE M
ML320 07-09
ML350 06-11
ML500 06-07
ML550 08-11

SERIE R
R350 06-13

TRASERA
GL320 07-09
GL350 10-12
GL450 07-12
GL550 08-12

SERIE M
ML450 10-11
ML63 AMG 07-11

SERIE R
R63 AMG 07



54X90X50 mm | C/ABS | BOLAS

004 TM513130 — RUEDA TRASERA

190D 84-89
190E 84-93
260E 87-89
300CE 88-93
300D 87-93
300E 86-93
300SL 90-93
300TD 87
300TE 88-93
350SD 91
350SDL 90-91
400E 92-93
500E 92-93
500SL 90-93
600SL 93

C220 94-96
C230 97-09
C240 01-05
C280 94-07
C32 AMG 02-04
C320 01-05
C350 06-07
C36 AMG 95-97
C43 AMG 98-00
C55 AMG 05-06
CLK320 98-05
CLK350 06-09
CLK430 99-03
CLK500 03-06
CLK55 AMG 01-06

CLK550 07-09
CLK63 AMG 07-09
E300 95-99
E320 94-02
E420 94-97
E430 98-02
E500 94
E55 AMG 99-02
SL320 94-97
SL500 94-02
SL600 94-02
SLK230 98-04
SLK280 06-08
SLK300 09-11
SLK32 AMG 02-04

SLK320 01-04
SLK350 05-11
SLK55 AMG 05-10



45X84X39 mm | S/ABS | BOLAS

005 TM510108 — RUEDA DELANTERA

C300 08-14
C350 08-14
CLS400 15-17
CLS63 AMG S 14-17
E250 14-16
E350 10-16
E400 13-17
E550 10-14
GLK350 10-15
S350 12-13
S550 07-13



54X92X41 mm | C/ABS | BOLAS

006 TM803837 — RUEDA TRASERA

CLASE A 97-05



25X55X43 mm | S/ABS | RODILLOS

007 TMDAC458541 RUEDA DELANTERA

325Xi	01-05
330Ci	01-06
330i	01-06
330xi	01-05
740i	95-01
740iL	95-01
750iL	95-01
840Ci	94-97
850Ci	93-97
850CSi	94-95
850i	91-92
M3	94-06
X3	04-12
X5	00
Z8	00-03



45X85X41 mm | S/ABS | BOLAS

008 TMDU4984 RUEDA DELANTERA

G500	02-11
G550	09-17
G63 AMG	13-17
G65 AMG	16-18
SPRINTER 2500	03-06
SPRINTER 3500	03-06



49X84X48 mm | S/ABS | RODILLOS

001	TMDB397439E	RUEDA DELANTERA

ZS 1.5L 21-24



39X74X39 mm	C/ABS	BOLAS

001 TM40210-4Z000 — RUEDA DELANTERA

LANCER 02-07
MIRAGE 00-02



40X74X36 mm | S/ABS | BOLAS

002 TM40210-4Z000-K — RUEDA DELANTERA

LANCER 02-07
MIRAGE 00-02



40X74X36 mm | S/ABS | BOLAS

003 TM510016 — RUEDA DELANTERA

MIRAGE 93-99



40X74X36/34 mm | S/ABS | BOLAS

004 TM510034 — RUEDA DELANTERA

3000GT 91-99
DIAMANTE 92-04



45X84X41/39 mm | S/ABS | BOLAS

005 TM510079 — RUEDA DELANTERA

LANCER 02-06
OUTLANDER 03-06



40X80X40 mm | S/ABS | BOLAS

006 TM510090C — RUEDA DELANTERA

ASX 11-15
LANCER 08-15
OUTLANDER 07-18



43X80X40 mm | C/ABS | BOLAS

007 TM510090S — RUEDA DELANTERA

ASX 11-15
LANCER 08-15
OUTLANDER 07-18



43X80X40 mm | S/ABS | BOLAS

008 TM510108 — RUEDA TRASERA

COLT 92-94
EXPO LR 92-93
EXPO 92-95
OUTLANDER 03-06



40X70X43 mm | S/ABS | BOLAS

009 TM511013 RUEDA TRASERA

COLT 92-94
EXPO LR 92-93
EXPO 92-95
OUTLANDER 03-06



40X70X43 mm | S/ABS | BOLAS

010 TM513036 RUEDA DELANTERA

ECLIPSE 90-94
EXPO 92-95
GALANT 85-93
SIGMA 89-90



40X80X36/34 mm | S/ABS | BOLAS

011 TMDB285848 RUEDA TRASERA

MIRAGE 12-18



28X58X48 mm | S/ABS | BOLAS

012 TMDB3564E RUEDA DELANTERA

MIRAGE 1.2L 13-21



35X64X37 mm | C/ABS | BOLAS

013 TMDT285848 RUEDA TRASERA

MIRAGE 12-18



28X58X48 mm | S/ABS | RODILLOS

014 TMDT4080 RUEDA TRASERA

L200 08-25
MONTERO 92-00
MONTERO SPORT 97-04



40X80X45/44 mm | S/ABS | RODILLOS

001 TM32207 — DIFERENCIAL/TRANS

INFINITI
QX56 11-13
QX80 14-17



35X72X24.25 mm | ?/ABS | CÓNICO

002 TM32305 — DIFERENCIAL

NISSAN
D21 86-94
FRONTIER 98-05
PATHFINDER 87-95
PICKUP 95-97
SENTRA 87-90



35X62X25.25 mm | ?/ABS | CÓNICO

003 TM40210-00QAA — RUEDA DELANTERA

NISSAN
APRIO 08-10
MARCH 10-18
NOTE 14-19
PLATINA 02-10
VERSA 12-19
V-DRIVE 20-25



37X72X37 mm | S/ABS | BOLAS

004 TM40210-00QAA-K — RUEDA DELANTERA

NISSAN
APRIO 08-10
MARCH 10-18
NOTE 14-19
PLATINA 02-10
VERSA 12-19
V-DRIVE 20-25



INCLUYE: TUERCA Y SEGURO

37X72X37 mm | S/ABS | BOLAS

005 TM40210-2Y000 — RUEDA DELANTERA

NISSAN
ALTIMA 3.5L 00-06
MAXIMA 00-08
X-TRAIL 02-07

INFINITI
i30 00-01
i35 02-04



43X76X43 mm | S/ABS | BOLAS

006 TM40210-30RR0 — RUEDA DELANTERA

NISSAN
ALTIMA 93-01
MAXIMA 89-99



42X76X38/35 mm | S/ABS | BOLAS

007 TM40210-4Z000 — RUEDA DELANTERA

NISSAN
SENTRA B15 01-06



40X74X36 mm | S/ABS | BOLAS

008 TM40210-4Z000-K — RUEDA DELANTERA

NISSAN
SENTRA B15 01-06



40X74X36 mm | S/ABS | BOLAS

009 TM40210-50A05 RUEDA DELANTERA

NISSAN
PULSAR NX 87-90
SENTRA AMERICANO 87-90
TSURU II 88-91



38X74X50 mm | S/ABS | BOLAS

010 TM40210-50Y00 RUEDA DELANTERA

NISSAN
TSURU III 93-17
TSURU GSR 92-01
TSUBAME 93-02
SENTRA 91-99
NX 91-93
LUCINO 96-00
200SX 95-98



38X74X36/33 mm | S/ABS | BOLAS

011 TM40210-50Y00A RUEDA DELANTERA

NISSAN
TSURU III 92-17
TSURU GSR 92-01
TSUBAME 93-02
SENTRA 91-99
NX 91-93
LUCINO 96-00
200SX 95-98



38X74X36/33 mm | S/ABS | BOLAS

012 TM40210-50Y00-K RUEDA DELANTERA

NISSAN
TSURU III 92-17
TSURU GSR 92-01
TSUBAME 93-02
SENTRA 91-99
NX 91-93
LUCINO 96-00
200SX 95-98

INCLUYE: SEGURO, CHAVETA Y RETENES
REF: VKBA 1340



38X74X36/33 mm | S/ABS | BOLAS

013 TM40210-QUEST RUEDA DELANTERA

NISSAN
QUEST 93-02

MERCURY
VILLAGER 97-02



47X81X53 mm | S/ABS | BOLAS

014 TM43210-00QAA RUEDA TRASERA

NISSAN
APRIO 07-11
PLATINA 02-10



25X52X37 mm | S/ABS | BOLAS

015 TM43210-00QROD RUEDA TRASERA

NISSAN
APRIO 07-11
PLATINA 02-10



25X52X37 mm | S/ABS | RODILLOS

016 TM43210-50A05 RUEDA TRASERA

NISSAN
TSURU II 88-91



27X52X45/43 mm | S/ABS | BOLAS

017 TM43210-60AME — RUEDA TRASERA

NISSAN
SENTRA AMERICANO 87-90



27X60X50 mm | S/ABS | BOLAS

018 TM43210-VW100 — RUEDA TRASERA

NISSAN
URVAN 07-18
PATHFINDER 97-04



42X80X38 mm | S/ABS | BOLAS

019 TM510031 — RUEDA DELANTERA

NISSAN
240SX 89-98



30X68X45 | S/ABS | BOLAS

020 TM511037 — RUEDA TRASERA

NISSAN
X-TRAIL 4X2 01-06



38X79X45 mm | S/ABS | BOLAS

021 TM513246 — RUEDA TRASERA

NISSAN
FRONTIER 00-04
PATHFINDER 88-95
XTERRA 00-04



40X80X38 mm | S/ABS | RODILLOS

022 TM54320-50Y12 — RUEDA DELANTERA

NISSAN
TSUBAME 92-04
TSURU III 92-17



40X80X38 mm | S/ABS | RODILLOS

023 TM54325-1HA0A — RUEDA DELANTERA

NISSAN
KICKS 1.6L 17-24
MARCH 1.6L 12-25
VERSA 1.6L 12-25



12.2X45X19.3 mm | C/ABS | BOLAS

024 TM7701207677 — RUEDA DELANTERA

NISSAN
MARCH 10-18
MICRA 05-07
NOTE 14-19
PLATINA 02-10
VERSA 12-19



37X72X37 mm | C/ABS | BOLAS

025 TM7701207677K — RUEDA DELANTERA

NISSAN
MARCH 10-18
MICRA 05-07
NOTE 14-19
PLATINA 02-10
VERSA 12-19



37X72X37 mm | C/ABS | BOLAS

026 TMAU09113LL — RUEDA TRASERA

NISSAN
X-TRAIL 4X4 01-06



43X79X45 mm | S/ABS | BOLAS

027 TMDAC3273W — RUEDA TRASERA

NISSAN
QUEST 93-96



32X73X54 mm | S/ABS | BOLAS

028 TMDB4272 — RUEDA DELANTERA

NISSAN
MAXIMA 85-88
SENTRA 87-89
STANZA 85-89



42X72X38/35 mm | S/ABS | BOLAS

029 TMDT2555 — RUEDA TRASERA

NISSAN
MARCH 12-20
NOTE 14-21
VERSA 12-19



25X55X48 mm | S/ABS | RODILLOS

030 TMDT2555-K — RUEDA TRASERA

NISSAN
MARCH 12-20
NOTE 14-21
VERSA 12-19



25X55X48 mm | S/ABS | RODILLOS

031 TMDT4580 — RUEDA TRASERA

NISSAN
NP300 15-23



45X80X55 mm | S/ABS | RODILLOS

032 TMDU3876 — RUEDA TRASERA

NISSAN
FRONTIER V6 01-04
X-TERRA V6 00-02
300ZX 88-00



38X76X43/40 mm | S/ABS | BOLAS

033 TMFC41288 — RUEDA TRASERA

NISSAN
MARCH 12-19
NOTE 14-19
V-DRIVE 20-24
VERSA 12-19



25X55X48 mm | S/ABS | RODILLOS

034 TMDB568625/22 — TRANSMISIÓN

NISSAN
VERSA 12-19
MARCH 12-20
NOTE 14-19
PLATINA 08-10
V-DRIVE 20-24

BAL. TRANSMISIÓN AUTOMÁTICA



56X86X25/22 mm | S/ABS | BOLAS

035 TM KIT-3 — RUEDA DELANTERA

NISSAN
PICK UP 2.4L 95-00
FRONTIER 01-04
PICK UP 86-00
SAKURA 82-85
SAMURAI 80-84
URVAN 00-05



- | S/ABS | CÓNICOS

036 TM KIT-4 — RUEDA DELANTERA

NISSAN
ICHIVAN 87-93



- | S/ABS | CÓNICOS

037 TM KIT-13 — TRANSMISIÓN

KIT PARA CAJA DE TRANSMISIÓN
TSURU III 4 PZAS



- | S/ABS | KIT

038 TM KIT-14 — RUEDA TRASERA

NISSAN
APRIO 07-11
PLATINA 02-10



- | S/ABS | KIT

039 TM KIT-33 — RUEDA TRASERA

NISSAN
X-TRAIL 4X2 02-07



38X79X45 mm | S/ABS | KIT

040 TMSET 10 — TRA/INT

NISSAN
PICK UP 78-96
FRONTIER 05-18
URVAN 00-01
TITAN 04-06



39.7X72X22/18.5 mm | S/ABS | SET

041 TMSET 80 — RUEDA TRASERA

NISSAN
PICK UP 95-14
TITAN 04-15



45X80X26/22 mm | S/ABS | SET

042 TMDT2555-KE — RUEDA TRASERA

NISSAN
MARCH 12-20
NOTE 14-19
VERSA 12-19

INCLUYE: BALERO DOBLE + ANILLO SENSOR + TUERCA + TAPACUBO + SEGURO TRUARCK



25X55X48 mm | C/ABS | KIT

001 TM101169 — RUEDA DELANTERA

208 1.6L 14-17
301 1.6L 13-23
2008 14-16



37X72X33 mm | C/ABS | BOLAS

002 TM101961 — RUEDA TRASERA

208 1.6L 14-17
301 TD 1.6L 13-20



25X52X42 mm | S/ABS | BOLAS

003 TM43210-00QAA — RUEDA TRASERA

206 98-07
306 97-04



25X52X37 mm | S/ABS | BOLAS

004 TM43210-00QROD — RUEDA TRASERA

206 98-07
306 97-04



25X52X37 mm | S/ABS | RODILLOS

005 TM513073 — RUEDA DELANTERA

PARTNER 04-18
PARTNER TEPEE 13-16
205 97-00
206 97-09
208 14-16
306 97-01
307 05-10
308 09-16
405 00-05
2008 14-16
3008 11-16
GRAND RAID 07-12



42X82X36 mm | S/ABS | BOLAS

006 TM513073A — RUEDA DELANTERA

PARTNER 04-18
PARTNER TEPEE 13-16
205 97-00
206 97-09
208 14-16
306 97-01
307 05-10
308 09-16
405 00-05
2008 14-16
3008 11-16
GRAND RAID 07-12



42X82X36 mm | C/ABS | BOLAS

007 TM548083 — RUEDA DELANTERA

306 1.8L 01-02
2.0L 01-02
PARTNER 1.6L 03-06



35X72X33 mm | S/ABS | BOLAS

008 TMDAC377233 — RUEDA DELANTERA

206 1.4L 98-09
206 1.6L 98-09
306 93-97



37X72X33 mm | S/ABS | BOLAS

009 TMDT5590 — RUEDA DELANTERA

MANAGER 09-24



55X90X54 mm | C/ABS | RODILLOS

010 TMDB428044A — RUEDA DELANTERA

PARTNER 1.6T 20-23
RIFTER 1.6T 20-23

INCLUYE: TUERCA Y SEGURO



42X80X44 mm | C/ABS | BOLAS

011 TMFC41245 — RUEDA TRASERA

307 04-10



25X60X45 mm | S/ABS | RODILLOS

012 TMFC41394 — RUEDA TRASERA

PARTNER 08-18
308CC 09-14
308 1.6L 07-17



30X62X51 mm | S/ABS | BOLAS

013 TMFC41645 — RUEDA TRASERA

207 08-13
307 03-10
208 14-20
2008 14-20



30X62X48 mm | S/ABS | BOLAS

014 TM KIT-8 — RUEDA TRASERA

206 00-09
206 CC 00-09



PUENTE TRASERO | S/ABS | KIT

015 TM KIT-9 — RUEDA TRASERA

306 98-02



PUENTE TRASERO | S/ABS | KIT

016 TM KIT-10 — RUEDA TRASERA

306 98-02



PUENTE TRASERO | S/ABS | KIT

017 TM KIT-16 RUEDA TRASERA

206 98-07
306 97-04



PUENTE TRASERO | S/ABS | KIT

018 TM KIT-17 RUEDA TRASERA

PARTNER 96-12
405 87-96



- | S/ABS | KIT

019 TM KIT-18 RUEDA TRASERA

206 CC CONVERTIBLE 00-09



- | S/ABS | KIT

001 TM510082 RUEDA DEL/TRA

CAYENNE 03-12



51X96X51 mm | C/ABS | BOLAS

002 TM513106 RUEDA DEL/TRA

911 89-05
914 70-76
BOXSTER 97-01
BOXSTER 00-04
BOXSTER 97-00



42X75X37 mm | S/ABS | BOLAS

003 TM513180 RUEDA DEL/TRA

DELANTERA
911 74-01

TRASERA
912 76
924 87-88
944 83-91
968 92-95
911 01



42X80X42 mm | S/ABS | BOLAS

001 TM40210-00QAA — RUEDA DELANTERA

CLIO 02-10
DUSTER 12-13
KANGOO 04-15
LOGAN 15-24
MEGANE II 04-09
SANDERO 12-20
STEPWAY 08-15
SCENIC 01-04



37X72X37 mm | S/ABS | BOLAS

002 TM40210-00QAA-K — RUEDA DELANTERA

CLIO 02-10
DUSTER 12-13
KANGOO 04-15
LOGAN 15-24
MEGANE II 04-09
SANDERO 12-20
STEPWAY 08-15
SCENIC 01-04



37X72X37 mm | S/ABS | BOLAS

003 TM40210-4Z000 — RUEDA DELANTERA

SCALA 10-13



40X74X36 mm | S/ABS | BOLAS

004 TM40210-4Z000-K — RUEDA DELANTERA

SCALA 10-13



40X74X36 mm | S/ABS | BOLAS

005 TM43210-00QAA — RUEDA TRASERA

CLIO 02-10



25X52X37 mm | S/AB | BOLAS

006 TM43210-00QROD — RUEDA TRASERA

CLIO 02-10



25X52X37 mm | S/ABS | BOLAS

007 TM7701207677 — RUEDA DELANTERA

CLIO 02-10
DUSTER 12-13
KANGOO 04-15
LOGAN 15-24
MEGANE II 04-09
SANDERO 12-20
STEPWAY 08-15
SCENIC 01-04



37X72X37 mm | C/ABS | BOLAS

008 TM7701207677K — RUEDA DELANTERA

CLIO 02-10
DUSTER 12-13
KANGOO 04-15
LOGAN 15-24
MEGANE II 04-09
SANDERO 12-20
STEPWAY 08-15
SCENIC 01-04



INCLUYE: TUERCA Y RETÉN

37X72X37 mm | C/ABS | BOLAS

009 TM803837 — RUEDA TRASERA

KANGOO 1.6L 04-24
LOGAN 15-24
SANDERO 10-14



25X55X43 mm | S/ABS | BOLAS

010 TMDAC4277E — RUEDA DELANTERA

MEGANE II 04-10
SCENIC 05-09



42X77X39 mm | C/ABS | BOLAS

011 TMDAC428039E — RUEDA DELANTERA

CAPTUR 18-21
DUSTER 12-20
FLUENCE 12-17



42X80X39 mm | C/ABS | BOLAS

012 TMDB356435E — RUEDA DELANTERA

KWID 19-24



35X63.9X35 mm | C/ABS | BOLAS

013 TMDB4588E — RUEDA DELANTERA

TRAFIC 07-14



45X88X39 mm | C/ABS | BOLAS

014 TMFC40725 — RUEDA DELANTERA

SCENIC I 1.6L 99-04
SCENIC I 2.0L 99-04



25X62X48 mm | S/ABS | RODILLOS

015 TMFC40772 — RUEDA TRASERA

TRAFIC 07-14



35X68X48 mm | S/ABS | RODILLOS

016 TMFC40858 — RUEDA TRASERA

MEGANE II 04-09



25X55X45 mm | S/ABS | RODILLOS

017 TMFC41288 RUEDA TRASERA

MEGANE SPORT 05-09



25X55X48 mm | S/ABS | RODILLOS

018 TMFC41645 RUEDA TRASERA

DUSTER 13-17
LOGAN 15-24
SANDERO 13-23



30X62X48 mm | S/ABS | RODILLOS

019 TM KIT-14 RUEDA TRASERA

CLIO 02-10



- | S/ABS | KIT

020 TM KIT-19 RUEDA TRASERA

CLIO 1.6L 02-10



- | S/ABS | KIT

021 TM KIT-20 RUEDA TRASERA

KANGOO 97-08



- | S/ABS | KIT

022 TM KIT-21 RUEDA TRASERA

MEGANE 96-03



- | S/ABS | KIT

001 TM566719B — RUEDA DELANTERA

CORDOBA 93-02
IBIZA 94-02
TOLEDO 91-99



40X72X37 mm | S/ABS | BOLAS

002 TM566719B-K — RUEDA DELANTERA

CORDOBA 93-02
IBIZA 94-02
TOLEDO 91-99



INCLUYE: 5 TUERCAS + 1 TORNILLO + 2 SEGUROS

40X72X37 mm | S/ABS | BOLAS

003 TM579943 — RUEDA DEL/TRA

ALHAMBRA 1.8L 01-08
ALHAMBRA 2.8L 01-08



43X80X38 mm | S/ABS | BOLAS

004 TM801136 — RUEDA DELANTERA

LEÓN 1.8L 01-06
TOLEDO 1.8L 01-05



40X74X40 mm | S/ABS | BOLAS

005 TM801136-K — RUEDA DELANTERA

LEÓN 1.8L 01-06
TOLEDO 1.8L 01-05



INCLUYE: 4 TUERCAS 1 S. TRUACK
M20X1.5 / M12X1.75 / (2) M12X1.5

40X74X40 mm | S/ABS | BOLAS

006 TMDB356837 — RUEDA DELANTERA

IBIZA 83-94



35X68X37 mm | S/ABS | BOLAS

001 TM32007 — TRANSMISIÓN STD

IMPREZA 97-12
OUTBACK 00-12



35x62x18 mm	S/ABS	CÓNICO

002 TM32305 — DIFERENCIAL

FORESTER 07-18
CROSSTREK 16-19
IMPREZA 13-17
LEGACY 90-15
OUTBACK 00-17



25x62x25.25 mm	?/ABS	CÓNICO

001 TMDB285842 — RUEDA TRASERA

MOTOCICLETA



28X58X42 mm | S/ABS | BOLAS

002 TM416835GM — RUEDA DELANTERA

GRAND VITARA 99-00
VITARA 99-00
SIDEKICK 89-99



41X68X40/35 mm | S/ABS | BOLAS

003 TM511004 — RUEDA TRASERA

SIDEKICK 89-98



INCLUYE: SEGURO

35X80X26/21 mm | S/ABS | BOLAS

004 TM40210-4Z000 — RUEDA DELANTERA

SWIFT 89-94
FORSA 87-88



36X68X33 mm | S/ABS | BOLAS

005 TM510018 — RUEDA DELANTERA

ESTEEM 89-02
FORSA 89-94
SWIFT 89-01



40X72X36/33 mm | S/ABS | BOLAS

006 TM510077 — RUEDA DELANTERA

AERIO 02-07



40X72X36 mm | S/ABS | BOLAS

007 TM510077A — RUEDA DELANTERA

CIAZ 16-25
SWIFT 12-17



40X72X36 mm | C/ABS | BOLAS

008 TM510101 — RUEDA DELANTERA

SX4 07-14
S-CROSS 1.6L 14-16
VITARA 1.6L 16-23



45X84X39 mm | C/ABS | BOLAS

009	TMDB2858	RUEDA TRASERA

SWIFT 07-17



28X58X44 mm	S/ABS	BOLAS

001 TM0708-1YR — DIFERENCIAL

TOYOTA
4RUNNER 96-02
LAND CRUISER 91-97
T100 93-98
SEQUOIA 01-07
TACOMA 98-04
TUNDRA 96-05



35X80X32.75 mm | ?/ABS | CÓNICO

002 TM100802-2 — DIFERENCIAL

TOYOTA
HIACE 05-20
HILUX 2.7L 05-23



REF: 90366-50007

50X83X22 mm | ?/ABS | CÓNICO

003 TM40210-50Y00 — RUEDA DELANTERA

TOYOTA
CAMRY 83-91
CELICA 86-99
COROLLA 84-88
HIGHLANDER 4X4 01-03
RAV4 96-00



38X74X36/33 mm | S/ABS | BOLAS

004 TM40210-50Y00A — RUEDA DELANTERA

TOYOTA
CAMRY 83-91
CELICA 86-99
COROLLA 84-88
HIGHLANDER 01-03
RAV4 96-00



CON SELLOS DE NEOPRENO

38X74X36/33 mm | S/ABS | BOLAS

005 TM40210-50Y00-K — RUEDA DELANTERA

TOYOTA
CAMRY 83-91
CELICA 86-99
COROLLA 84-88
HIGHLANDER 01-03
RAV4 96-00



INCLUYE: SEGURO, CHAVETA Y RETENES

38X74X36/33 mm | S/ABS | BOLAS

006 TM510002 — RUEDA DELANTERA

TOYOTA
TERCEL 87-99
PASEO 87-99



38X71X33/30 mm | S/ABS | BOLAS

007 TM510006 — RUEDA DELANTERA

TOYOTA
AVALON 95-04
CAMRY 92-03
MR2 91-95
RAV4 01-05
SIENNA 98-03
SOLARA 99-03



43X82X45 mm | S/ABS | BOLAS

008 TM510011 — RUEDA TRASERA

TOYOTA
LAND CRUSIER 98-07

LEXUS
LX470 98-07



48X89X44/42 mm | S/ABS | BOLAS

009 TM510012 RUEDA DELANTERA

TOYOTA
AVANZA 12-15



38X70X38 mm | S/ABS | BOLAS

010 TM510012A RUEDA DELANTERA

TOYOTA
AVANZA 1.5L 12-21



38X70X38 mm | C/ABS | BOLAS

011 TM510017 RUEDA DELANTERA

TOYOTA
SUPRA 87-98

LEXUS
GS300 93-05
GS400 98-00
GS430 01-05
LS400 90-97
SC300 92-00
SC400 92-00
SC430 02-10



34X77X42 mm | S/ABS | BOLAS

012 TM510059 RUEDA DELANTERA

TOYOTA
LANDCRUSIER 98-04



48X89X42 mm | S/ABS | BOLAS

013 TM510063 RUEDA DELANTERA

TOYOTA
AVALON 05-18
CAMRY 04-17
HIGHLANDER 01-08
MATRIX 2.4L 03-09
SIENNA 04-10
SOLARA 04-08



45X84X45 mm | S/ABS | BOLAS

014 TM510070 RUEDA DELANTERA

TOYOTA
CELICA 00-05
COROLLA 00-19
MATRIX 03-14
PRIUS 03-05



40X74X42 mm | S/ABS | BOLAS

015 TM510100 RUEDA DELANTERA

TOYOTA
HIGHLANDER 08-18
SIENNA 11-18

LEXUS
RX350 10-15
RX450h 10-15



45X86X45 mm | S/ABS | BOLAS

016 TM513002 RUEDA DELANTERA

TOYOTA
TERCEL 83-88



35X72X33/31 mm | S/ABS | BOLAS

017 TM517011 RUEDA DELANTERA

TOYOTA
4RUNNER 96-02
TACOMA 98-04
TUNDRA 96-05
SEQUOIA 01-07



54X96X51 mm | S/ABS | RODILLOS

018 TM9004A-36012 RUEDA TRASERA

TOYOTA
AVANZA 07-21



32X72X25/19 mm | S/ABS | BOLAS

019 TM9004A-36087 RUEDA DELANTERA

TOYOTA
AVANZA 1.5L 07-14



30X62X38 mm | S/ABS | BOLAS

020 TM90363-40068 RUEDA TRASERA

TOYOTA
4RUNNER 96-02
HILUX 97-05
HIACE 96-05
TACOMA 95-04
TUNDRA 99-06



40X90X28/23 mm | S/ABS | BOLAS

021 TM90363-40071 RUEDA TRASERA

TOYOTA
HIACE 05-19



40X94X31/26 mm | S/ABS | BOLAS

022 TM90363-40071H RUEDA TRASERA

TOYOTA
HIACE 05-19



CON BASE

40X94X31/26 mm | S/ABS | BOLAS

023 TM90369-38011 RUEDA DELANTERA

TOYOTA
COROLLA 1.3L 88-02
COROLLA 1.5L 88-02
COROLLA 1.6L 88-02
COROLLA 1.8L 88-02
COROLLA 2.0L 88-02



38X72X36/33 mm | S/ABS | BOLAS

024 TM90369-38021 RUEDA DELANTERA

TOYOTA
YARIS 04-06
ECHO 99-05



38X71X39 mm | S/ABS | BOLAS

025 TMDAC4075 — RUEDA DELANTERA

TOYOTA
PRIUS C 12-21
YARIS 1.3L 04-09
YARIS SEDAN 1.5L 10-17



40X75X39 mm | S/ABS | BOLAS

026 TMDAC4075A — RUEDA DELANTERA

TOYOTA
PRIUS C 12-21
YARIS 1.3L 04-09
YARIS SEDAN 1.5L 10-17



40X75X39 mm | C/ABS | BOLAS

027 TMDAC428240 — RUEDA TRASERA

TOYOTA
HILUX 06-23



42X82X40 mm | S/ABS | RODILLOS

028 TMDT428240A — RUEDA TRASERA

TOYOTA
HILUX 2.8L 17-23

DIESEL



42X82X40 mm | C/ABS | RODILLOS

029 TMDT4377 — RUEDA DELANTERA

TOYOTA
HILUX 4X2 05-15



43X77X45.5/41.5 mm | S/ABS | RODILLOS

030 TM KIT-29 — RUEDA DELANTERA

TOYOTA
HILUX 4X2 05-15



43X77X45.5/41.5 mm | S/ABS | RODILLOS

031 TM KIT-32 — RUEDA DELANTERA

TOYOTA
AVALON 05-18
CAMRY 04-17
HIGHLANDER 01-07
MATRIX 2.4L 09-13
SIENNA 04-10
SOLARA 04-08



45X84X45 mm | S/ABS | BOLAS

001 TM510019 — RUEDA DEL/TRA

VOLKSWAGEN
PASSAT 1.8L 97-05
PASSAT 2.8L 97-05



43/45X82X37 mm | S/ABS | BOLAS

002 TM510020 — RUEDA DEL/TRA

VOLKSWAGEN
PASSAT 98-01
PASSAT 4 MOTION 03-05



39/41X75X37 mm | S/ABS | BOLAS

003 TM510082 — RUEDA DEL/TRA

VOLKSWAGEN
TOUAREG 04-17



51X96X51 mm | C/ABS | BOLAS

004 TM513180 — RUEDA DEL/TRA

VOLKSWAGEN
TRANSPORTER T3 VANAGON 96-91



42X80X42 mm | S/ABS | BOLAS

005 TM532066DA — RUEDA DELANTERA

VOLKSWAGEN
ATLANTIC 80-84
CARIBE 75-84
CABRIOLET 85-93



34X64X37 mm | S/ABS | BOLAS

006 TM532066DA-K — RUEDA DELANTERA

VOLKSWAGEN
ATLANTIC 80-84
CABRIOLET 85-93
CARIBE 75-84



INCLUYE: SEGUROS, TUERCA Y CHAVETA

34X64X37 mm | S/ABS | BOLAS

007 TM540733 — RUEDA DELANTERA

VOLKSWAGEN
CORSAR 82-89



39X68X37 mm | S/ABS | BOLAS

008 TM542186A — RUEDA DELANTERA

VOLKSWAGEN
GOL 09-15
CROSSFOX 07-15
LUPO 05-09
POINTER 98-09
SAVEIRO 10-19
WV VAN 03-09



39X72X37 mm | S/ABS | BOLAS

009 TM542186A-K — RUEDA DELANTERA

VOLKSWAGEN
CROSSFOX 07-15
GOL 09-15
LUPO 05-09
POINTER 98-09
SAVEIRO 10-19
WV VAN 03-09



INCLUYE: TUERCA + SEGURO

39X72X37 mm | S/ABS | BOLAS

010 TM544307D — RUEDA DELANTERA

VOLKSWAGEN
GOLF 85-88
JETTA A2 85-88



35X66X37 mm | S/ABS | BOLAS

011 TM564725AB — RUEDA DEL/TRA

VOLKSWAGEN
EUROVAN 92-03
TRANSPORTER 92-94



45X80X45 mm | S/ABS | BOLAS

012 TM566719B — RUEDA DELANTERA

VOLKSWAGEN
CABRIO 95-02
DERBY 1.8L 95-01
GOLF 88-99
JETTA A3 88-99
PASSAT 90-97



40X72X37 mm | S/ABS | BOLAS

013 TM566719B-K — RUEDA DELANTERA

VOLKSWAGEN
GOLF 88-99
JETTA A3 88-99
DERBY 1.8L 95-01
CABRIO 95-02
PASSAT 90-97



INCLUYE: 5 TUERCAS + 1 TORNILLO + 2 SEGUROS

40X72X37 mm | S/ABS | BOLAS

014 TM579943 — RUEDA DEL/TRA

VOLKSWAGEN
SHARAN 1.8L 01-08



43X80X38 mm | S/ABS | BOLAS

015 TM801136 — RUEDA DELANTERA

VOLKSWAGEN
DERBY 1.8L 02-09
DERBY 2.0L 02-09
GOLF 99-05
JETTA A4 1.8L 99-05
JETTA A4 2.0L 99-05
NEW BEETLE 98-10



40X74X40 mm | S/ABS | BOLAS

016 TM801136-K — RUEDA DELANTERA

VOLKSWAGEN
DERBY 1.8L 02-09
DERBY 2.0L 02-09
CLASICO 08-15
GOLF 99-06
JETTA A4 1.8L 99-06
JETTA A4 2.0L 99-06
NEW BEETLE 98-11



INCLUYE: 4 TUERCAS 1 S. TRUACK
M20X1.5 / M12X1.75 / (2) M12X1.5

40X74X40 mm | S/ABS | BOLAS

017 TM801663 RUEDA DELANTERA

VOLKSWAGEN
CROSSFOX 07-15
GOL 09-15
LUPO 05-09
POINTER 98-09
SAVEIRO 10-19
WV VAN 03-09



39X72X37 mm | C/ABS | BOLAS

018 TM805699 RUEDA DELANTERA

VOLKSWAGEN
GOL 15-20
VENTO 11-22



39X72X37 mm | C/ABS | BOLAS

019 TMDB356637A RUEDA DELANTERA

VOLKSWAGEN
UP 1.0L 16-18



35X66X37 mm | C/ABS | BOLAS

020 TMDB4988 RUEDA DELANTERA

VOLKSWAGEN
AMAROK 12-20



49X88X48 mm | C/ABS | BOLAS

021 TMDB407238A RUEDA DELANTERA

VOLKSWAGEN
NIVUS 1.0L 22-23
POLO 1.6L 20-22
T-CROSS 1.0L 20-23
T-CROSS 1.6L 20-23
VIRTUS 1.6L 20-23



40X72X38 mm | C/ABS | BOLAS

022 TMDT467857 RUEDA TRASERA

VOLKSWAGEN
AMAROK 2.0L 12-20



46X78X57 mm | S/ABS | BOLAS

023 TM KIT-1 RUEDA DEL/TRA

VOLKSWAGEN
ATLANTIC 77-87
DERBY 94-00
CARIBE 77-87
CORSAR 83-88
JETTA A2 89-99
JETTA A3 89-99
POINTER 98-09
SEDAN 74-03



CÓNICOS | S/ABS | KIT

024 TM KIT-2 RUEDA DEL/TRA

VOLKSWAGEN
ATLANTIC 77-87
DERBY 94-00
CARIBE 77-87
CORSAR 83-88
JETTA A2 89-99
JETTA A3 89-99
POINTER 98-09
SEDAN 74-03



CÓNICOS | S/ABS | KIT

025 TM KIT-4 — RUEDA DEL/TRA

VOLKSWAGEN
COMBI RD 74-00
PANEL 95-01



CÓNICOS | S/ABS | KIT

026 TM KIT-6 — RUEDA TRASERA

VOLKSWAGEN
COMBI 74-01



CÓNICOS | S/ABS | KIT

027 TM KIT-7 — TRANSMISIÓN

VOLKSWAGEN
DERBY 95-08
GOLF 87-02
JETTA 87-98



PARA VEHÍCULOS DE 5 VELOCIDADES

CÓNICOS | S/ABS | KIT

001 TM510029A — RUEDA DELANTERA

S40 00-04
V40 00-04



40X75X37 mm | C/ABS | BOLAS

002 TM513130 — RUEDA TRASERA

S70 99-00
V70 98-00



45X84X39 mm | S/ABS | BOLAS

003 TM559494 — RUEDA DELANTERA

S40 00-04
V40 00-04



40X75X37 mm | S/ABS | BOLAS

tmk®



BALERO KITS

Se ha puesto mucho cuidado y dedicación en la elaboración de este catálogo; sin embargo, existe la posibilidad de que contenga errores u omisiones.
La información incluida es únicamente de carácter referencial.
Agradecemos de antemano cualquier observación que pueda tener al respecto.

001 TM KIT-1 — RUEDA DELANTERA/TRASERA

CHEVROLET
CHEVY RT 1.4L 94-02
CHEVY RT 1.6L 94-02
CORSA RT 02-08
MALIBU RT 99-02
TIGRA RT 99
VECTRA RT 03-05

VOLKSWAGEN
ATLANTIC RT 77-87
CARIBE 77-87
CORSAR 83-88
DERBY 94-00
GOL 09-20
JETTA A2 89-99
JETTA A3 89-99
POINTER RT 98-09
SEDAN RD 74-03



INCLUYE: LM11749/10 (SET1) + L45449/10 (SET8) + RETEN + GRASA + RONDANA NARIZ + TUERCA + TAPA DE TUERCA + CHAVETA + TAPON CUBO (9PZS)

BALERO PARA RUEDA SET — S/ABS

002 TM KIT-2 — RUEDA DELANTERA/TRASERA

CHEVROLET
CHEVY RT 1.4L 94-02
CHEVY RT 1.6L 94-02
CORSA RT 02-08
MALIBU RT 99-02
TIGRA RT 99
VECTRA RT 03-05

VOLKSWAGEN
ATLANTIC RT 77-87
CARIBE 77-87
CORSAR 83-88
DERBY 94-00
JETTA A2 89-99
JETTA A3 89-99
POINTER RT 98-09
SEDAN RD 74-03



INCLUYE: 11749/10 (SET1) + 45449/10 (SET8) + GRASA + CHAVETA (3PZS)

BALERO PARA RUEDA SET — S/ABS

003 TM KIT-3 — RUEDA DELANTERA/TRASERA

CHEVROLET
C1500 RD 4.1L 86-00
C20 RD 86-00
C2500 RD 86-00
LUV 2.3L 97-04
S10 PICK UP RD 95-99
SILVERADO RD 4.3L 99-00
SILVERADO RD 5.7L 99-00
SONORA 5.7L 00-02

CHRYSLER
RAM 1500 94-00

NISSAN
FRONTIER RD 01-04
PICK UP RD 86-00
PICK UP 2.4L RD 95-00
SAKURA RD 82-85
SAMURAI RD 80-84
URVAN RD 00-05



INCLUYE: 12649/10 (SET3) + 48548/10 (SET5) + GRASA + CHAVETA

BALERO PARA RUEDA SET — S/ABS

004 TM KIT-4 — RUEDA DELANTERA/TRASERA

CHEVROLET
MALIBU 4.1L RD 79-82

DODGE
DART 74-82
MAGNUM 78-82

CHRYSLER
LEBARON 78-82

FORD
BRONCO II 83-89
BRONCO 4X2 90-94

NISSAN
ICHIVAN 87-93

VOLKSWAGEN
COMBI RD 74-00



INCLUYE: 11949/10 (SET2) + 67048/10 (SET6) + 2 GRASAS + CHAVETA

CÓNICOS — S/ABS

005 TM KIT-5 — RUEDA TRASERA

FORD
FIESTA 98-00
IKON 01-07
KA 01-08



INCLUYE: 329013A/Q X 2 + RETEN + GRASA

BALERO PARA RUEDA SET — S/ABS

006 TM KIT-6 — RUEDA TRASERA

VOLKSWAGEN
COMBI 74-00



INT 6207 + EXT CASCARA DE NUEZ 308-203 + 2 RETENES + GRASA + CHAVETA + SEGURO

BALEROS RUEDA SET — S/ABS

007 TM KIT-7 — TRANSMISIÓN

VOLKSWAGEN
DERBY 95-08
GOLF 87-02
JETTA 87-98



PARA VEHICULOS DE 5 VELOCIDADES
020-311-123N + 78349/10 + 29749/10 X2

BALEROS TRANS. SET — S/ABS

008 TM KIT-8 — EJE TRASERO

PEUGEOT
206 CC 00-09



INCLUYE: 2 BALEROS DE AGUJA + RETEN + TAPA

TRASERO — S/ABS

009 TM KIT-9 — EJE TRASERO

PEUGEOT
306 CC 98-02



INCLUYE: 2 BALEROS DE AGUJA + 2 RETENES + 2 SEGUROS

TRASERO — S/ABS

010 TM KIT-10 — EJE TRASERO

PEUGEOT
306 98-02



INCLUYE: 2 BALEROS DE AGUJA + 2 RETENES

TRASERO — S/ABS

011 TM KIT-11 — RUEDA DELANTERA

CHEVROLET
MATIZ 04-15



INCLUYE: 68149/11 X2 + 2 RETENES + ESPACIADOR + TUERCA

BALEROS RUEDA SET — S/ABS

012 TM KIT-12 — RUEDA TRASERA

CHEVROLET
MATIZ 04-15



INCLUYE: 30204 30205 + RETEN + CHAVETA

BALERO RUEDA SET — S/ABS

013 TM KIT-13 — TRANSMISIÓN

NISSAN
KIT PARA CAJA DE TRANSMISIÓN
TSURU III 4 PZAS



INCLUYE: TM32205 +TM6305 C3 B8 + TMR20-12 + TM4DB502804AW

BALEROS RUEDA SET | S/ABS

014 TM KIT-14 — RUEDA TRASERA

NISSAN
APRIO 07-11
PLATINA 02-10

RENAULT
CLIO 02-10



INCLUYE: TUERCA SEGURO TAPACUBO

BALEROS RUEDA SET | S/ABS

015 TM KIT-15 — RUEDA TRASERA

CHEVROLET
AVEO 08-17
SPARK 1.2L 11-17



INCLUYE: TUERCA Y SEGURO

BALEROS RUEDA SET | S/ABS

016 TM KIT-16 — RUEDA TRASERA

PEUGEOT
206 98-07
306 97-04



INCLUYE: TUERCA SEGURO Y RETENES (3)

BALEROS RUEDA SET | S/ABS

017 TM KIT-17 — EJE TRASERO

PEUGEOT
PARTNER 96-12
405 87-96



TRASERO | S/ABS

018 TM KIT-18 — EJE TRASERO

PEUGEOT
206 CC COVERTIBLE 00-09



TRASERO | S/ABS

019 TM KIT-19 — EJE TRASERO

RENAULT
CLIO 1.6L 02-10



TRASERO | S/ABS

020 TM KIT-20 — EJE TRASERO

RENAULT
KANGOO 97-08



TRASERO | S/ABS

021 TM KIT-21 — EJE TRASERO

RENAULT
MEGANE 96-03



TRASERO | S/ABS

022 TM KIT-22 — TRANS/FLECHA

NISSAN
APRIO 07-11
MARCH 12-20
NOTE 1.6L 12-18
PLATINA 02-10
V-DRIVE 20-23
VERSA 12-19
KIT BALEROS PARA FLECHA T/STD

RENAULT
CLIO 02-10
KANGOO 04-15
SANDERO 10-15

INCLUYE (2 - 25X59X17.5) + (1 AGUJAS 35X51X17.5) + (1 AGUJAS 24.5X40X28.25)



BALERO TRANS. SET | S/ABS

023 TM KIT-23 — RUEDA TRASERA

TOYOTA
HIACE 05-19



INCLUYE: 1 BALERO 2 RETENES 1 SEPARADOR

BALERO RUEDA SET | S/ABS

024 TM KIT-24 — TRANSM. MANUAL

CHEVROLET
SPARK 1.2L 13-16
BEAT 1.2L 18-21



BALERO TRANS. SET | S/ABS

025 TM KIT-25 — TRANSM. MANUAL

CHEVROLET
CHEVY 1.4L 94-12
CHEVY 1.6L 94-12



INCLUYE: TM32007, TM6306 2RSC3, TM85815, TM6305 2RSC, TM28TM02, TM35TM11R

BALERO TRANS. SET | S/ABS

026 TM KIT-28 — RUEDA TRASERA

NISSAN
MARCH 12-20
NOTE 14-19
V-DRIVE 20-25
VERSA 12-19



INCLUYE: MAZA TRAS + BALERO DOBLE + TUERCA + SEGURO

MAZA KIT | S/ABS

027 TM KIT-29 — RUEDA DELANTERA

TOYOTA
HILUX 4X2 05-15



M: 43X77X41.5/45.5 mm

KIT DE BALERO PARA RUEDA | S/ABS

028 TM KIT-30 — RUEDA DELANTERA

FORD
RANGER 2.5L 13-22



M: 47X88X55 mm

KIT DE BALERO PARA RUEDA | C/ABS

029 TM KIT-31 — RUEDA DELANTERA

FIAT
ARGO 1.3L 21-24
MOBI 16-24
PALIO 13-17
PANDA 07-12
UNO 13-20

RAM
PROMASTER RAPID 16-24



INCLUYE: KIT BALERO + SEGURO + TUERCA
M: 35X66X33 mm

BALERO DOBLE | C/ABS

030 TM KIT-32 — RUEDA DELANTERA

TOYOTA
AVALON 05-18
CAMRY 04-17
HIGHLANDER 01-07
MATRIX 2.4L 09-13
SIENNA 04-10
SOLARA 04-08

MAZDA
MAZDA 6 03-08
CX-7 07-12
CX-9 07-15

FORD
EDGE 07-14



M: 45X84X45 mm

BALERO DOBLE | S/ABS

031 TM KIT-33 — RUEDA TRASERA

NISSAN
X-TRAIL 4X2 02-07



M: 38X79X45 mm

BALERO DOBLE | S/ABS

032 TM KIT-34 — RUEDA DELANTERA

CHEVROLET
SONIC 12-18
TRAX 13-20

BUICK
ENCORE 13-20



M: 40X78X40 mm

BALERO DOBLE | C/ABS

033 TM KIT-35 — RUEDA DELANTERA

SUNRAY 21-26



KIT CÓNICO | S/ABS

tmk®

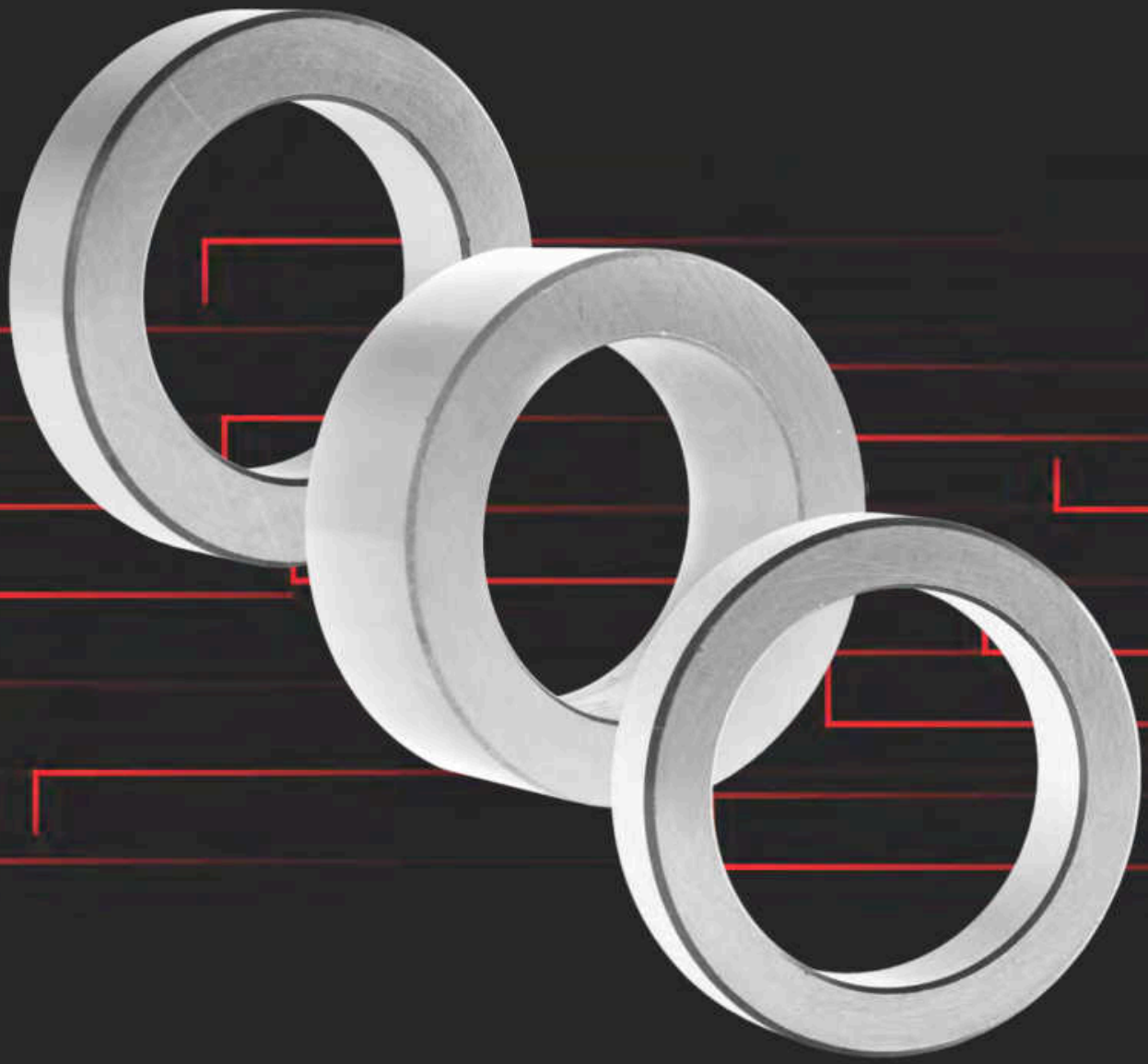

SEGUROS AUTOMOTRICES

Se ha puesto mucho cuidado y dedicación en la elaboración de este catálogo; sin embargo,
existe la posibilidad de que contenga errores u omisiones.
La información incluida es únicamente de carácter referencial.
Agradecemos de antemano cualquier observación que pueda tener al respecto.

001 TMSET 9 SEG — SEGURO TRASERO

PARA SET 9



COMPATIBLE EN PÁGINAS: 190 y 195

34.8X49X15.5 mm — SEGUROS

002 TMSET 10 SEG — SEGURO TRASERO

PARA SET 10



COMPATIBLE EN PÁGINAS: 182, 190, 195 y 216

39.55X58.4X12.7 mm — SEGUROS

003 TMSET 20 SEG — SEGURO TRASERO

PARA SET 20



COMPATIBLE EN PÁGINAS: 191

39.6X58X21.2 mm — SEGUROS

004 TMSET 80 SEG — SEGURO TRASERO

PARA SET 80



COMPATIBLE EN PÁGINAS: 216 y 241

44.84X61.02X12.60 mm — SEGUROS

tmk® MBS

¿QUÉ ES tmk Saiko?

tmk Saiko es la fusión de dos fuertes marcas en el mercado de rodamientos automotrices.

Con la finalidad de brindarle al público rodamientos de alta calidad a un precio competitivo, logrando ser líder en el mercado nacional.



最高

¿Qué SIGINIFICA Saiko?

Saiko, es una palabra japonesa que significa "lo mejor" ya que nuestros rodamientos cuentan con altas normas de calidad y producción.

SAIKO

MATERIAL FABRICADO EN JAPÓN

Se ha puesto mucho cuidado y dedicación en la elaboración de este catálogo; sin embargo, existe la posibilidad de que contenga errores u omisiones.
La información incluida es únicamente de carácter referencial.
Agradecemos de antemano cualquier observación que pueda tener al respecto.

tmk NOMENCLATURA

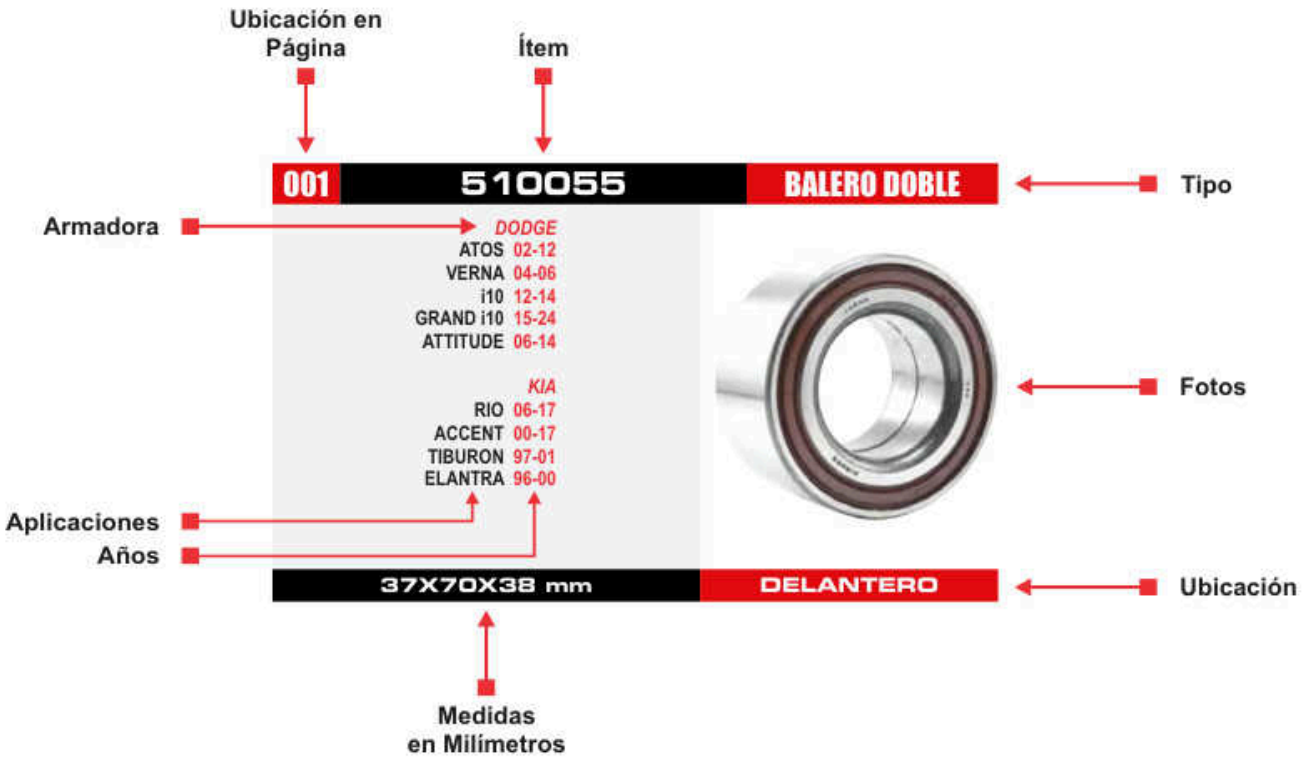

COMO MEDIR RODAMIENTOS

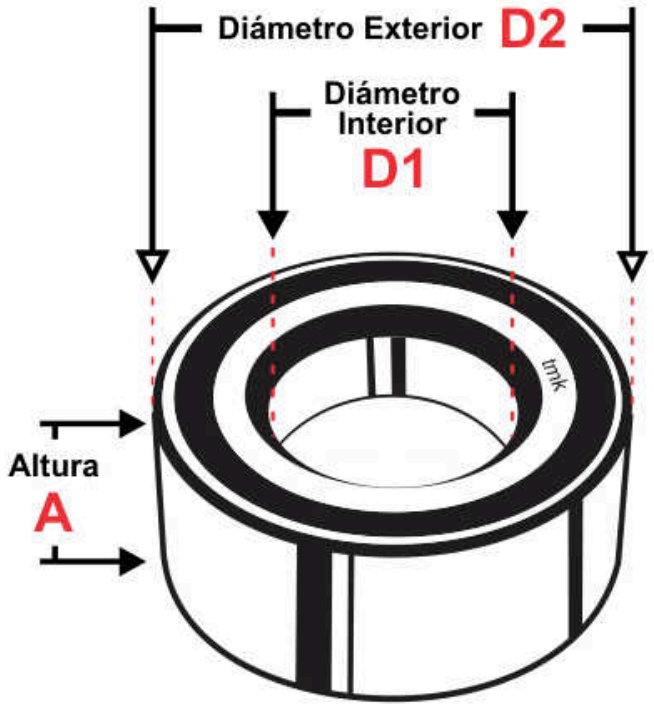

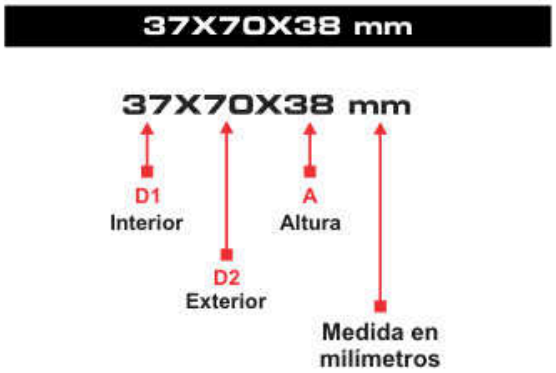

001 510055 — BALERO DOBLE

DODGE
ATOS 02-12
VERNA 04-06
i10 12-14
GRAND i10 15-24
ATTITUDE 06-14

KIA
RIO 06-17
ACCENT 00-17
TIBURON 97-01
ELANTRA 96-00



37X70X38 mm — DELANTERO

002 DAC3974JP — BALERO DOBLE

CHEVROLET
OPTRA 06-10
AVEO 1.5L 18-23

SAAB
9-3 01-02
9-5 01

REF: TM636096A



39X74X39 mm — DELANTERO

003 DAC4074JP — BALERO DOBLE

NISSAN
SENTRA B15 01-06

MITSUBISHI
LANCER 02-07
MIRAGE 00-02

TRASERA
SUZUKI
XL7 02-06

REF: TM40210-4Z000



40X74X36 mm — DELANTERO

004 DAC4276JP — BALERO DOBLE

NISSAN
ALTIMA 93-00
MAXIMA 89-99

INFINITI
G20 91-02

REF: 40210-30RR0



42X76X35 mm — DELANTERO

005 FC40650 — BALERO DOBLE

CHEVROLET
CORSA 02-08

REF: TMDU2753



27X43X43 mm — TRASERO

006 M0895W — BALERO DOBLE

CHRYSLER
DART K ALTO 84-88
SPIRIT 89-90
PHANTOM 87-89
CHARGER 84-87



39X68X37 mm — DELANTERO

007 M311396 — BALERO DOBLE

CHEVROLET
ASTRA 00-03

FORD
IKON 01-15

MAZDA
2 11-14

VOLKSWAGEN
POINTER 98-09



39X72X37 mm — DELANTERO

008 SET 9 — RODILLOS

NISSAN
SAKURA 82-86

BUICK
CENTURY 73-77

CHEVROLET
CAMARO 80-87

PONTIAC
GRAND PRIX 70-77



35X65X18/14 mm — TRASERO

009 SET 10 — RODILLOS

NISSAN
FRONTIER 05-18

FORD
MUSTANG 78-85

CHRYSLER
CORDOBA 80-82

MERCEDEZ BENZ
SPRINTER 2500 94-00



39.7X73.04X18.8/15.3 mm — TRASERO

010 SET 20 — RODILLOS

FORD
BRONCO II 78-87
F-150 74-86

LINCOLN
CONTINENTAL 74-77
MARK IV 74-76



39.68X79.9X22.07 mm — TRASERO

011 SET 80 — RODILLOS

CHEVROLET
SUBURBAN 86-04

NISSAN
TITAN 04-14

RUEDA TRASERA
NISSAN
SILVERADO 97- 06

CHEVROLET
S10 MOTOR 2.8L 12-20



39.68X73.025X22.098/19.395 mm — TRASERO

tmk®

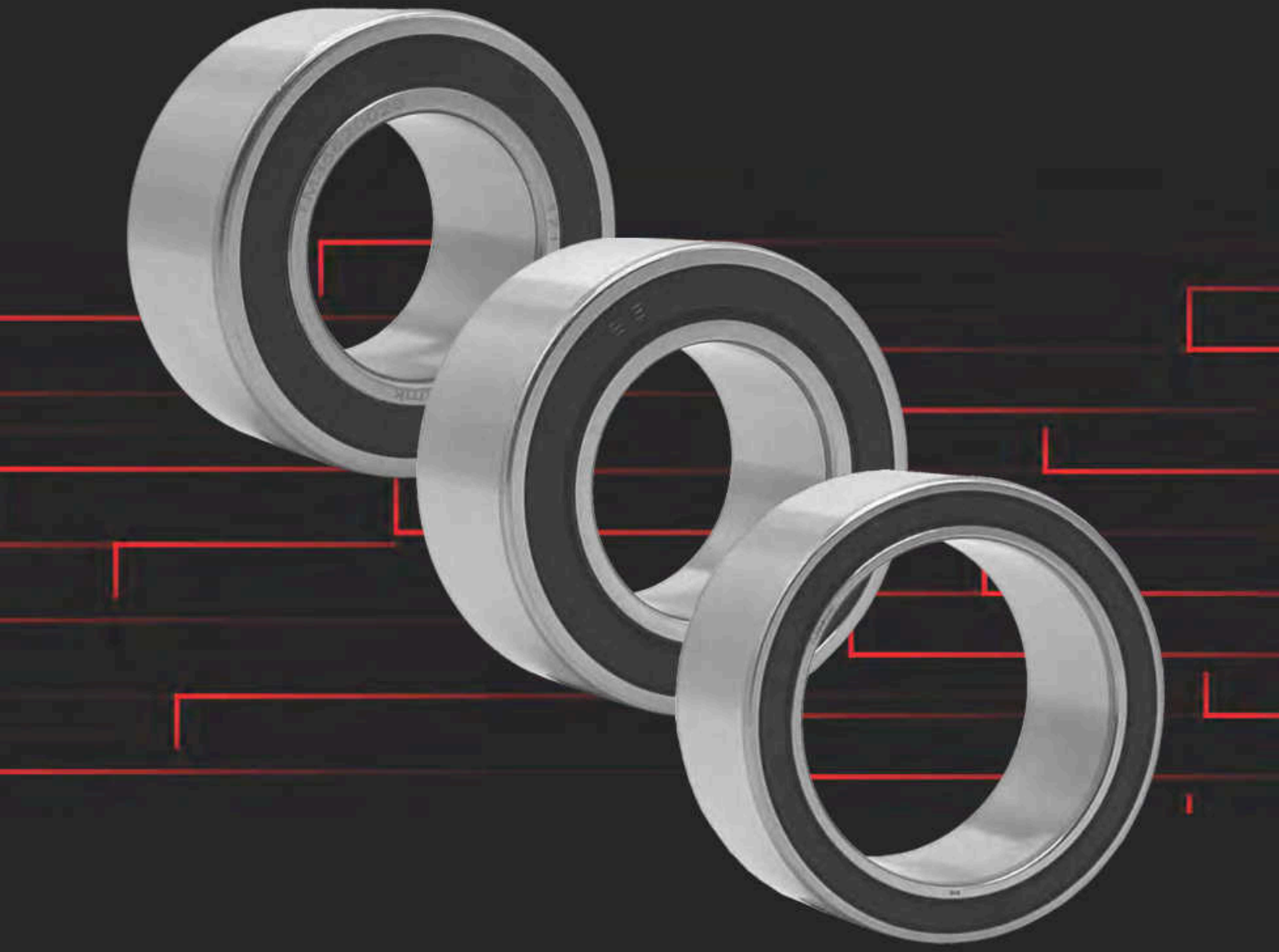

BALERO AIRE ACONDICIONADO

Se ha puesto mucho cuidado y dedicación en la elaboración de este catálogo; sin embargo, existe la posibilidad de que contenga errores u omisiones.
La información incluida es únicamente de carácter referencial.
Agradecemos de antemano cualquier observación que pueda tener al respecto.

001 TM30470018



MEDIDAS 30X47X18 mm

002 TM30470020



MEDIDAS 30X47X20 mm

003 TM30470022



MEDIDAS 30X47X22 mm

004 TM30520020



MEDIDAS 30X52X20 mm

005 TM30520022



MEDIDAS 30X52X22 mm

006 TM30550023



MEDIDAS 30X55X23 mm

007 TM30620027



MEDIDAS 30X62X27 mm

008 TM32470018



MEDIDAS 32X47X18 mm

009 TM32550020



MEDIDAS 32X55X20 mm

010 TM32550023



MEDIDAS 32X55X23 mm

011 TM35480020



MEDIDAS 35X48X20 mm

012 TM35500020



MEDIDAS 35X50X20 mm

013 TM35520012



MEDIDAS 35X52X12 mm

014 TM35520020



MEDIDAS 35X52X20 mm

015 TM35520022



MEDIDAS 35X52X22 mm

016 TM35520023



MEDIDAS 35X52X23 mm

017 TM35550020



MEDIDAS 35X55X20 mm

018 TM35550022



MEDIDAS 35X55X22 mm

019 TM35620024



MEDIDAS 35X62X24 mm

020 TM35620028



MEDIDAS 35X62X28 mm

021 TM38540017



MEDIDAS 38X54X17 mm

022 TM40570024



MEDIDAS 40X57X24 mm

023 TM4057002420



MEDIDAS 40X57X24/20 mm

024 TM40620020



MEDIDAS 40X62X20.6 mm

025 **TM4062002024**



MEDIDAS 40X62X20/24 mm

026 **TM40620024**



MEDIDAS 40X62X24 mm

027 **TM40660024**



MEDIDAS 40X66X24 mm

028 **TM40680030**



MEDIDAS 40X68X30 mm

029 **TM45750032**



MEDIDAS 45X75X32 mm

tmk®



BALEROS TODO TERRENO

Se ha puesto mucho cuidado y dedicación en la elaboración de este catálogo; sin embargo, existe la posibilidad de que contenga errores u omisiones.
La información incluida es únicamente de carácter referencial.
Agradecemos de antemano cualquier observación que pueda tener al respecto.

001 TM60/32 2RS

PARA RUEDA DE CUATRIMOTO



32X58X13 mm

002 TM7203B

PARA DIRECCIÓN DE CUATRIMOTO



17X40X12 mm

003 TMADV09446

PARA DIFERENCIAL DE CUATRIMOTO



INCLUYE: 4 BALEROS, 4 RETENES Y 3 O-RING´S

(2) 43X68X13 mm, (1) 22X56X16 mm S/T, (1) 14X24.5X15 mm

004 TMATV418-K

PARA RUEDA TRASERA DE CUATRIMOTO



INCLUYE: 2 BALEROS Y 2 RETENES

(2) 35X62X14 mm

005 TMDB275532

PARA RUEDA DELANTERA DE CUATRIMOTO



27X55X32 mm

006 TMDB447208

PARA RUEDA DE CUATRIMOTO



44X72.08X33 mm

007 TMDE0678

PARA RUEDA TRASERA DE CUATRIMOTO



30X50X20 mm

008 TMDE0678-K

PARA RUEDA TRASERA DE CUATRIMOTO



INCLUYE: 2 BALEROS Y 4 RETENES

(2) 30X50X20 mm

009 TMDE0681

PARA RUEDA DELANTERA DE CUATRIMOTO



30X54X24 mm

010 TMSC0929

PARA DIFERENCIAL DE CUATRIMOTO



43X68X13 mm S/T

tmk®



BASE CARDÁN

Se ha puesto mucho cuidado y dedicación en la elaboración de este catálogo; sin embargo, existe la posibilidad de que contenga errores u omisiones.
La información incluida es únicamente de carácter referencial.
Agradecemos de antemano cualquier observación que pueda tener al respecto.

001 TM88107 — 35X72X25/17 mm

PARA SOPORTE CARDÁN

TMSC88107



002 TM88128R — 38.89X80X20.85/27.44 mm

AUTOMOTRIZ E INDUSTRIAL

(Seg 38.8X54X10 mm)



003 TM88508 — 40X80X27/21 mm

PARA SOPORTE CARDÁN

TMSC88508



004 TM88510 — 50X90X22/30 mm

PARA SOPORTE CARDÁN

TMSC88510



005 TMSC000815 — 30 mm

MITSUBISHI
L200 4X2 87-01
L200 4X4 80-87



006 TMSC00181 — 47 mm

MERCEDES BENZ
SPRINTER 06-18

VOLKSWAGEN
CRAFTER 06-18



007 TMSC01W25 — 30 mm

PARA SOPORTE CARDÁN

NISSAN
PICK UP 720 80-86



008 TMSCOK010 — 30 mm

TOYOTA
HILUX 4X2 04-20



009 TMSCOK020 — 30 mm

TOYOTA
HILUX 4X4 04-20



010 TMSC106FF — 30 mm

FORD
RANGER 90-01



011 TMSC154080 — 30 mm

MITSUBISHI
MONTERO SPORT 97-99
L200 4X4 88-97



012 TMSC154086 — 30 mm

MITSUBISHI
L200 4X4 80-87



013 TMSC127B — 30 mm

CHEVROLET
CAPTIVA 06-16
CAPTIVA SPORT 11-16



014 TMSC156B — 40 mm

CHEVROLET
SILVERADO 1500 99-07
SILVERADO 2500 99-07



015 TMSC158B — 35 mm

CHEVROLET
COLORADO 16-18
S-10 2.5L 16-18



016 TMSC159B — 35 mm

CHEVROLET
SILVERADO 1500 4.3L 07-13

GMC
SIERRA 1500 4.3L 07-13
SIERRA 1500 5.3L 07-13
SIERRA 1500 6.2L 07-13



BASE CARDÁN

017 TMSC160B — 40 mm

CHEVROLET
SILVERADO 2500 14-18
SILVERADO 3500 14-18

GMC
SIERRA 2500 14-18
SIERRA 3500 14-18



018 TMSC201B — 40 mm

FORD
RANGER 01-09



019 TMSC225B — 30 mm

TOYOTA
ESCAPE 4WD 01-07

MAZDA
TRIBUTE 01-07

MERCURY
MARINER 01-07



020 TMSC226B — 30 mm

FORD
EXPLORER SPORT TRAC V6 RWD 07-10
EXPLORER SPORT TRAC V8 RWD 07-10



021 TMSC250B — 30 mm

FORD
F-250 07-14
F-350 08-11
F-450 08-11
F-550 08-10



022 TMSC253B — 40 mm

FORD
F-250 08-14
F-350 08-11
F-450 08-11
F-550 08-10



023 TMSC212028 — 40 mm

CHEVROLET
SILVERADO 1500 00-04
SILVERADO 2500 00-04
SILVERADO 3500 00-04
SILVERADO 2500 HD 01-04



024 TMSC214574 — 45 mm

MERCEDES BENZ
SPRINTER 00-06



025 TMSC217042 — 35 mm

CHEVROLET
S10 94-00
BLAZER 94-00
SILVERADO 1500 4X2 02-04



026 TMSC217334 — 40 mm

DODGE
RAM 1500 00-04
RAM 2500 00-04
RAM 3500 00-04
DAKOTA 00-02



027 TMSC219B — 35 mm

FORD
TRANSIT DIESEL 2.2L 06-20



028 TMSC235200 — 40 mm

CHEVROLET
EXPRESS 2500 00-02
EXPRESS 3500 00-02



029 TMSC25210 — 25 mm

CHEVROLET
CHEVY PICK UP LUV 72-84

ISUZU
TROOPER 72-84



030 TMSC25775162 — 30 mm

CHEVROLET
EQUINOX 05-09

PONTIAC
TORRENT V6 4X4 3.4L 06-09



031 TMSC268B — 35 mm

FORD
RANGER 2.2L 13-21
RANGER 2.5L 13-21
DIESEL Y GASOLINA

MAZDA
BT-50 2.5L 06-15



032 TMSC28000 — 30 mm

CHEVROLET
COLORADO 05-10

ISUZU
RODEO 91-97



033 TMSC29726 — 30 mm

BMW
X5 00-10



034 TMSC33G25 — 30 mm

NISSAN
D21 85-87



035 TMSC34010 — 30 mm

TOYOTA
T100 4X2 94-98
TACOMA 95-04
TUNDRA 00-06



036 TMSC34G00 — 30 mm

NISSAN
PATHFINDER PICK UP 4X4 86-95



037 TMSC35060 — 30 mm

TOYOTA
PICK UP 4X4 79-88



038 TMSC35070 — 30 mm

TOYOTA
PICK UP 79-93
4RUNNER (RWD) HB-9 90-95



039 TMSC35080 — 30 mm

TOYOTA
PICK UP 4X4 89-95



040 TMSC35110 — 30 mm

TOYOTA
4RUNNER 89-95



041 TMSC35120 — 30 mm

TOYOTA
TACOMA 4X2 95-03
HILUX 04-05
TUNDRA 07-16

FORD
COURIER 90-91



042 TMSC35130 — 30 mm

TOYOTA
TACOMA 4X4 95-03



043 TMSC36G25 — 30 mm

NISSAN
D21 4X4 87-04



044 TMSC4012A — 35 mm

CHEVROLET
S10 BLAZER 82-04
C10 71-04
C1500 71-04



045 TMSC41L25 — 30 mm

NISSAN
PICK UP 84-95

DOBLE ANILLO



046 TMSC439B — 30 mm

CHRYSLER
300 3.6L 05-14
300 5.7L 05-14

DODGE
CHARGER 3.6L 06-14
CHALLENGER 5.7L 09-14



047 TMSC440FB — 30 mm

JEEP
CHEROKEE (DEL) 13-20



048 TMSC440RB — 30 mm

JEEP
CHEROKEE (TRA) 13-20



049 TMSC441B — 30 mm

DODGE
DURAGO 10-25

JEEP
GRAND CHEROKEE 10-21



050 TMSC530B — 40 mm

NISSAN
FRONTIER 4WD 06-15



051 TMSC531B — 40 mm

DODGE
FRONTIER 2WD 05-15
TITAN 04-15



052 TMSC534B — 45 mm

NISSAN
NP300 GASOLINA 2.5L 05-24
NAVARA 4X2 04-15



053 TMSC536B — 30 mm

NISSAN
D21 86-94
PATHFINDER 3.0L 89-95
XTERRA 2.4L 00-04



054 TMSC60061 — 32 mm

ISUZU
ELF 120 08-16



055 TMSC602B — 30 mm

AUDI
Q7 07-08

PORSCHE
CAYENNE 02-10

VOLKSWAGEN
TOUAREG 04-10



056 TMSC603B — 30 mm

VOLKSWAGEN
AMAROK 10-25



057 TMSC608B — 30 mm

AUDI
Q7 06-15

(DIESEL)



058 TMSC703B — 25 mm

HONDA
CR-V L4 2.0L 96-01



059 TMSC7104B — 32 mm

TOYOTA
TACOMA L4 2.7L 16-26



060 TMSC7110B — 30 mm

TOYOTA
HILUX 15-26



061 TMSC7113B — 30 mm

TOYOTA
4RUNNER 15-26



062 TMSC756B — 30 mm

TOYOTA
AVANZA 1.5L 06-15
RUSH 1.5L 06-15



063 TMSC757B — 30 mm

TOYOTA
TACOMA L4 2.7L 05-16
TACOMA 4X4 V6 4.0L 05-16



064 TMSC759B — 30 mm

MITSUBISHI
L200 2.4L 08-18
L200 2.5L 08-18



065 TMSC792B — 30 mm

TOYOTA
HIGHLANDER AWD (TRASERO) 01-10
SIENNA AWD 04-10



066 TMSC88107 — 35 mm

CHEVROLET
EXPRESS 1500 97-00
EXPRESS 3500 96-00

FORD
F-250 LOBO SD 99-07
RANGER 91-98



067 TMSC87990 — 30 mm

IZUSU
RODEO 4X2 89-04



068 TMSC88107 — 35 mm

CHEVROLET
EXPRESS 1500 97-00
EXPRESS 3500 96-00

FORD
F-250 LOBO SD 99-07
RANGER 91-98



069 TMSC88107A — 35 mm

CHEVROLET
SILVERADO 00-04

GMC
SIERRA 2500 00-04
SIERRA 3500 00-04
SIERRA 2500 HD 02-04



070 TMSC883B — 30 mm

BMW
X3 2.5L 03-10
X3 3.0L 03-10



071 TMSC884B — 30 mm

BMW
130i 06-11
120i 07-11
118i 04-07
320i 04-07
328i 12-16
335i 06-11



072 TMSC885B — 35 mm

BMW
SERIE 1 07-13
SERIE 3 04-10



073 TMSC88508 — 40 mm

CHEVROLET
C2500 96-02

CHRYSLER
RAM 1500 94-99

FORD
E-100 78-81
F-350 3 1/2 TONELADAS 57-95



074 TMSC88508A — 40 mm

FORD
F250 97-07
F350 97-07
F450 SUPERDUTY 97-07
S-10 PICK UP 89-96



075 TMSC88509 — 45 mm

CHEVROLET
C1500 79-83
BLAZER 82-03

FORD
F-150 69-03
F-450 80-97



076 TMSC88510 — 50 mm

CHEVROLET
C60 78-91
C70 80-91

FORD
F-150 75-02
F-250 SD 99-07



077 TMSC88512 — 60 mm

VOLVO
740 88-97
C10 98-04
S40 05-13
XC70 02-15



078 TMSC88560 — 40 mm

CHEVROLET
AVALANCHE 07-12
SILVERADO 2500 07-18
SUBURBAN 1500 07-12

CADILLAC
ESCALADE EXT 07-13



079 TMSCB5000 — 30 mm

CADILLAC
ESCALADE EXT 07-13



080 TMSCD206FF — 32 mm

FORD
RANGER 86-89



081 TMSCF4025 — 40 mm

NISSAN
D21 PICK UP 2.4L 92-10



082 TMSCJ2100 — 30 mm

NISSAN
PICK UP ESTAQUITAS 4X4 2.4L 89-94



083 TMSCP0302 — 25 mm

MAZDA
B2200 85-06



084 TMSCP0472 — 28 mm

MAZDA
B2200 90-95
B2500 4X4 96-00
BT-50 07-09



085 TMSCP0652 — 28 mm

MAZDA
B2600 4X4 91-06
B3000 4X4 91-06



086 TMSCW1025 — 30 mm

NISSAN
PICK UP D21 84-95
D22 PICK UP AMERICANO 84-95
DOBLE ARILLO

PARA SOPORTE CARDÁN



tmk®



COLLARINES

Se ha puesto mucho cuidado y dedicación en la elaboración de este catálogo; sin embargo, existe la posibilidad de que contenga errores u omisiones.
La información incluida es únicamente de carácter referencial.
Agradecemos de antemano cualquier observación que pueda tener al respecto.

001 TM020-141-165E

VOLKSWAGEN
CARIBE 1.8L 84-87
CABRIOLET 84-92
GOLF 85-92
JETTA A2 84-94

A



B



002 TM032110

CHEVROLET
AVEO 09-17

PONTIAC
G3 07-09

A



B



003 TM044010

VOLKSWAGEN
BEETLE 1.8L 98-15

AUDI
A3 1.8L 99-07

SEAT
IBIZA 1.8L 05-08
LEON 1.8L 01-15

A



B



004 TM044510

GMC
TRUCK JIMMY 2.0L 83-84
SONOMA LTS 4.0L 85-93

CHEVROLET
CAMARO 6V LTS 2.8L 85-93

PONTIAC
FIREBIRD 6V LTS 2.8L 85-93

A



B



005 TM045310

FORD
F-150 V8 LTS 5.0L 91-97
F-350 V8 LTS 5.0L 91-97
BRONCO V8 LTS 5.0L 91-97
MICROBUS V8 LTS 5.0L 91-97

A



B



006 TM049760

FORD
ESCAPE 2.0L 01-04
FUSION 07-08

MAZDA
3 08-18
6 06-08

A



B



007 TM053910

TOYOTA
4RUNNER 2.7L 96-00
HILUX 2.7L 04-15
T100 94-04
TACOMA 4x4 2.7L 95-04

A



B



008 TM066810

HONDA
CIVIC 1.6L 93-00
CIVIC 1.8L 06-15
CITY 1.5L 16-18
FIT 1.5L 07-18

A



B



009 TM074210

PEUGEOT
206 1.4L 00-09
306 1.6L 97-04
GRAND RAID 1.6L 07-11

5 VELOCIDADES

A 

B 

010 TM082610

CHRYSLER
PT CRUISER 00-09
STRATUS 2.0L 95-06

PLYMOUTH
BREEZE 2.0L 95-00

MITSUBISHI
ECLIPSE 95-99

A 

B 

011 TM086610

FORD
TRUCK F-250 V8 LTS 5.4L 99-10
F-350 SUPER DUTY V8 LTS 5.4L 99-10
E-100 5.4L 98-99
E-150 5.4L 98-99

A 

B 

012 TM088-141-165B

VOLKSWAGEN
SEDAN 74-04
POINTER 97-10
CORSAR 83-88
QUANTUM 84-85

A 

B 

013 TM092610

PONTIAC
MATIZ G2 1.0L 04-15

CHEVROLET
SPARK 1.2L 11-15
SPARK CALSSIC 1.2L 16-17
BEAT 1.2L 18-21

A 

B 

014 TM101910

CHEVROLET
TRUCK LUV 2.2L 99-05

A 

B 

015 TM106510

SEAT
IBIZA 03-15
CORDOBA 03-09

VOLKSWAGEN
GOL 1.6L 09-20
CROSSFOX 06-17

A 

B 

016 TM110960

CHRYSLER
H100 GASOLINA 2.4L 03-05
H100 DIESEL 2.5L 06-11
H100 VAN 2.5L 11-13
H-100 TURBO DIESEL 2.5L 06-11

A 

B 

017 TM118510

VOLKSWAGEN
LUPO 04-09
POLO 03-07

SEAT
IBIZA 03-09
CORDOBA 04-09

A



B



018 TM122010

CHRYSLER
ATTITUDE 1.6L 12-14
VERNA 04-06

KIA
RIO 17-19
SOUL 16-19

A



B



019 TM152410

CHEVROLET
AVEO 1.5L 18-22

A



B



020 TM30502-00QAA

NISSAN
PLATINA 02-10
APRIO 08-10

RENAULT
CLIO 02-10
STEPWAY 10-16

A



B



021 TM30502-21000

NISSAN
DATSUN 74-84
A10 88-93
DATSUN 710 74-78
PICK UP 720 79-94

A



B



022 TM30502-45P00

NISSAN
FRONTIER 98-08
PATHFINDER 96-02
ESTAQUITAS GASOLINA 2.4L 83-15
URVAN 98-07

A



B



023 TM30502-53J01

NISSAN
TSURU III 92-17
SENTRA 1.8L 02-06
ALMERA 1.8L 01-05

INFINITI
G20 91-02

A



B



024 TM30502-53JR5

NISSAN
URVAN GASOLINA 2.4L 00-08

A



B



025 TM30502-M8000

NISSAN
TSURU I 84-91
TSURU II 84-91

A 

B 

026 TM41421-02000

CHRYSLER
ATOS 1.0L 01-04
ATOS 1.1L 05-12
i10 1.1L 12-14

A 

B 

027 TM41421-43030

CHRYSLER
H100 GASOLINA 93-00

A 

B 

028 TM90250663

CHEVROLET
CHEVY C2 03-08
CHEVY MONZA 96-02
CHEVY POP 94-12
SWING 97-03

A 

B 

001 TMCSCCH09

JEEP
CHEROKEE 4.0L 87-88
COMANCHE 4.2L 87-90
GRAND CHEROKEE 4.0L 87-88
WAGONEER 4.2L 87-90



002 TMCSCCH21

JEEP
CHEROKEE 93
GRAND CHEROKEE 93
WRANGLER 93



003 TMCSCCH35

CHRYSLER
RAM 1500 00-01
RAM 2500 00-04
RAM 3500 00-04



004 TMCSCCH51

JEEP
CHEROKEE 87-90
COMANCHE 87-90
WAGONEER 87
WRANGLER 87-90



005 TMCSCCH52

CHRYSLER
RAM 700 1.6L 15-20

FIAT
ALBEA 09-11
STRADA 12-14
PALIO 1.8L 05-11



006 TMCSCF02

FORD
BRONCO 93-96
RANGER 93-11

MAZDA
B2300 94-97
NAVAJO 92-94

CON CUBRE POLVO



007 TMCSCF03

FORD
EXPLORER 93-01
RANGER 93-11

MAZDA
B2300 94-97
B3000 94-01

PISTA EXTERIOR FIJA



008 TMCSCF04

FORD
E-150 ECONOLINE 88-89
F-250 4.9L 88-92
COUGAR 89-97

MAZDA
NAVAJO 91



009 TMCSCF05

FORD
MONDEO 01-07

JAGUAR
X-TYPE 02-05

SEAT
ALHAMBRA 96-00

VOLKSWAGEN
SHARAN 96-00



010 TMCSCF10

FORD
COURIER 01-10
FIESTA 98-00
KA 01-08
IKON 01-07



011 TMCSCF11

FORD
ECOSPORT 04-12
FIESTA IV 1.6L 01-03



012 TMCSCF22

FORD
EXPLORER 93-01
RANGER 93-11

MAZDA
B2300 94-97
NAVAJO 92-94

DISEÑO OEM



013 TMCSCF25

FORD
FOCUS 00-11



014 TMCSCF36

FORD
CONTOUR 96-01
MYSTIQUE 95-98
MONDEO 04-05



015 TMCSCF40

FORD
TRANSIT 2.2L 12-20
TRANSIT CUSTOM DIESEL 2WD 2.2L 15-20



016 TMCSCFI46

FIAT
PALIO 1.8L 05-11



017 TMCSCG07

CHEVROLET
CAVALIER 93-94



018 TMCSCG12

CHEVROLET
BLAZER 02-04
C3500 PICKUP 01-02
S10 02-03
SILVERADO 1500 06-07



019 TMCSCG16

CHEVROLET
ASTRA 2.2L 01-03
ASTRA 2.4L 04-06
ZAFIRA 02-07



020 TMCSCG17-1

CHEVROLET
ASTRA 1.6L 00-08
ASTRA 2.0L 00-08
VECTRA 03-08
CORSA 02-08



021 TMCSCG18

CHEVROLET
SPARK 1.4L 16-21



022 TMCSCG19

CHEVROLET
SONIC 1.6L 12-16
TRAX 1.8L 13-16

REF: 510022810



023 TMCSCG23

CHEVROLET
CAVALIER 00-05
ALERO 00-04
GRAND AM 01-05
SUNFIRE 00-05



024 TMCSCG24

CHEVROLET
K1500 SUBURBAN 96-99

ISUZU
HOMBRE 96

PONTIAC
FIREBIRD 96-02
FIREFLY 96-99

DISEÑO OEM



025 TMCSCG26

CHEVROLET
SILVERADO 1500 HD 01-06
SUBURBAN 1500 01-02

GMC
SIERRA 1500 01-02
YUKON 01-02



LONGITUD DE LA MANGUERA 1.20 cm

026 TMCSCG26C

GMC
AVALANCHE 1500 03-04
SIERRA 3500 03-04
YUKON 03-04
YUKON XL 1500 03-04



LONGITUD DE LA MANGUERA 90 cm

027 TMCSCG37

CHEVROLET
OPTRA 06-10



028 TMCSCMB34

MERCEDES-BENZ
AUTOBUSES

CHRYSLER
RAM 6500 95-97
RAM 7000 95-97



029 TMCSCMB39

MERCEDES BENZ
AUTOBUS



030 TMCSCMT20

MITSUBISHI
LANCER 02-03



031 TMCSCN41

NISSAN
MARCH 1.6L 12-24
VERSA 1.6L 12-19
NOTE 1.6L 14-19
TIIDA 1.6L 13-18



CORTO

032 TMCSCN41C

NISSAN
SENTRA 2.5L 07-12
SENTRA 2.0L 09-12
ALTIMA 2.5L 07-12
JUKE 1.6L 11-13



LARGO

033 TMCSCN42

NISSAN
MARCH L4 1.6L 12-23
MICRA L4 1.4L 05-07
TIIDA L4 1.6L 13-18
VERSA L4 1.6L 12-19



034 TMCSCT54

TOYOTA
COROLLA 1.8L 14-19



035 TMCSCV53

NISSAN
AMAROK 2.0L 11-20



tmk®



CRUCETAS

Se ha puesto mucho cuidado y dedicación en la elaboración de este catálogo; sin embargo, existe la posibilidad de que contenga errores u omisiones.
La información incluida es únicamente de carácter referencial.
Agradecemos de antemano cualquier observación que pueda tener al respecto.

CRUCETAS

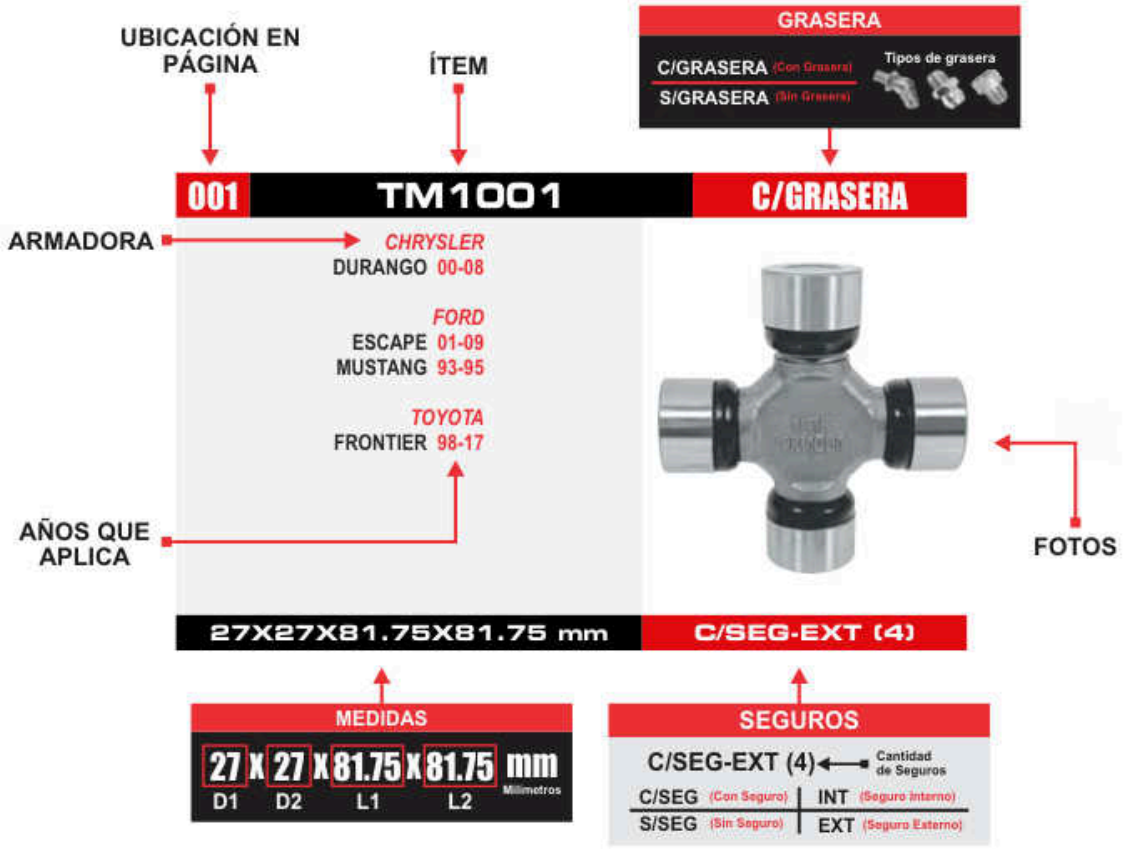

COMO MEDIR CRUCETAS

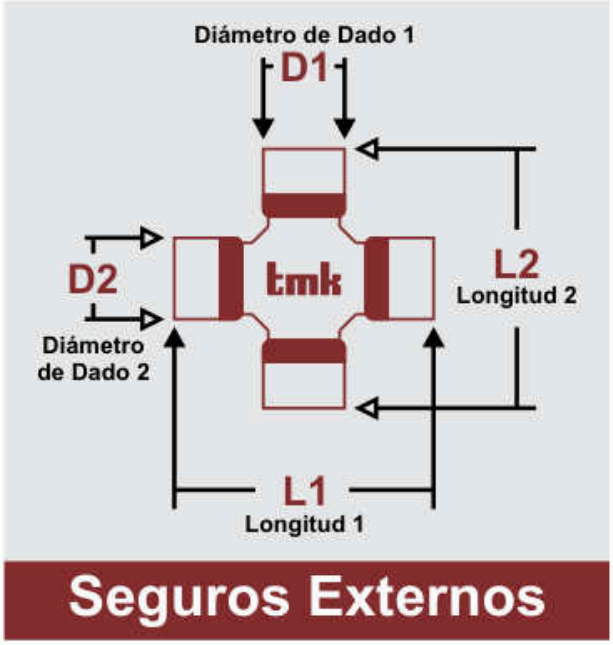

Seguros Externos

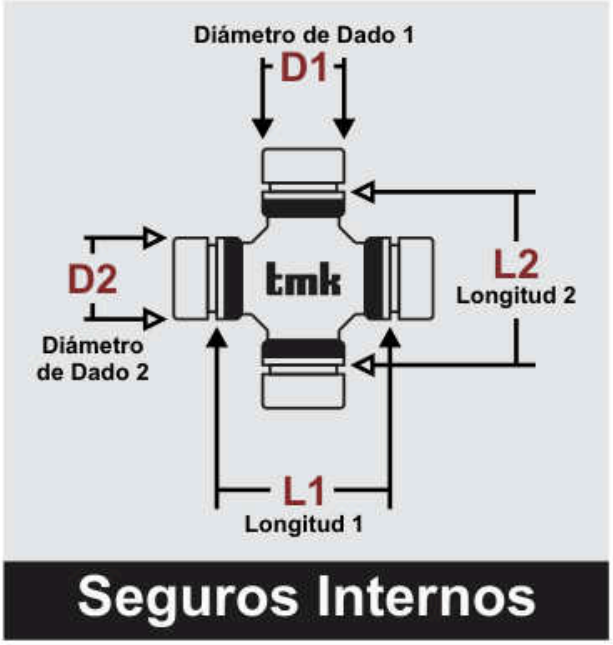

Seguros Internos

001 TM1001 C/GRASERA

CHRYSLER
DURANGO 00-08

FORD
ESCAPE 01-09
MUSTANG 93-95

TOYOTA
FRONTIER 98-17



27X27X81.75X81.75 mm | C/SEG-EXT (4)

002 TM1004 C/GRASERA

CHEVROLET
CHEVY 62-68

FORD
ESCAPE 01-12

HONDA
PASSPORT 91-02

TOYOTA
TACOMA 92-06



27X27X81.7X81.7 mm | C/SEG-EXT (4)

003 TM1005 C/GRASERA

CHRYSLER
DAKOTA 87-10

FORD
BRONCO II 84-90
MUSTANG 64-95

JEEP
CHEROKEE 74-04



27X27X81.7X81.7 mm | C/SEG-EXT (4)

004 TM1006 C/GRASERA

CHEVROLET
BLAZER 99-03
S10 99-03

GMC
SONOMA 99-03

HUMMER
H3 06-10



27X27X56.5X56.5 mm | C/SEG-INT (4)

005 TM1007 C/GRASERA

FORD
BRONCO II 84-85

GMC
TYPHOON 92-93

HYUNDAI
STELLAR 85-87

OLDSMOBILE
BRAVADA 91-94



27X27X61.5X61.5 mm | C/SEG-EXT (4)

006 TM1008 C/GRASERA

KIA
SPORTAGE 95-10

MAZDA
COSMO 76-78
MPV 89-95
RX-4 74-78



26.5X26.5X47.5X47.5 mm | C/SEG-INT (4)

007 TM1010 C/GRASERA

FORD
COUNTRY SEDAN 61-65
COUNTRY SQUIRE 61-65
GRAND MARQUIS 81-84
MUSTANG 69-78



27X27X57.2X59.4 mm | C/SEG-INT (4)/EXT (4)

008 TM1011 C/GRASERA

FORD
MUSTANG 64-78
MUSTANG II 74-78
GRAND MARQUIS 77-78
COUNTRY CRUISER 63



27X28.6X55.3X81.7 mm | C/SEG-INT (2)/EXT (2)

009 TM1012 C/GRASERA

FORD
COUNTRY SEDAN 63-65
COUNTRY SQUIRE 63-65

MERCURY
COUNTRY CRUISER 63
METEOR 63



27X27X67.6X91.5 mm | C/SEG-INT (4)/EXT (4)

010 TM1013 C/GRASERA

FORD
MUSTANG 67-73
F-100 75-83
F-150 79-96
F-350 79-97



27X28.6X67.5X92 mm | C/SEG-INT (2)/EXT (2)

011 TM1014 C/GRASERA

CHEVROLET
MALIBU 73-83
SUBURBAN 1500 00-13

FORD
BRONCO 87-89

GMC
YUKON XL 2500 00-07



28.6X28.6X61.9X61.9 mm | C/SEG-INT (4)

012 TM1015 C/GRASERA

CHEVROLET
SUBURBAN 87-91



27X27X67.5X67.5 mm | C/SEG-INT (4)/EXT (4)

013 TM1016 C/GRASERA

CHRYSLER
CHALLENGER 78-83
RAM 50 83-93

MITSUBISHI
MONTERO SPORT 97-06

NISSAN
PATHFINDER 89-00



25X25X77X77 mm | C/SEG-EXT (4)

014 TM1017 C/GRASERA

TOYOTA
4 RUNNER 84-16
CAMRY 83-88
FJ CRUISER 04-14
TACOMA 95-04



29X29X49X49 mm | C/SEG-INT (4)

015 TM1018 C/GRASERA

LEXUS
LX450 96-97

TOYOTA
LAND CRUSIER 74-97
SEQUOIA 05-07
STOUT 67-68



32X32X61.2X61.2 mm | C/SEG-INT (4)

016 TM1019 C/GRASERA

CHRYSLER
TOWN & COUNTRY 66-81
CHALLENGER 70-74

JEEP
CHEROKEE 70-84
WAGONEER 66-80



27.4X27.4X50.6X50.6 mm | C/SEG-INT (4)

017 TM1020 C/GRASERA

CHRYSLER
DAKOTA 90-99
DURANGO 98-99
RAM 1500 94-01

JEEP
GRAND CHEROKEE 93-01



28.6X28.6X62X62 mm | C/SEG-INT (4)

018 TM1021 C/GRASERA

LAND ROVER
DEFENDER 90 94-97

VOLVO
960 92-94

MASERATI
MÉXICO 66-73

TRUMPH
STAG 71-73



27X27X74.3X74.3 mm | C/SEG-EXT (4)

019 TM1022 C/GRASERA

MAZDA
GLC 77-81



22.5X22.5X35.15X35.15 mm | C/SEG-EXT (4)

020 TM1023 C/GRASERA

CHEVROLET
LUV 75-82

FIAT
BRAVA 78-81

IZUSU
TROOPER 84-87

LAND ROVER
FREELANDER 02-06



23.82X23.82X61.23X61.23 mm | C/SEG-EXT (4)

021 TM1024 C/GRASERA

TOYOTA
4 RUNNER 84-16
LAND CRUISER 91-17
SUPRA 86-93
TACOMA 95-04



29.03X29.03X49.12X49.12 mm | C/SEG-INT (4)

022 TM1025 C/GRASERA

CHEVROLET
BLAZER 69-71

FORD
BRONCO 66-77

JEEP
COMANCHE 86-92
WAGONEER 63-90



27X27X52.3X52.3 mm | C/SEG-INT (4)

023 TM1027 C/GRASERA

CHEVROLET
LUV 75-82

FIAT
BRAVA 78-81

IZUSU
TROOPER 84-87

LAND ROVER
FREELANDER 02-05



23.84X23.84X61.2X61.2 mm | C/SEG-EXT (4)

024 TM1029 C/GRASERA

FORD
COURIER 72-82
B1600 72-76
B1800 77-78
B2000 79-87



28X28X52.9X52.9 mm | C/SEG-INT (4)

025 TM1034 — C/GRASERA

FORD
F100 65-78
F150 75-78
F250 73-77
F350 67-74



27X27X81.6X91.9 mm | C/SEG-EXT (4)

026 TM1040 — C/GRASERA

FORD
RANGER 98-11

CHEVROLET
SUBURBAN 96-06

NISSAN
XTERRA 00-09

TOYOTA
TACOMA 95-17



27X27X92X92 mm | C/SEG-EXT (4)

027 TM1041 — C/GRASERA

JEEP
CJ5 68-74
CJ6 68-73
COMANDO 67-70
J-100 64-73



27X25.45X41X62.3 mm | C/SEG-INT (2)/EXT (2)

028 TM1043 — C/GRASERA

TOYOTA
AVANZA 07-17



29X29X50X50 mm | C/SEG-INT (4)

029 TM1044 — C/GRASERA

UNIVERSAL



31.75X30.18X106.4X71.2 mm | C/SEG-INT (2)/EXT (2)

030 TM1048 — S/GRASERA

CHEVROLET
SUBURBAN 60-71

FORD
BRONCO 66-77

JEEP
GRAND CHEROKEE 93-98
GRAND WAGONEER 93



27X27X52.5X52.5 mm | C/SEG-INT (4)

031 TM1049 — C/GRASERA

NISSAN
1200 71-73
B110 70-73



20X20X34.7X34.7 mm | C/SEG-INT (4)

032 TM1050 — C/GRASERA

FORD
CAMIÓN 53-59

VOLVO
PASAJEROS 85-90

TOYOTA
COROLLA 69-79
STARLET 81-84



20X20X56.8X56.8 mm | C/SEG-EXT (4)

033 TM1051 C/GRASERA

NISSAN
D21 86-94
PICK UP 720 83-86
PATHFINDER 89-04

INFINITI
QX4 01-03



28X28X52.8X52.8 mm | C/SEG-INT (4)

034 TM1052 C/GRASERA

NISSAN
521 PICKUP 68-72
620 PICKUP 72-74
D21 88-89
PATHFINDER 88



25X25X40X40 mm | C/SEG-INT (4)

035 TM1053 C/GRASERA

TOYOTA
COROLLA 71-83
CORONA 67-82
CRESSIDA 78-84
MARK II 72-76



26X26X42.1X42.1 mm | C/SEG-INT (4)

036 TM1056 C/GRASERA

FORD
MUSTANG 64-69
CYCLONE 65
E100 61-67
E150 61-67



25.4X25.4X39.6X39.6 mm | C/SEG-INT (4)

037 TM1057 C/GRASERA

CHEVROLET
TRACKER 93-04

MITSUBISHI
MONTERO SPORT 97-04

SUZUKI
GRAND VITARA 99-05
XL7 02-07



25X25X63.4X63.4 mm | C/SEG-EXT (4)

038 TM1058 C/GRASERA

TOYOTA
HILUX 69-88



26X26X53.3X53.3 mm | C/SEG-INT (4)

039 TM1059 C/GRASERA

MAZDA
R100 71-72
RX-2 71-74
RX-3 72-78
RX-7 79-83



25X25X39.9X39.9 mm | C/SEG-INT (4)

040 TM1060 C/GRASERA

TOYOTA
LAND CRUSIER 65-73



28.5X28.5X77.7X77.7 mm | C/SEG-EXT (4)

041 TM1061 — C/GRASERA

FORD
MUSTANG 64-69
COMET 60-65
E100 61-67
E150 61-67



25.4X25.4X39.4X39.4 mm — C/SEG-INT (4)

042 TM1065 — C/GRASERA

UNIVERSAL



27.4X28.7X61.2X51 mm — C/SEG-INT (4)

043 TM1070 — C/GRASERA

FREIGHTLINER
COLUMBIA 15-17

INTERNATIONAL
DURASTAR 15-17
WORKSTAR 7600 15-17

DINA
RUNNER 15-17



23.83X23.83X34.8X34.8 mm — C/SEG-INT (4)

044 TM1071 — C/GRASERA

FORD
CLUB 53-54
COUNTRY SEDAN 52-60
COUNTRY SQUIRE 50-60
CRESTLINE 52-56



25.4X25.4X56X56 mm — C/SEG-INT (4)

045 TM1073 — C/GRASERA

ACURA
SLX 96-99

CHEVROLET
LUV 79-82

HONDA
PASSPORT 94-97

IZUSU
AMIGO 89-94



27X27X45.9X45.9 mm — C/SEG-INT (4)

046 TM1077 — C/GRASERA

TOYOTA
4RUNNER 84-95
PICKUP 79-95



28.6X28.6X49X49 mm — C/SEG-INT (4)

047 TM1078 — C/GRASERA

CHEVROLET
SUBURBAN 86-19

FORD
E-150 03-11
MUSTANG 01-16
RAM 1500 04-18



30.2X30.2X92.1X92.1 mm — C/SEG-EXT (4)

048 TM1085 — C/GRASERA

CHEVROLET
COLORADO 04-06
SILVERADO 1500 99-06

GMC
CANYON 04-12
SIERRA 1500 99-07



27X28.6X62.3X92 mm — C/SEG-INT (2)/EXT (2)

049 TM1103 C/GRASERA

CHRYSLER
TOWN & COUNTRY 66-93
DAYTONA 84-93
GRAND CARAVAN 88-93
GRAND VOYAGER 90-93



27.4X27.4X51.15X51.15 mm | C/SEG-INT (4)

050 TM1131 C/GRASERA

CHEVROLET
COLORADO 04-12

CHRYSLER
DURANGO 98-11

FORD
ESCAPE 01-12
EXPLORER 91-10



27X27X81.5X81.5 mm | C/SEG-EXT (4)

051 TM1137 C/GRASERA

INTERNATIONAL
M1200 68-72



30.2X30.2X62.2X62.2 mm | C/SEG-INT (4)

052 TM1153 C/GRASERA

CHRYSLER
DAKOTA 87-96

JEEP
CHEROKEE 95-97
DAKOTA 93-99
GRAND CHEROKEE 95-97



27X27.4X50.8X56.4 mm | C/SEG-INT (4)/EXT (4)

053 TM1154 C/GRASERA

CHEVROLET
COLORADO 04-12

CHRYSLER
DURANGO 98-11

NISSAN
FRONTIER 98-17

TOYOTA
TACOMA 92-06



27X27X81.9X81.9 mm | C/SEG-EXT (4)

054 TM1155 C/GRASERA

CHRYSLER
RAM 2500 94-02
RAM 3500 94-02

FORD
F-250 78-79
F-250 SUPER DUTY 99-15



35X35X73.25X73.25 mm | C/SEG-INT (4)

055 TM1699 C/GRASERA

CHEVROLET
CAMARO 88-93

PONTIAC
FIREBIRD 88-93



27X28.6X62X81.4 mm | C/SEG-INT (2)/EXT (2)

056 TM1735 C/GRASERA

FORD
F-250 75-78



27X30.2X91.8X91.8 mm | C/SEG-EXT (4)

057 TM1740 — C/GRASERA

CHRYSLER
W200 61-67
W300 60-76
W350 82-89



31.25X31.25X71.6X71.6 mm | C/SEG-INT (4)

058 TM1741 — C/GRASERA

FORD
BRONCO II 84-85
RANGER 83-89

GMC
TYPHOON 92-93

HYUNDAI
PONY 84-87



27X27X61.5X61.5 mm | C/SEG-EXT (4)

059 TM1742 — S/GRASERA

FORD
EXPLORER 91-94
RANGER 83-97

MAZDA
B2300 95-96
NAVAJO 91-94



27X27X38.5X38.5 mm | C/SEG-INT (4)

060 TM1744 — C/GRASERA

UNIVERSAL



27X27X53X81.3 mm | C/SEG-INT (2)/EXT (2)

061 TM1746 — C/GRASERA

UNIVERSAL



27X30.1X91.85X81.6 mm | C/SEG-EXT (4)

062 TM1750 — C/GRASERA

CADILLAC
ESCALADE 16-20

CHEVROLET
EXPRESS 2500 11-21

CHRYSLER
RAM 1500 94-08

NISSAN
TITAN 07-12



30.2X30.2X106.34X106.34 mm | C/SEG-EXT (4)

063 TM1751 — C/GRASERA

CHEVROLET
COLORADO 15-16

GMC
AVALANCHE 07-13

NISSAN
PATHFINDER 04-12

TOYOTA
TUNDRA 07-19



30.2X30.2X91.85X91.85 mm | C/SEG-EXT (4)

064 TM1756 — C/GRASERA

CHEVROLET
AVALANCHE 1500 00-06

CHRYSLER
RAM 4000 95-19

FORD
F-350 98-16

GMC
SIERRA 2500 01-07



35X35X106.5X106.5 mm | C/SEG-EXT (4)

065 TM1758 — C/GRASERA

CHRYSLER
RAM 1500 94-01

FORD
BRONCO 78-96
EXPLORER 91-94

JEEP
CHEROKEE 74-01



30.18X30.18X52.7X52.7 mm | C/SEG-INT (4)

066 TM1761 — S/GRASERA

JEEP
GRAND CHEROKEE 93-98

CHRYSLER
RAM 1500 94-01

FORD
F150 76-96
F250 75-98



30.18X30.18X53X53 mm | C/SEG-INT (4)

067 TM1763 — C/GRASERA

CHEVROLET
R30 87-88

GMC
P35 76-78
P3500 79-90
R3500 87-88



30.2X30.2X106.3X76.1 mm | C/SEG-INT (2)/EXT (2)

068 TM1774 — C/GRASERA

UNIVERSAL



33.2X33.2X67.7X67.7 mm | C/SEG-INT (4)

069 TM1777 — C/GRASERA

UNIVERSAL



25.5X25.5X34X34 mm | C/SEG-INT (4)

070 TM1779 — C/GRASERA

UNIVERSAL



27X27X43.3X43.3 mm | C/SEG-INT (4)

071 TM1780 — C/GRASERA

FORD
BRONCO 79-96
CUSTOM 64-72
CUSTOM 500 64-72
SERIES E- VAN 79-96



28.6X28.6X66.67X67 mm | C/SEG-EXT (4)

072 TM1781 — C/GRASERA

UNIVERSAL



31.75X31.75X81.5X81.5 mm | C/SEG-EXT (4)

073 TM1782 — C/GRASERA

FREIGHTLINER
COLUMBIA 15-17

INTERNATIONAL
DURASTAR 15-17
WORKSTAR 7600 15-17

DINA
RUNNER 15-17



23.83X23.83X34.85X34.85 mm — C/SEG-INT (4)

074 TM1802 — S/GRASERA

DINA
LINNER 15-17
RUNNER 15-17

FREIGHTLINER
COLUMBIA 15-17

KENWORTH
T300 95-06



49.1X49.1X154.7X154.7 mm — C/PLATOS DE SUJECIÓN

075 TM1805 — C/GRASERA

CHRYSLER
RAM 4500 08-18
RAM 5500 08-18

GMC
C4500 03-09

HINO
145 05-07



35X35X126.08X126.08 mm — C/SEG-EXT (4)

076 TM1806 — C/GRASERA

KENWORTH
T300 95-06

FREIGHTLINER
M2 11

INTERNATIONAL
CITYSTAR 15-19
3300 18-19



47.6X47.6X138X138 mm — C/TORNILLOS 9/25"-24 UNF

077 TM1808HR — C/GRASERA

MACK
GRANITE 15-18
GRANITE 8X4 15-18

KENWORTH
T600A 00-06



49.3X49.3X180X180 mm — C/TORNILLOS 9/25"-24 UNF

078 TM1810 — C/GRASERA

KENWORTH
T460 16-17
T660 15-17
T680 15-17
T800 96-17



49.21X49.21X191.8X191.8 mm — C/TORNILLOS 9/25"-24 UNF

079 TM20540 — C/GRASERA

UNIVERSAL



30.22X30.22X80.5X80.5 mm — C/SEG-EXT (4)

080 TM3-0488 — S/GRASERA

FORD
LOBO F-150 04-08
F-250 05-08

LINCOLN
NAVIGATOR 05-06
MARK LT 06-08



27.1X27.1X96X96 mm — C/SEG-EXT (4)

081 TM41741 — C/GRASERA

FORD
BRONCO II 84-85
RANGER 83-89

GMC
TYPHOON 92-93

HYUNDAI
STELLAR 85-87



27X27X91.7X91.7 mm | C/SEG-EXT (4)

082 TM49140 — C/GRASERA

HYUNDAI
H100 02-10



27X27X80X80 mm | C/SEG-EXT (4)

083 TMCT06 — C/GRASERA

MAZDA
B2000 88-98



24X24X71.85X71.85 mm | C/SEG-EXT (4)

084 TMCT08 — S/GRASERA

UNIVERSAL



22.1X22.1X57.3X57.3 mm | C/SEG-EXT (4)

085 TMCT1948 — C/GRASERA

UNIVERSAL



19X19X48.3X48.3 mm | C/SEG-EXT (4)

086 TMCT44 — C/GRASERA

UNIVERSAL



30.2X31.25X71.5X106.3 mm | X

087 TMGUA-0040 — C/GRASERA

AGRÍCOLA



22X22X55.45X55.45 mm | C/SEG-EXT (4)

088 TMGUA-4 — C/GRASERA

AGRÍCOLA



22X22X54.8X54.8 mm | C/SEG-EXT (4)

089 TMGUA-7 C/GRASERA

AGRÍCOLA



27X27X70X70 mm | C/SEG-EXT (4)

090 TMGUA-8 C/GRASERA

AGRÍCOLA



27X27X74.6X74.6 mm | C/SEG-EXT (4)

091 TMGUA-11 C/GRASERA

AGRÍCOLA



30.2X30.2X81X81 mm | C/SEG-EXT (4)

092 TMGUA-14 C/GRASERA

AGRÍCOLA



32X32X75.9X75.9 mm | C/SEG-EXT (4)

093 TMGUA-19 C/GRASERA

AGRÍCOLA



35X35X72.5X72.5 mm | C/SEG-INT (4)

094 TMGUK-12 C/GRASERA

UNIVERSAL



27X27X80.15X80.15 mm | C/SEG-EXT (4)

095 TMGUM-78 C/GRASERA

MITSUBISHI
L200 12-20



25X25X63.8X63.8 mm | C/SEG-EXT (4)

096 TMGUM-85 C/GRASERA

UNIVERSAL



22.06X22.06X62X62 mm | C/SEG-EXT (4)

097 TMGUM-99 — C/GRASERA

MITSUBISHI
L200 08-24
MONTERO SPORT 08-22



30X30X71X71 mm | C/SEG-INT (4)

098 TMGUMZ-6 — C/GRASERA

FORD
COURIER 72-82

MAZDA
B1600 72-76
B1800 77-78
B2000 79-87



28X28X54.1X54.1 mm | C/SEG-INT (4)

099 TMGUN-26 — C/GRASERA

NISSAN
PICK UP 86-94



23.82X23.82X61.3X61.3 mm | C/SEG-EXT (4)

100 TMGUN-27 — C/GRASERA

NISSAN
240Z 70-73
260Z 74
510 PICKUP 65-68
520 PICK UP 65-68



25X25X39.7X39.7 mm | C/SEG-INT (4)

101 TMGUN-28 — C/GRASERA

UNIVERSAL



20X20X34.64X34.64 mm | C/SEG-INT (4)

102 TMGUN-29 — C/GRASERA

NISSAN
280Z 75-78
PICKUP 95-97
PATHFINDER 86-04

INFINITI
QX4 01-03



28X28X52.8X52.8 mm | C/SEG-INT (4)

103 TMGUN-45 — C/GRASERA

UNIVERSAL



20.06X20.06X52.7X52.7 mm | C/SEG-EXT (4)

104 TMGUN-46 — C/GRASERA

NISSAN
D21 86-89
PATHFINDER 87-04
URVAN 2.4L 02-13

CHRYSLER
DURANGO 04-11



27X27X46.2X46.2 mm | C/SEG-INT (4)

105 TMGUT-12 — C/GRASERA

TOYOTA
HILUX 69-88



26X26X53.2X53.2 mm — C/SEG-INT (4)

106 TMGUT-17 — C/GRASERA

TOYOTA
4 RUNNER 84-16
FJ CRUISER 04-14
LAND CRUISER 91-17
SUPRA 86-93



29X29X49.25X49.25 mm — C/SEG-INT (4)

107 TMGUT-21 — C/GRASERA

LEXUS
Gx460 10-19
GX470 03-09

TOYOTA
4 RUNNER 84-16
LAND CRUISER 91-17



29X29X49X49 mm — C/SEG-INT (4)

108 TMGUT-24 — S/GRASERA

TOYOTA
RAV4 96-01
COROLLA 04-14

LEXUS
RX300 99-03
RX350 07-09



22X22X57.5X57.5 mm — C/SEG-EXT (4)

109 TMST-1538 — S/GRASERA

NISSAN
URVAN E25 01-12
NV350 E26 13-20
TSURU III 92-15



15X15X38.2X38.2 mm — S/SEG

110 TMST-1540 — S/GRASERA

HONDA
ACCORD 94-15
CITY 03-08

MITSUBISHI
LANCER 07-15

TOYOTA
FRONTIER 05-18



15X15X40.3X40.3 mm — S/SEG

111 TMST-1639 — S/GRASERA

CHEVROLET
CHEVY 94-12

HONDA
ACCORD 02-14
CIVIC 00-06

CHRYSLER
ATTITUDE 06-14



15.75X15.75X39X39 mm — S/SEG

112 TMST-1640 — S/GRASERA

HONDA
CIVIC 87-12
FIT 03-15

MITSUBISHI
LANCER 96-15

NISSAN
FRONTIER 98-15



15.75X15.75X40.3X40.3 mm — S/SEG

113 TMUJ432X — C/GRASERA

AGRÍCOLA
(TRACTOR)



38.9x109.4 mm | C/SEG-EXT (4)

114 TMUJ504X — C/GRASERA

TOYOTA
HIACE 06-17



29x77.4 mm | C/SEG-INT (4)

115 TMUJ513X — C/GRASERA

ISUZU
ELF 200 15-17
ELF 300 15-17



33X103 mm | C/SEG-EXT (4)

116 TMUJ518X — C/GRASERA

ISUZU
ELF 500 15-17
ELF 600 15-17



35x104 mm | C/SEG-EXT (4)

117 TMUJ519X — C/GRASERA

NISSAN
NV350 2.5L 14-20



32x59.8 mm | C/SEG-INT (4)

118 TMUJ520X — C/GRASERA

MERCEDES BENZ
BOXER 40 15-17
TORINO 15-17



24.06X74.5 mm | C/SEG-EXT (4)

119 TMUJ521X — C/GRASERA

MERCEDES-BENZ
BOXER 40 15-16
BOXER 50 15-17
BOXER 60 15
BOXER OF 15-17
TORINO 15-17



22x59 mm | C/SEG-EXT (4)

120 TMUJ522X — C/GRASERA

MERCEDES BENZ
BOXER 40 15-16
BOXER 50 15-17
BOXER 60-15
TORINO 15-17



19X48 mm | C/SEG-EXT (4)

121 TMUJ523X — C/GRASERA

HINO
500 15-17

FOTON
AUMARK 6000 16-23



39X118 mm | C/SEG-EXT (4)

122 TMUJ526X — C/GRASERA

MITSUBISHI
L200 2.4L 08-15
L200 2.5L 08-15



30x75.7 mm | C/SEG-INT (4)

123 TMUJ530X — C/GRASERA

HINO
500 4.7L 15-18
500 5.1L 15-18
500 7.7L 15-18



41X115 mm | C/SEG-EXT (4)

124 TMUJ900X — C/GRASERA

FREIGHTLINER
FL360 10-20



SEGURO EXT.

31.75X102 mm | C/SEG-EXT (4)

125 TMUJL55X — C/GRASERA

CHEVROLET
SILVERADO 2500 HD 01-06
SILVERADO 3500 HD 01-07
C5500 KODIAK 03-09

RAM
RAM 3500 04-07
RAM 4000 05-12

FORD
F-250 SD 15-16
F-350 SD 07-17
F-450 SD 99-16
F-550 SD 99-16

VOLKSWAGEN
VOLKSBUS 8.150 FEB 07-17
WORKER 8.150E 07-19



34.8x106.5 mm | C/SEG-EXT (4)

tmk®



NUDOS DE DIRECCIÓN

Se ha puesto mucho cuidado y dedicación en la elaboración de este catálogo; sin embargo, existe la posibilidad de que contenga errores u omisiones.
La información incluida es únicamente de carácter referencial.
Agradecemos de antemano cualquier observación que pueda tener al respecto.

001 TM45209-26050

TOYOTA
HIACE 06-19



LARGO 124.5 mm

002 TM45260-26090A

TOYOTA
HIACE 06-19



LARGO 108.5 mm

003 TM45260-26090B

TOYOTA
HIACE 06-19



LARGO

004 TM48080-1HK0A

NISSAN
MARCH 11-24
NOTE 12-19
V-DRIVE 20-24
VERSA 12-19



LARGO

005 TM48080-50A10

NISSAN
TSURU III 92-17



LARGO

006 TM48822-1HK0A

NISSAN
MARCH 11-24
NOTE 12-19
V-DRIVE 20-24
VERSA 12-19



LARGO

007 TM48080-02A00

NISSAN
TSURU I 1.6L 84-87



LARGO

008 TM48080-50ADH

NISSAN
TSURU I 1.6L 88-17
TSURU II 1.6L 88-17
TSUBAME 93-04



LARGO

009 TM48080-9EC0A

NISSAN
TIIDA 1.6L 13-18
TIIDA 1.8L 07-18



LARGO

010 TM48080-VK92A

NISSAN
NP300 2.4L 09-20
D22 TDI 2.5L 09-15
FRONTIER 98-04



LARGO

011 TM48080-VZ00BI

NISSAN
URVAN 2.5L 08-13
URVAN TDI 3.0L 08-13
URVAN 2.4L 02-07



LARGO

012 TM48080-VZ00BS

NISSAN
URVAN 2.5L 08-13
URVAN TDI 3.0L 08-13
URVAN 2.4L 02-07



LARGO

013 TMSJF001

FORD
ESCAPE 08-12

MERCURY
MARINER 08-10

MAZDA
TRIBUTE 08-10



LARGO

014 TMSJG002

CHEVROLET
TORNADO VAN 1.5L 22-25



LARGO

015 TMSJG003

CHEVROLET
TRACKER 98-08



LARGO

016 TMSJG004

CHEVROLET
CHEVY 94-12



LARGO

017 TMSJG005

CHEVROLET
AVEO 1.6L 08-17
PONTIAC G3 1.6L 06-09



LARGO

tmk®

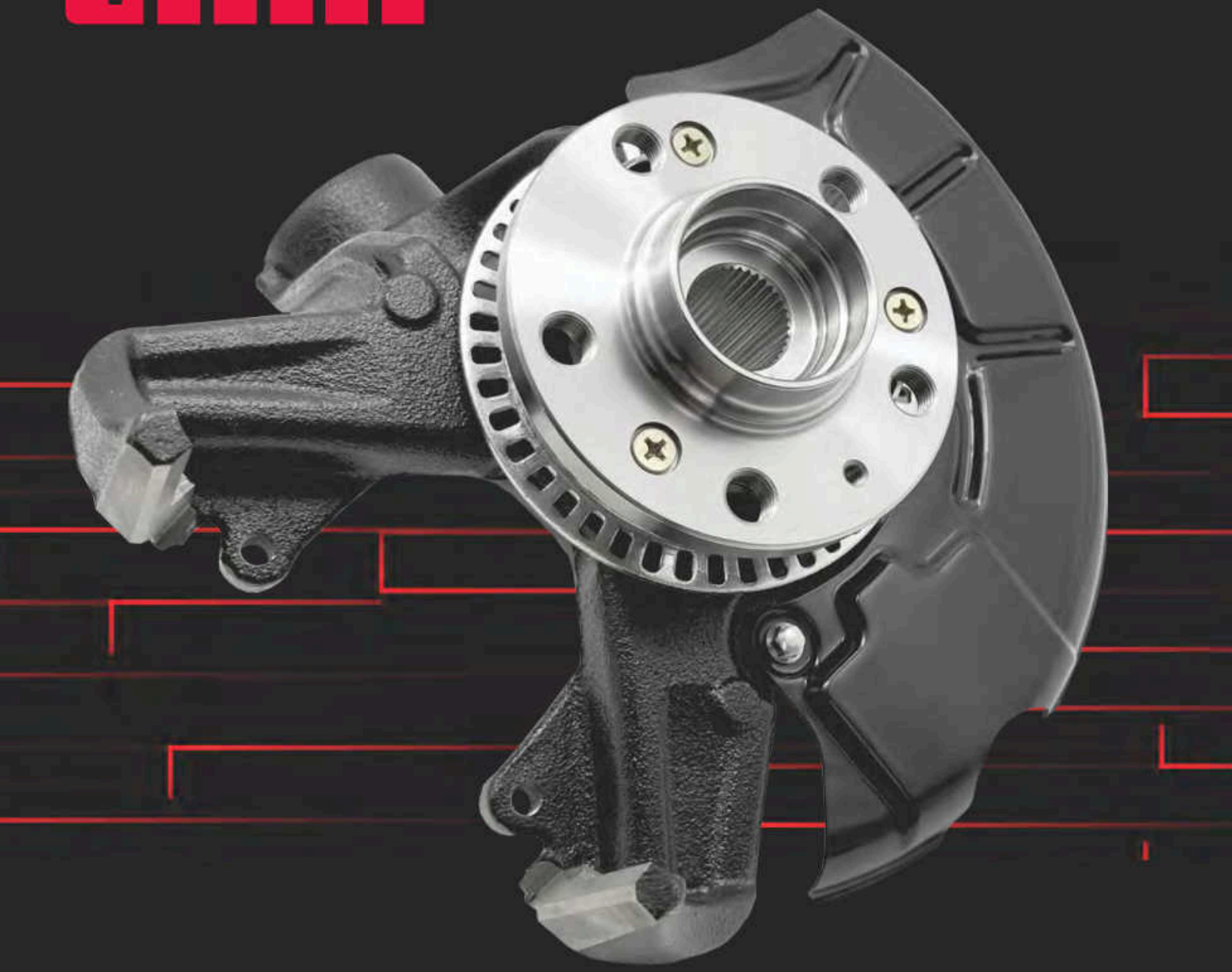

MANGOS DE DIRECCIÓN

Se ha puesto mucho cuidado y dedicación en la elaboración de este catálogo; sin embargo, existe la posibilidad de que contenga errores u omisiones.
La información incluida es únicamente de carácter referencial.
Agradecemos de antemano cualquier observación que pueda tener al respecto.

001 TMMD1080R

FORD
EXPLORER 06-10
EXPLORER SPORT TRAC 07-10

MERCURY
MOUNTAINEER 06-10



POSICIÓN TRASERA DERECHA
(INCLUYE MAZA - BALERO DOBLE)

002 TMMD1080L

FORD
EXPLORER 06-10
EXPLORER SPORT TRAC 07-10

MERCURY
MOUNTAINEER 06-10



POSICIÓN TRASERA IZQUIERDA
(INCLUYE MAZA - BALERO DOBLE)

003 TMMD1081R

VOLKSWAGEN
BEETLE 98-10
CABRIO 10
GOLF 99-10
JETTA 99-05



POSICIÓN DELANTERA DERECHA
(INCLUYE MAZA - BALERO DOBLE) 36 DIENTES

004 TMMD1081L

VOLKSWAGEN
BEETLE 98-10
CABRIO 10
GOLF 99-10
JETTA 99-05



POSICIÓN DELANTERA IZQUIERDA
(INCLUYE MAZA - BALERO DOBLE) 36 DIENTES

005 TMMD1082R

CHEVROLET
CALIBER 07-12

JEEP
COMPASS 07-17
PATRIOT 07-17



POSICIÓN DELANTERA DERECHA
(INCLUYE MAZA - BALERO DOBLE) 28 DIENTES

006 TMMD1082L

CHEVROLET
CALIBER 07-12

JEEP
COMPASS 07-17
PATRIOT 07-17



POSICIÓN DELANTERA IZQUIERDA
(INCLUYE MAZA - BALERO DOBLE) 28 DIENTES

007 TMMD1083R

FORD
EXPLORER 02-05

MERCURY
MOUNTAINEER 02-05



POSICIÓN TRASERA DERECHA
(INCLUYE MAZA - BALERO DOBLE)

008 TMMD1083L

FORD
EXPLORER 02-05

MERCURY
MOUNTAINEER 02-05



POSICIÓN TRASERA IZQUIERDA
(INCLUYE MAZA - BALERO DOBLE)

009 TMMD1084R

FORD
ESCAPE 05-12

MAZDA
TRIBUTE 05-11

MERCURY
MARINER 05



POSICIÓN DELANTERA DERECHA
(INCLUYE MAZA - BALERO DOBLE) 28 DIENTES

010 TMMD1084L

FORD
ESCAPE 05-12

MAZDA
TRIBUTE 05-11

MERCURY
MARINER 05



POSICIÓN DELANTERA IZQUIERDA
(INCLUYE MAZA - BALERO DOBLE) 28 DIENTES

BISA







www.baleros-bisa.com

tmk 555 MOTOR PLUS ZOF FRICRAFT TransLink NSK JTEKT NACHI MBS Baledores BISA

MALA APLICACIÓN 4X4 / 4X2



-FALLAS

Maza de aplicación 4x4 se desensambla o desconada.

-CAUSAS

Las mazas de aplicación 4x4 o con estriado, deben ser montadas sobre la espiga (junta homocinética) y asegurar el montaje con la tuerca de sujeción, si no se hace así, se corre el riesgo de que la maza ceda y se genere juego axial o el desensamble completo de la maza.

-RECOMENDACIÓN

Cuando un vehículo tiene aplicaciones tanto 4x2 como 4x4, las mazas son muy similares. La única diferencia notable es que las aplicaciones 4x4 llevan estriado en el centro. A pesar de tener las mismas medidas exteriores, pueden montarse en vehículos 4x2. Sin embargo, al no contar con la espiga adecuada, estas mazas cederán bajo fuerzas axiales y eventualmente fallarán.



Recuerda que al montar las aplicaciones 4x4 sobre una espiga, en la parte inferior se podrá observar la marca dejada por el montaje de la tuerca. Si no se observa esta marca, puede indicar que la maza no fue instalada en la aplicación correcta.

AL CONECTAR EL CABLE ABS



-FALLAS

Exceso de ruido y/o juego axial en maza de tercera generación con cable ABS.

-CAUSAS

Debido a la grasa contaminada por polvo, agua, tierra, etc. Ya que el cable del sensor fue retirado para no desmontar el cable ya instalado en el vehículo.

-RECOMENDACIÓN

No retirar el cable sensor que ya viene montado sobre la maza, recuerda que el cable sensor también sirve como sello para evitar que el interior del cubo se contamine.







Asegúrese que el vehículo tenga ABS, ya que si el vehículo no está equipado con este sistema y se retira el cable pensando que 'NO LO REQUIERE'; Quedará expuesta la entrada del cable en la maza, lo cual permite el paso de agentes contaminantes y puede llevar a una falla posterior.

AL MONTAR EL BALERO



-FALLAS

Balero doble presenta exceso de ruido, no se puede alinear o existe fuga de grasa.

-CAUSAS

Se realiza una extracción incorrecta del balero usado, lo que causa daños en la maza convencional. Esto puede provocar que el nuevo balero **tmk** no asiente correctamente o dañe el eje de la maza, resultando en una falta de ajuste adecuado entre la maza y el nuevo balero.

-RECOMENDACIÓN

El balero doble debe ser montado con la ayuda de una prensa, por lo que debe existir interferencia.
Si el balero con 'zumbido' presenta huellas de óxido o de falta de interferencia en el anillo interior, la garantía se invalida, ya que muy probablemente la maza sobre la cual se montó el balero ya no presentaba las medidas correctas para un buen ajuste.





BOLAS Y RODILLOS

- Anillos exterior e interior:
Son anillos que al colocarse juntos acorralan los elementos rodantes, generalmente están fabricados a partir de aleaciones de acero. Cada uno de ellos ofrece diferentes posibilidades que permiten una elección acertada para cada aplicación, por ejemplo las que están hechas de acero suelen ser de mayor peso pero también soportan altas temperaturas.



- Elementos rodantes:
Pueden ser bolas o rodillos. Son los componentes que se encuentran entre los anillos, su función es deslizarse para minimizar la fricción, soportando la carga.

- Jaula:
Mantienen los elementos rodantes en su posición a distancia uno del otro.



- Sellos:
Evitan la fuga de grasa impidiendo que partículas contaminantes ingresen al interior.

- Grasa:
Es el lubricante que permitirá la disipación de calor y la disminución de fricción en el interior del balero.

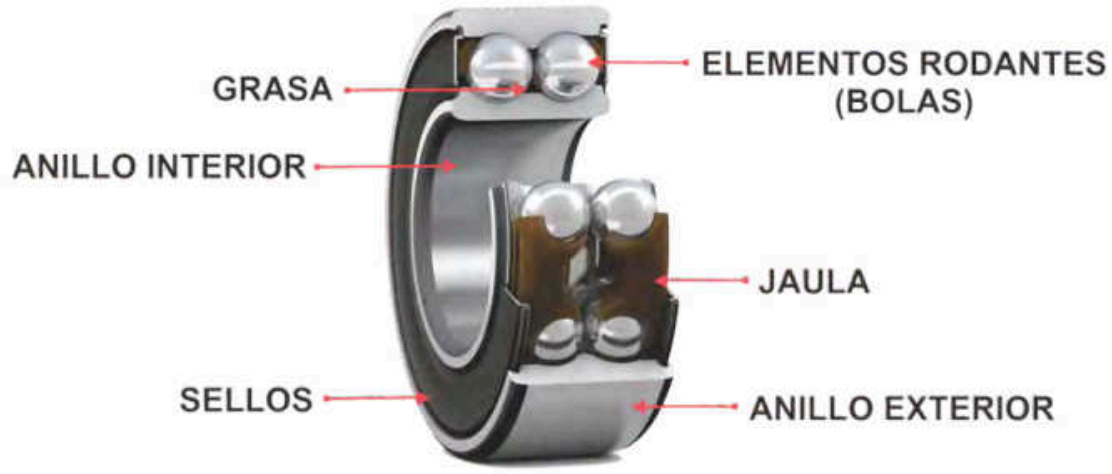

LÍNEAS

Balero Serie 6000



Balero Todo Terreno



Base Cardán



Mazas



Bomba Collarín



Cubre Polvo



Retenes



Balero Doble



Misceláneos



Polea Alternador



Crucetas



Balero Cónico



Balero Agrícola



Balero A/C



Tripoides



Espigas



PREGUNTA POR

tmk

tmk®

www.tmk.com.mx

Nuestros Catálogos

Redes Sociales:

tmk®

BISA

www.tmk.com.mx